(19)中华人民共和国国家知识产权局

(12)实用新型专利

(10)授权公告号 CN 205955139 U
(45)授权公告日 2017.02.15

(21)申请号 201620698923.3

(22)申请日 2016.07.05

(73)专利权人 苏州承志装饰有限公司
地址 215000 江苏省苏州市工业园区蠡塘路20号

(72)发明人 孙红钻 陆如实 徐明康 张洪 周平

(74)专利代理机构 广州市红荔专利代理有限公司 44214
代理人 关家强

(51)Int.Cl.
E04F 21/00(2006.01)
E04F 21/18(2006.01)
E04F 21/20(2006.01)

(ESM)同样的发明创造已同日申请发明专利

权利要求书1页 说明书4页 附图4页

(54)实用新型名称

一种瓷砖铺贴辅助架结构

(57)摘要

本实用新型公开了一种瓷砖铺贴辅助架结构，所述辅助架结构包括底板、固定板、连接件；所述底板呈矩形结构，所述底板的中心线上设有两个通孔，所述两个通孔之间通过一沟槽连通；所述固定板上设有凸起于所述固定板平面的挡板，所述挡板设有两个或四个，所述挡板呈十字形分布或呈一字形分布；所述每个挡板上的中心位置均设有一通孔；所述固定板上至少是有两个挡板的通孔是与底板的两个通孔是一一对应的；所述连接件是能承受一定拉力的线形结构。通过上述方式，本实用新型瓷砖铺贴辅助架结构使用方便，对施工人员熟练程度要求不高，使用寿命长，重复利用好，装配简单，对瓷砖铺贴质量控制好。

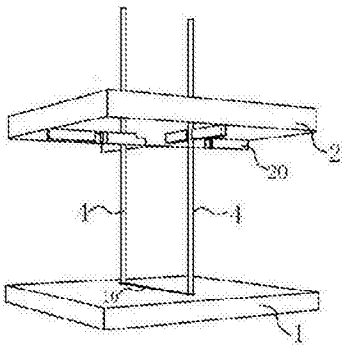

CN 205955139 U

1.一种瓷砖铺贴辅助架结构，其特征在于，所述辅助架结构包括底板、固定板、连接件；所述底板呈矩形结构，所述底板的中心线上设有两个通孔，所述两个通孔之间通过一沟槽连通；所述固定板上设有凸起于所述固定板平面的挡板，所述挡板设有两个或四个，所述挡板呈十字形分布或呈一字形分布；所述每个挡板上的中心位置均设有一通孔；所述固定板上至少是有两个挡板的通孔是与底板的两个通孔是一一对应的；所述连接件是能承受一定拉力的线形结构。

2.根据权利要求1所述的瓷砖铺贴辅助架结构，其特征在于，所述固定板上的挡板设有四个，所述四个挡板呈十字形分布，所述四个挡板均设于所述固定板的中心线上；设于同一中心线上的两个挡板上的通孔能够与所述底板上的两个通孔一一对应；所述四个挡板之间设有空隙。

3.根据权利要求1所述的瓷砖铺贴辅助架结构，其特征在于，所述固定板上的挡板设有两个，所述两个挡板呈一字形分布，所述两个挡板均设于所述固定板的中心线上，所述两个挡板上的通孔能够与所述底板上的两个通孔一一对应；所述两个挡板之间设有空隙。

4.根据权利要求1所述的瓷砖铺贴辅助架结构，其特征在于，所述连接件是一根金属丝，所述金属丝能够穿过所述底板上的通孔及沟槽。

5.根据权利要求1所述的瓷砖铺贴辅助架结构，其特征在于，所述底板与所述固定板的尺寸相同。

6.根据权利要求5所述的瓷砖铺贴辅助架结构，其特征在于，所述底板与固定板是尺寸相同的方形结构。

7.根据权利要求1所述的瓷砖铺贴辅助架结构，其特征在于，所述底板与所述固定板是由pvc材料制成的，厚度在2mm-3mm之间。

8.根据权利要求1所述的瓷砖铺贴辅助架结构，其特征在于，所述底板的尺寸是50mm*50mm-80mm*80mm；所述固定板的尺寸是50mm*50mm-80mm*80mm。

9.根据权利要求1所述的瓷砖铺贴辅助架结构，其特征在于，所述底板上的两个通孔的直径分别是在1-5mm之间。

10.根据权利要求1所述的瓷砖铺贴辅助架结构，其特征在于，所述底板上的沟槽的上下分别开设V形槽。

一种瓷砖铺贴辅助架结构

技术领域

[0001] 本实用新型涉及建筑装饰领域，具体涉及瓷砖铺设时，方便瓷砖铺设的辅助治具。

背景技术

[0002] 铺贴瓷砖时，无论是铺贴墙面的壁砖，还是铺装地面瓷砖，均要求瓷砖的最终摆正位置，达到横平竖直，这亦是衡量瓷砖铺设或铺贴质量的关键条件。目前来说，现有技术中铺设瓷砖时均利用十字架来固定相邻的瓷砖，请参考附图1，在铺贴瓷砖施工中，将十字架放在已固定的一块瓷砖边角，使该瓷砖边角进入并紧靠十字架的一角内，然后再将十字架的其他角顺次嵌入相邻瓷砖边角内，从而即可使相邻的四块瓷砖不会发生弯扭、掉角，保证瓷砖铺贴间隙整齐。

[0003] 但这种十字架作为瓷砖铺设的辅助工具，相对于瓷砖厚度很小，使用起来非常麻烦，因此镶贴工经常忘记使用，容易造成瓷砖的缝隙有大有小，容易造成缝隙不美观和无缝镶贴。另，瓷砖镶贴十字架，无法使瓷砖与瓷砖的边控制在同一平面内，造成瓷砖有高有低，极不美观，前期施工复杂，施工和返工极为困难，成本较高。故现有技术中的十字架仅适用于经验丰富的瓷砖铺贴师傅，若非经过长期的经验积累，一般人很难很好的利用十字架铺设瓷砖。

[0004] 而随着社会的发展，DIY深受很多年轻人的喜爱，越来越多的年轻人在家居装修时喜欢自己动手自己参与进去，若能有简单便捷的能够方便普通人自己铺设的瓷砖铺贴治具的话，则势必会深受广大消费者的喜欢。

实用新型内容

[0005] 本实用新型的主要目的是提供一种瓷砖铺贴辅助架结构，该辅助架能够方便瓷砖铺设，而且利用该辅助治具铺设的瓷砖平整一致、整体性好，操作便捷、快速。

[0006] 为实现上述目的，本实用新型公开的技术方案是：一种瓷砖铺贴辅助架结构，所述辅助架结构包括底板、固定板、连接件；所述底板呈矩形结构，所述底板的中心线上设有两个通孔，所述两个通孔之间通过一沟槽连通；所述固定板上设有凸起于所述固定板平面的挡板，所述挡板设有两个或四个，所述挡板呈十字形分布或呈一字形分布；所述每个挡板上的中心位置均设有一通孔；所述固定板上至少是有两个挡板的通孔是与底板的两个通孔是一一对应的；所述连接件是能承受一定拉力的线形结构。

[0007] 优选的，所述固定板上的挡板设有四个，所述四个挡板呈十字形分布，所述四个挡板均设于所述固定板的中心线上；设于同一中心线上的两个挡板上的通孔能够与所述底板上的两个通孔一一对应；所述四个挡板之间设有空隙。

[0008] 优选的，所述固定板上的挡板设有两个，所述两个挡板呈一字形分布，所述两个挡板均设于所述固定板的中心线上，所述两个挡板上的通孔能够与所述底板上的两个通孔一一对应；所述两个挡板之间设有空隙。

[0009] 优选的，所述连接件是一根金属丝，所述金属丝能够穿过所述底板上的通孔及沟

槽。所述的金属丝可以是铁丝、铜丝、不锈钢丝、铝丝等。

[0010] 优选的，所述底板与所述固定板的尺寸相同。

[0011] 优选的，所述底板与固定板是尺寸相同的方形结构。

[0012] 优选的，所述底板与所述固定板是由pvc材料制成的，厚度在2mm-3mm之间。

[0013] 优选的，所述底板的尺寸是在50mm*50mm-80mm*80mm之间；所述固定板的尺寸是在50mm*50mm-80mm*80mm之间。

[0014] 优选的，所述底板上的两个通孔的直径分别是在1-5mm之间。

[0015] 优选的，所述底板上的沟槽的上下分别开设V形槽。开设V形槽的目的是使用时，若不用力拉紧的话，则连接件会在沟槽的外面，并不会从沟槽里脱落出来；这种设计也是方便使用。

[0016] 本实用新型的有益效果是：本实用新型瓷砖铺贴辅助架结构使用方便，对施工人员熟练程度要求不高，使用寿命长，重复利用好，装配简单，对瓷砖铺贴质量控制好。

附图说明

[0017] 图1是本实用新型现有技术中瓷砖铺贴时使用的十字架的结构示意图；

[0018] 图2是本实用新型瓷砖铺贴辅助架结构中底板的结构示意图；

[0019] 图3是本实用新型瓷砖铺贴辅助架结构中一较佳实施例中固定板的结构示意图；

[0020] 图4是本实用新型瓷砖铺贴辅助架结构中另一较佳实施例中固定板的结构示意图；

[0021] 图5是本实用新型瓷砖铺贴辅助架结构中连接件的结构示意图；

[0022] 图6是本实用新型中底板、连接件与挡板呈十字形的固定板的组装使用状态结构示意图；

[0023] 图7是利用图6中的辅助架结构铺贴瓷砖时的使用状态示意图；

[0024] 图8是本实用新型中底板、连接件与挡板呈一字形的固定板的组装使用状态结构示意图；

[0025] 图9是利用图8中的辅助架结构铺贴瓷砖时的使用状态示意图。

具体实施方式

[0026] 下面结合附图对本实用新型的较佳实施例进行详细阐述，以使本实用新型的优点和特征能更易于被本领域技术人员理解，从而对本实用新型的保护范围做出更为清楚明确的界定。

[0027] 请参考附图2-9，本实用新型实施例包括：

[0028] 实施例1：一种瓷砖铺贴辅助架结构，所述辅助架结构包括底板1、固定板、连接件4；底板1呈矩形结构，底板1的中心线上设有两个通孔11，两个通孔11之间通过一沟槽10连通；固定板上设有凸起于所述固定板平面的挡板，挡板设有两个或四个，挡板呈十字形分布或呈一字形分布；每个挡板上的中心位置均设有一通孔；固定板上至少是有两个挡板的通孔是与底板1的两个通孔11是一一对应的；连接件4是能承受一定拉力的线形结构。

[0029] 连接件4是一根金属丝，该金属丝能够穿过底板1上的通孔11及沟槽10。

[0030] 实施例2：请参考附图3，本实施例与实施例1的不同之处在于，本实施例中，固定板

2上的挡板20设有四个，四个挡板20呈十字形分布，四个挡板20均设于固定板2的中心线上；设于同一中心线上的两个挡板20上的通孔21能够与底板2上的两个通孔21一一对应；四个挡板20之间设有空隙。

[0031] 实施例3：请参考附图4，本实施例与实施例1的不同之处在于，本实施例中，固定板3上的挡板30设有两个，两个挡板30呈一字形分布，两个挡板30均设于固定板3的中心线上，两个挡板30上的通孔31能够与底板1上的两个通孔11一一对应；两个挡板30之间设有空隙。

[0032] 实施例4：本实施例与实施例1的不同之处在于，本实施例中，底板1与固定板的尺寸相同。并且，本实施例中，底板1与固定板是尺寸相同的方形结构。

[0033] 实施例5：本实施例与实施例1的不同之处在于，本实施例中，底板1与固定板均是由pvc材料制成的，厚度在2mm-3mm。

[0034] 实施例6：本实施例与实施例1的不同之处在于，本实施例中，底板1的尺寸是50mm*50mm；所述固定板的尺寸是50mm*50mm。

[0035] 实施例7：本实施例与实施例1的不同之处在于，本实施例中，底板1的尺寸是80mm*80mm；所述固定板的尺寸是80mm*80mm。

[0036] 实施例8：本实施例与实施例1的不同之处在于，本实施例中，底板1的尺寸是60mm*60mm；所述固定板的尺寸是60mm*60mm。

[0037] 实施例9：本实施例与实施例1的不同之处在于，本实施例中，底板1的尺寸是70mm*70mm；所述固定板的尺寸是70mm*70mm。

[0038] 实施例10：本实施例与实施例1的不同之处在于，本实施例中，底板1上的两个通孔11的直径分别是在1-5mm之间。底板1上的沟槽10的上下分别开设V形槽。

[0039] 实施例11：本实施例与实施例1的不同之处在于，本实施例中，所述的金属丝可以是铁丝、铜丝、不锈钢丝、铝丝等。

[0040] 本实用新型中，底板1与固定板均可采用塑料材料制成，尤其是采用硬质塑料制成，底板与固定板的厚度可以是1mm、2mm、3mm。

[0041] 本实用新型所述的瓷砖铺贴辅助架结构，在使用时，若相邻有四块瓷砖需要铺贴固定，则请参考附图6、7，首先将连接件4穿过底板1的两个通孔11，将底板1贴在墙面或地面上，然后将相邻的四块瓷砖铺设并且四块瓷砖的一角均压在底板1上，然后将挡板呈十字形分布的固定板2穿过连接件4，然后拉起连接件4并使固定板2紧贴瓷砖5，在底板1与固定板2的作用下，从而使相邻的四片瓷砖5在同一平面内，等瓷砖5上的胶泥完全硬化后，用力拉紧连接件4，使连接件4从底板1的沟槽处撕裂沟槽边缘的V形槽，从而使连接件4从底板1上脱离、抽出，此时，去掉固定板2，则完成四个瓷砖5的平面铺设，下一步就进行常规的瓷砖铺设后的填缝处理，依次铺贴，即可完成瓷砖的铺设镶贴工作。

[0042] 若相邻有两块瓷砖需要铺贴固定，则请参考附图8、9，首先将连接件4穿过底板1的两个通孔11，将底板1贴在墙面或地面上，然后将相邻的两块瓷砖铺设并且两块瓷砖的一角均压在底板1上，然后将挡板呈一字形分布的固定板3穿过连接件4，然后拉起连接件4并使固定板3紧贴瓷砖5，在底板1与固定板3的作用下，从而使相邻的两片瓷砖5在同一平面内，等瓷砖5上的胶泥完全硬化后，用力拉紧连接件4，使连接件4从底板1的沟槽处撕裂沟槽边缘的V形槽，从而使连接件4从底板1上脱离、抽出，此时，去掉固定板3，则完成四个瓷砖5的平面铺设，下一步就进行常规的瓷砖铺设后的填缝处理，依次铺贴，即可完成瓷砖的铺设镶

贴工作。

[0043] 本实用新型公开的瓷砖铺贴辅助架结构，在瓷砖镶贴时候，放入底板，贴好瓷砖，放入固定板，拎紧金属丝连接件，使固定板紧紧压住瓷砖，并且固定板上的凸起的十字形结构或一字形结构嵌入瓷砖缝隙中，使瓷砖的缝隙得到控制，同时瓷砖的平面平整度也得到有效控制。与现有技术相比，本实用新型公开的技术方案结构简单，制造安装方便，可靠性好，运行稳定，对施工人员的熟练程度要求不高，降低了施工容易的劳动强度，且不容易损坏，上部固定板可以重复使用。

[0044] 以上所述仅为本实用新型的实施例，并非因此限制本实用新型的专利范围，凡是利用本实用新型说明书及附图内容所作的等效结构或等效流程变换，或直接或间接运用在其他相关的技术领域，均同理包括在本实用新型的专利保护范围内。

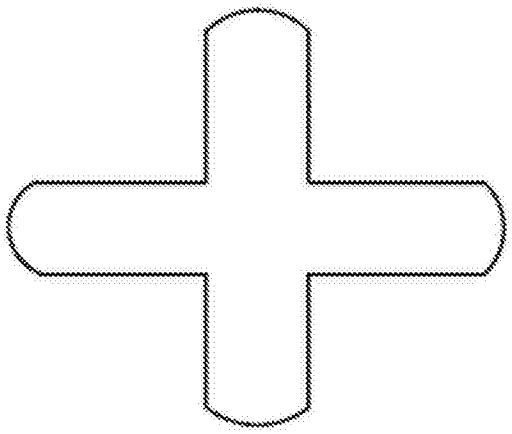

图1

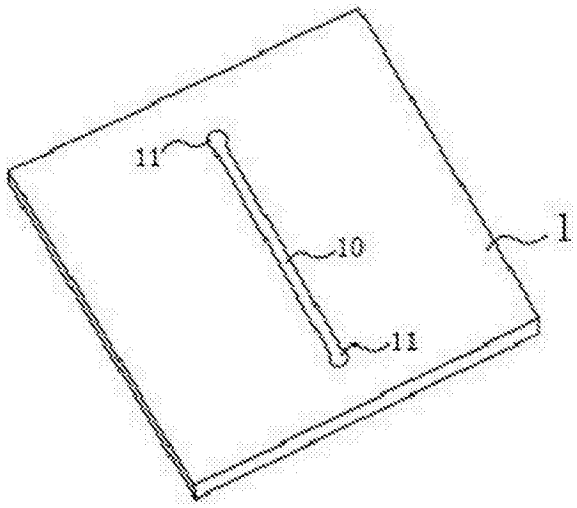

图2

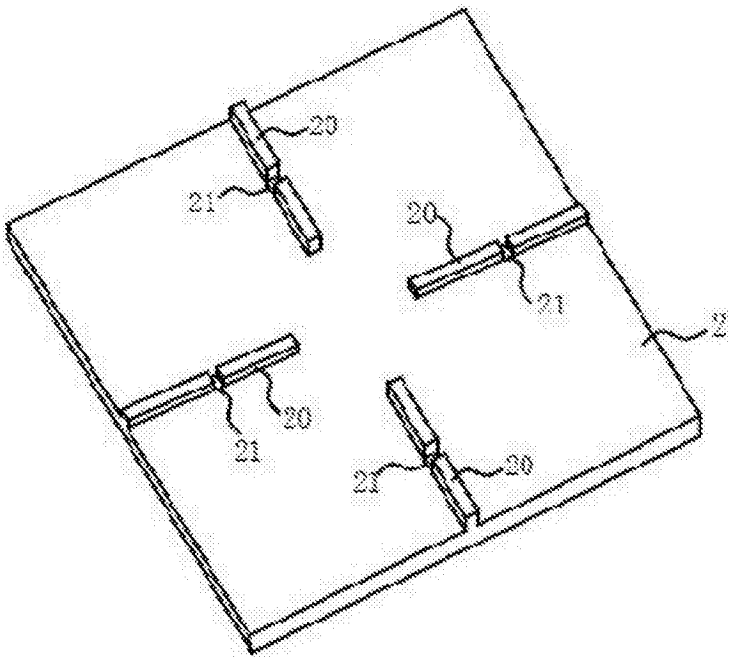

图3

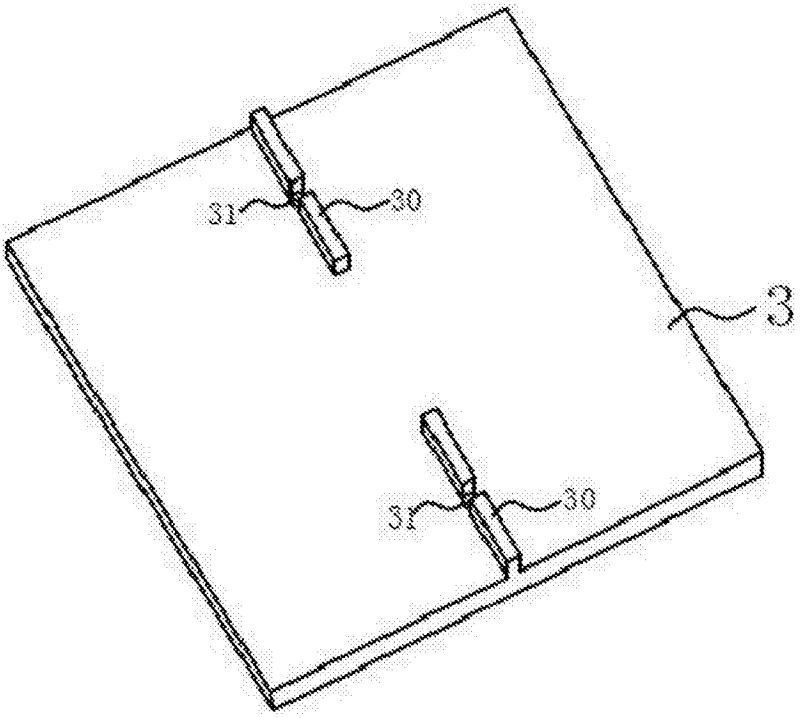

图4

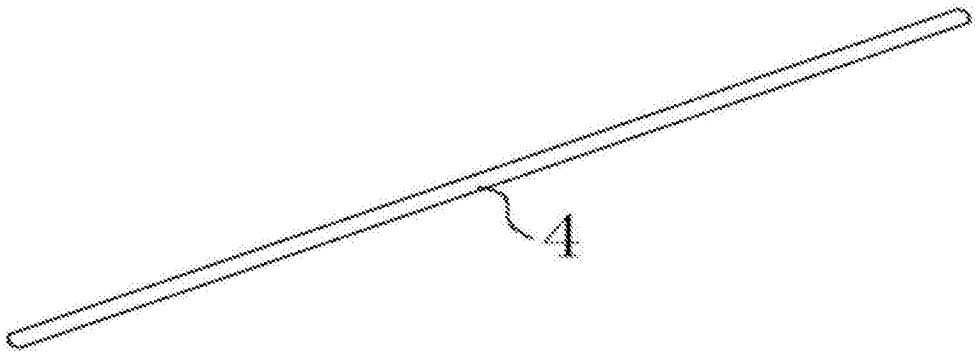

图5

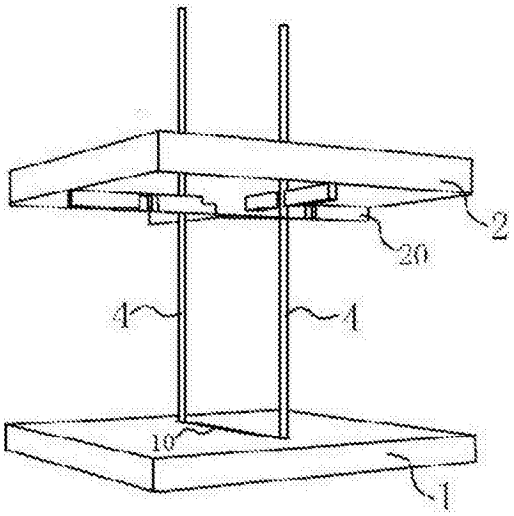

图6

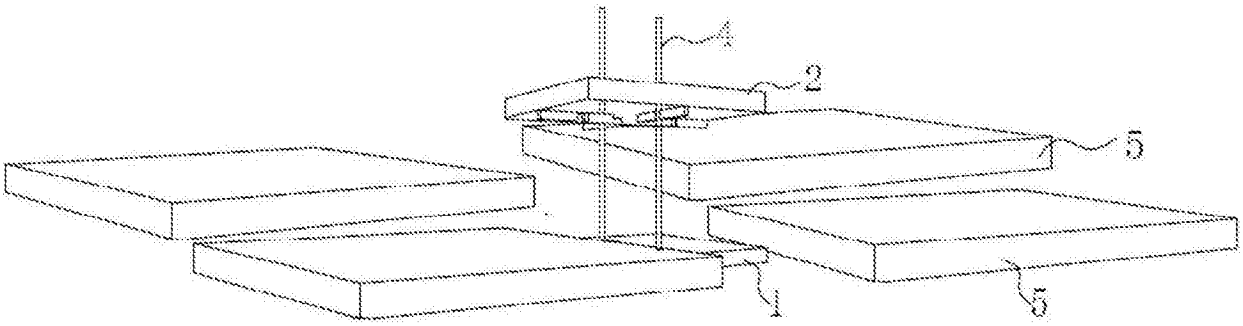

图7

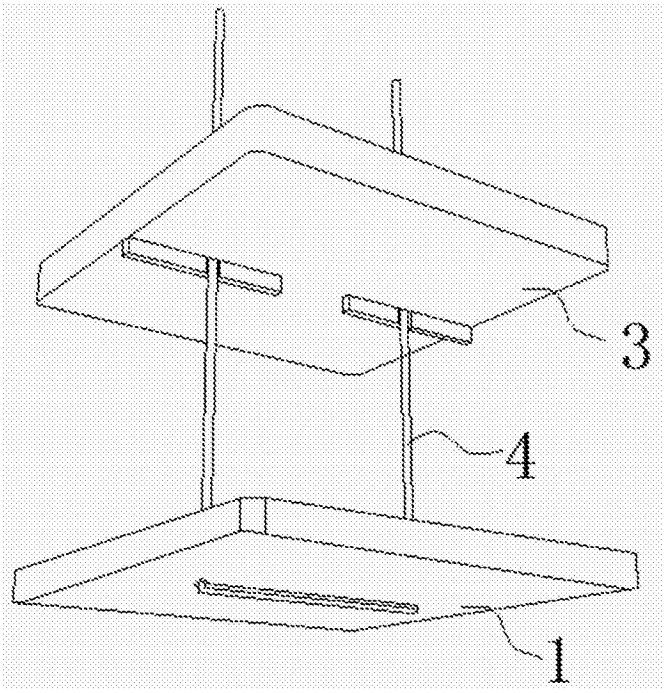

图8

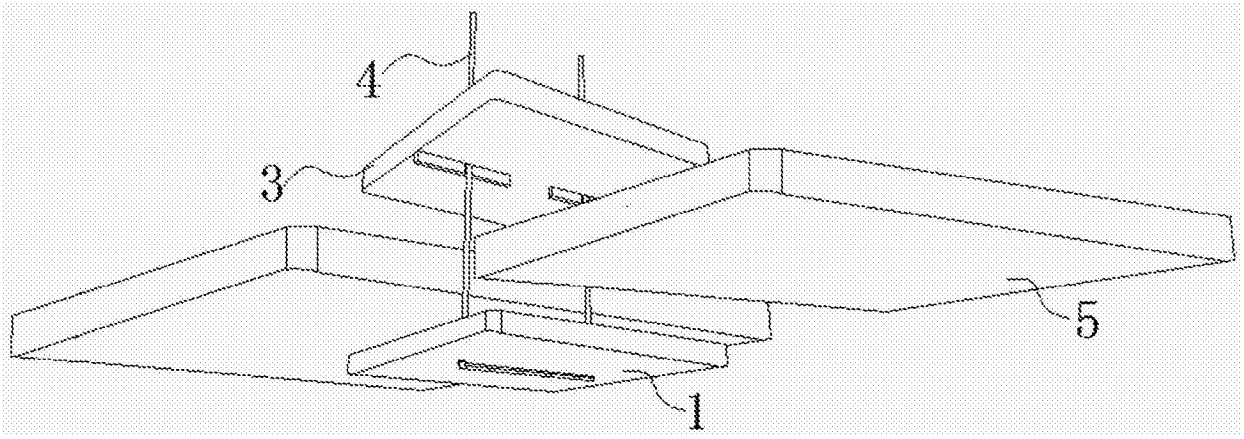

图9