(19)国家知识产权局

(12)实用新型专利

(10)授权公告号 CN 218437443 U
(45)授权公告日 2023.02.03

(21)申请号 202222845348.3

(22)申请日 2022.10.26

(73)专利权人 安徽煦辉建设工程有限公司
地址 230000 安徽省合肥市巢湖市居巢经济开发区亚父街道亚光创业园1号

(72)发明人 陈支云 王娇娇 范睿

(74)专利代理机构 安徽盛世金成知识产权代理事务所(普通合伙) 34196
专利代理师 宋萍

(51)Int.Cl.
E03F 5/10(2006.01)
A01G 25/02(2006.01)
B05B 17/08(2006.01)

权利要求书1页 说明书3页 附图2页

(54)实用新型名称

一种园林绿化工程的景观池

(57)摘要

本申请涉及一种园林绿化工程的景观池，包括景观池本体，景观池本体内壁底部的四个边角均设有净水箱，四个净水箱的顶部均固定连通有进水软管，四个净水箱的一侧均开设有抽拉口，四个净水箱的内部均滑动连接有过滤板，四个过滤板均设置为外陷式结构，四个过滤板的一端均固定连接有位于抽拉口内侧的挡板；本申请实施例中，通过在景观池的内部设置有净水箱，净水箱在进水软管、折弯洒水管、微型水泵和过滤板的配合可以将景观池内水源过滤后抽取至喷雾头从景观池的四个边角对外侧喷出，对周边的林草进行灌溉，相较于传统的景观池排水方式，提高了水资源的利用率，并降低了地下水的污染程度。

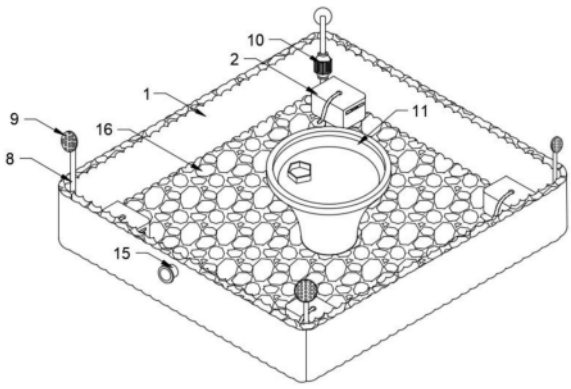

CN 218437443 U

1.一种园林绿化工程的景观池,包括景观池本体(1),其特征在于:所述景观池本体(1)内壁底部的四个边角均设有净水箱(2),四个所述净水箱(2)的顶部均固定连通有进水软管(3),四个所述净水箱(2)的一侧均开设有抽拉口(4),四个所述净水箱(2)的内部均滑动连接有过滤板(5),四个所述过滤板(5)均设置为外陷式结构,四个所述过滤板(5)的一端均固定连接有位于抽拉口(4)内侧的挡板(6),四个所述挡板(6)的外侧均固定设置有拉手(7),四个所述净水箱(2)背离抽拉口(4)一侧的底部均固定连通有折弯洒水管(8),四个所述折弯洒水管(8)的顶端均固定连接有喷雾头(9),四个所述折弯洒水管(8)的中部均安装有微型水泵(10)。

2.根据权利要求1所述的一种园林绿化工程的景观池,其特征在于:所述景观池本体(1)的内部设有许愿台(11),所述许愿台(11)内通过轴承转动设有转盘(12),所述转盘(12)顶部的外围固定设置有许愿盒(13)。

3.根据权利要求2所述的一种园林绿化工程的景观池,其特征在于:所述许愿台(11)内固定设置有位于转盘(12)下方的电机(14),且所述电机(14)的输出轴与转盘(12)固定连接。

4.根据权利要求1所述的一种园林绿化工程的景观池,其特征在于:所述景观池本体(1)一侧的中部均固定连通有进水管(15),所述进水管(15)一端的外侧固定设置有连接法兰。

5.根据权利要求1所述的一种园林绿化工程的景观池,其特征在于:所述景观池本体(1)顶部的外围和内壁的底部均铺设有鹅卵石层(16)。

一种园林绿化工程的景观池

技术领域

[0001] 本申请涉及园林绿化建筑的技术领域，尤其是涉及一种园林绿化工程的景观池。

背景技术

[0002] 园林绿化工程是建设风景园林绿地的工程，园林绿化是为人们提供一个良好的休息、文化娱乐、亲近大自然、满足人们回归自然愿望的场所，是保护生态环境、改善城市生活环境的重要措施。园林绿化泛指园林城市绿地和风景名胜区中涵盖园林建筑工程在内的环境建设工程，包括园林建筑工程、土方工程、园林筑山工程、园林理水工程、园林铺地工程、绿化工程、花卉种植工程等，它是应用工程技术来表现园林艺术，使地面上的工程构筑物和园林景观融为一体，而景观池作为一种人工建筑，常用于装点园林作用，现有的景观池通常由一池体、建筑雕像、池体内一些观赏鱼和水培植物等组成，达到了供游人观赏，为园林增加一份美感的作用。

[0003] 但是，上述提到的景观池其内部没有设置净水装置，定期更换下来的水源通过排水管直接排入地下管道，一方面加重地下水的污染，另一方面也造成了水资源的浪费。因此，本领域技术人员提供了一种园林绿化工程的景观池，以解决上述背景技术中提出的问题。

实用新型内容

[0004] 为了解决现有的景观池没有设置净水装置，加重地下水的污染且造成了水资源的浪费的问题，本申请提供一种园林绿化工程的景观池。

[0005] 本申请提供的一种园林绿化工程的景观池采用如下的技术方案：

[0006] 一种园林绿化工程的景观池，包括景观池本体，所述景观池本体内壁底部的四个边角均设有净水箱，四个所述净水箱的顶部均固定连通有进水软管，四个所述净水箱的一侧均开设有抽拉口，四个所述净水箱的内部均滑动连接有过滤板，四个所述过滤板均设置为外陷式结构，四个所述过滤板的一端均固定连接有位于抽拉口内侧的挡板，四个所述挡板的外侧均固定设置有拉手，四个所述净水箱背离抽拉口一侧的底部均固定连通有折弯洒水管，四个所述折弯洒水管的顶端均固定连接有喷雾头，四个所述折弯洒水管的中部均安装有微型水泵。

[0007] 通过采用上述技术方案，在景观池内设置有净水箱，需要更换水源时，通过微型水泵将水源抽取至折弯洒水管内，再通过喷雾头将其喷出，对周边的林草进行灌溉。

[0008] 优选的，所述景观池本体的内部设有许愿台，所述许愿台内通过轴承转动设有转盘，所述转盘顶部的外围固定设置有许愿盒。

[0009] 通过采用上述技术方案，利用许愿台和可以旋转的许愿盒提高了整个景观池的趣味性。

[0010] 优选的，所述许愿台内固定设置有位于转盘下方的电机，且所述电机的输出轴与转盘固定连接。

[0011] 通过采用上述技术方案，利用电机驱动转盘和许愿盒转动，提高了抛洒硬币许愿的难度。

[0012] 优选的，所述景观池本体一侧的中部均固定连通有进水管，所述进水管一端的外侧固定设置有连接法兰。

[0013] 通过采用上述技术方案，利用进水管对景观池本体进行注水，利用连接法兰方便进水管与其他管道对接。

[0014] 优选的，所述景观池本体顶部的外围和内壁的底部均铺设有鹅卵石层。

[0015] 通过采用上述技术方案，通过鹅卵石层提高整个景观池本体的观赏性。

[0016] 综上所述，本申请包括以下有益技术效果：通过在景观池的内部设置有净水箱，净水箱在进水软管、折弯洒水管、微型水泵和过滤板的配合可以将景观池内水源过滤后抽取至喷雾头从景观池的四个边角对外侧喷出，对周边的林草进行灌溉，相较于传统的景观池排水方式，提高了水资源的利用率，并降低了地下水的污染程度。

附图说明

[0017] 图1是本申请实施例中一种园林绿化工程的景观池的立体结构示意图；

[0018] 图2是本申请实施例中一种园林绿化工程的景观池的局部结构示意图；

[0019] 图3是本申请实施例中一种园林绿化工程的景观池的局部剖视结构示意图。

[0020] 附图标记说明：1、景观池本体；2、净水箱；3、进水软管；4、抽拉口；5、过滤板；6、挡板；7、拉手；8、折弯洒水管；9、喷雾头；10、微型水泵；11、许愿台；12、转盘；13、许愿盒；14、电机；15、进水管；16、鹅卵石层。

具体实施方式

[0021] 下面将结合本申请实施例中的附图，对本申请实施例中的技术方案进行清楚、完整地描述。

[0022] 请参阅图1-3，本申请实施例提供一种技术方案：一种园林绿化工程的景观池，包括景观池本体1，景观池本体1内壁底部的四个边角均设有净水箱2，四个净水箱2的顶部均固定连通有进水软管3，四个净水箱2的一侧均开设有抽拉口4，四个净水箱2的内部均滑动连接有过滤板5，四个过滤板5均设置为外陷式结构，四个过滤板5的一端均固定连接有位于抽拉口4内侧的挡板6，四个挡板6的外侧均固定设置有拉手7，四个净水箱2背离抽拉口4一侧的底部均固定连通有折弯洒水管8，四个折弯洒水管8的顶端均固定连接有喷雾头9，四个折弯洒水管8的中部均安装有微型水泵10，使用时采用外陷式过滤板5对进水软管3抽取的水源进行分散过滤，避免过滤板5容易发生局部堵塞的情况，过滤板5通过拉手7带动挡板6可将其抽出，方便对其进行清理，实用性较强。

[0023] 具体的，如图1所示，景观池本体1的内部设有许愿台11，许愿台11内通过轴承转动设有转盘12，转盘12顶部的外围固定设置有许愿盒13，使用时，游客站在景观池本体1外侧，通过抛洒硬币至许愿盒13进行许愿。

[0024] 具体的，如图3所示，许愿台11内固定设置有位于转盘12下方的电机14，且电机14的输出轴与转盘12固定连接，许愿盒13在电机14和转盘12的作用下进行周向转动，转动过程中提高了硬币抛洒的难度，提高了整体的趣味性。

[0025] 具体的，如图1所示，景观池本体1一侧的中部均固定连通有进水管15，进水管15一端的外侧固定设置有连接法兰，使用时，通过进水管15往景观池本体1内部注入水源，连接法兰方便将进水管15与其他管道连接。

[0026] 具体的，如图1所示，景观池本体1顶部的外围和内壁的底部均铺设有鹅卵石层16，使用时，通过鹅卵石层16提高了景观池本体1的观赏性。

[0027] 本申请实施例一种园林绿化工程的景观池的实施原理为：通过进水管15连接外接管道从而对景观池本体1内部注入水源，当需要对内部水源进行更换时，通过启动微型水泵10，微型水泵10将内部的水源通过进水软管3抽取至净水箱2内，通过过滤板5对水中的杂物进行过滤，过滤后的水抽取至折弯洒水管8利用喷雾头9均匀喷出，从而对四周的林草植物进行灌溉，相较于传统的景观池排水方式，提高了水资源的利用率，并降低了地下水的污染程度，且景观池本体1内部设置有由电机14驱动的，可以在许愿台11内壁周向转动的许愿盒13，游客站在景观池本体1外侧，通过抛洒硬币至许愿盒13进行许愿，提高了整体的趣味性和观赏性。

[0028] 以上均为本申请的较佳实施例，并非依此限制本申请的保护范围，故：凡依本申请的结构、形状、原理所做的等效变化，均应涵盖于本申请的保护范围之内。

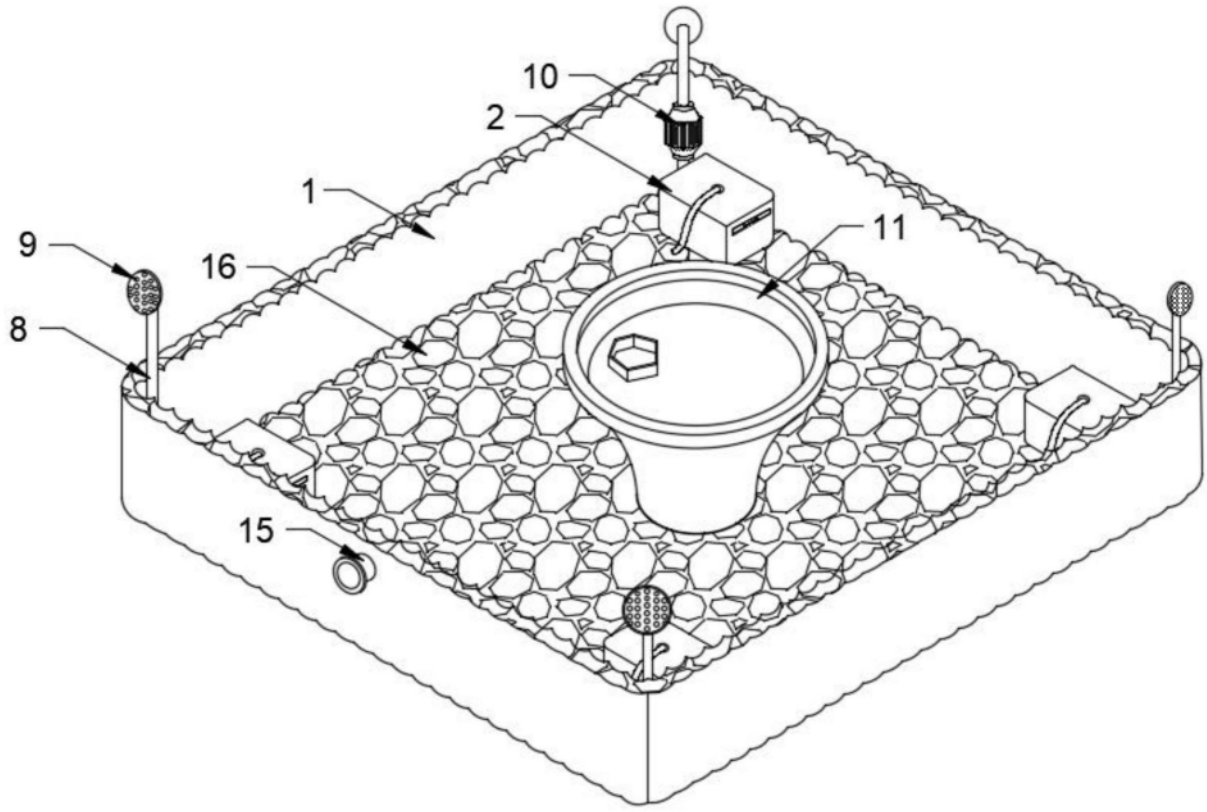

图1

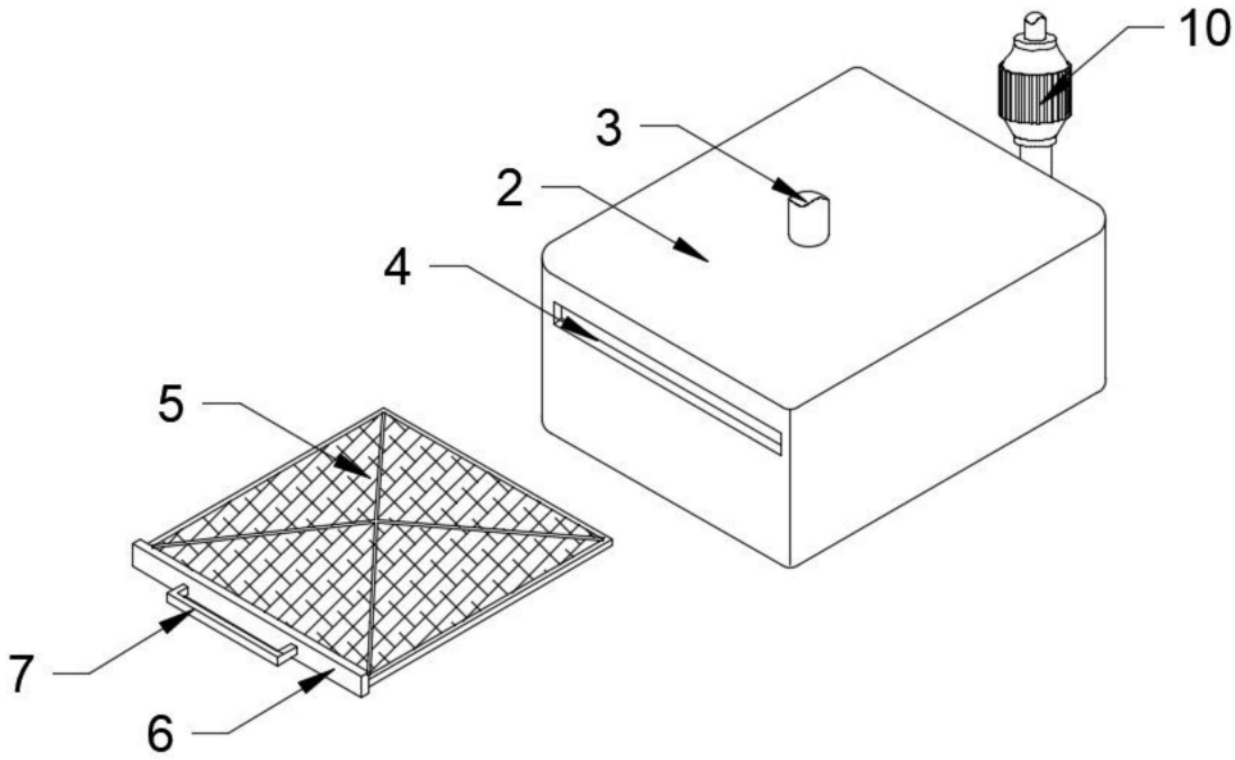

图2

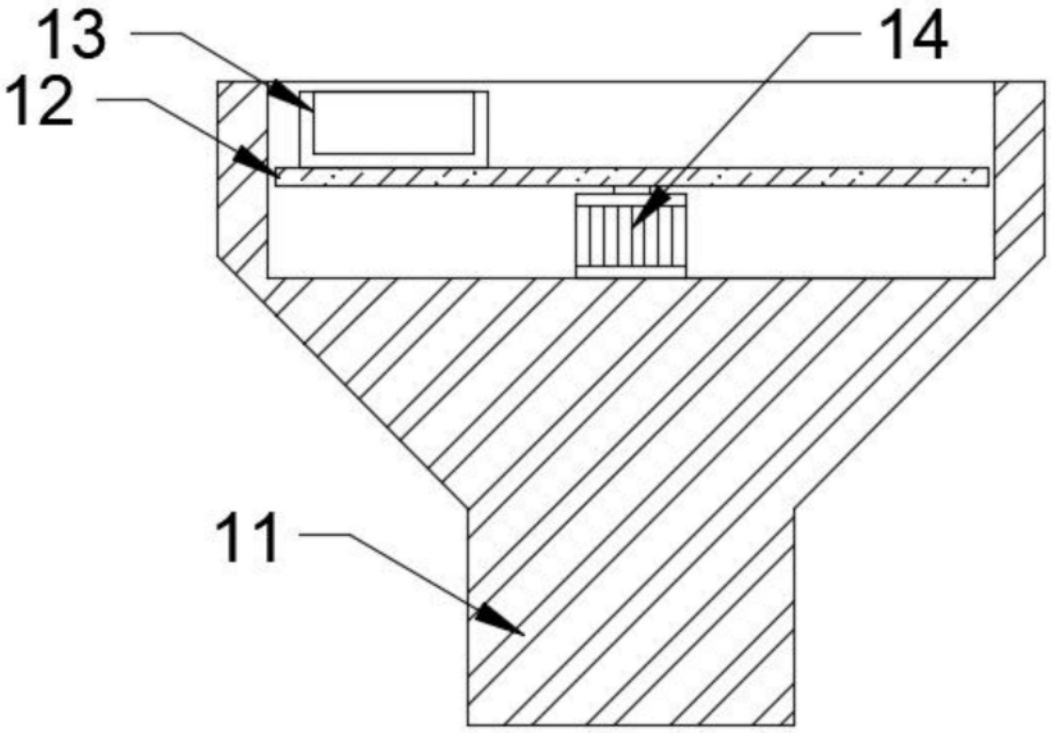

图3