(19)中华人民共和国国家知识产权局

(12)实用新型专利

(10)授权公告号 CN 205923255 U
(45)授权公告日 2017.02.08

(21)申请号 201620798937.2

(22)申请日 2016.07.25

(73)专利权人 张玲凤
地址 310018 浙江省杭州市江干区下沙学源街258号中国计量大学15产权Z2班

(72)发明人 张玲凤

(51)Int.Cl.
A45C 11/00(2006.01)
A45D 33/00(2006.01)
A45C 13/00(2006.01)
A45C 15/00(2006.01)
A45C 15/04(2006.01)

权利要求书1页 说明书2页 附图1页

(54)实用新型名称

一种便携式化妆盒

(57)摘要

本实用新型公开了一种便携式化妆盒。目前化妆已经成为现代都市女性每天的必修功课，但是化妆品和化妆工具的携带却因为种类众多而存在着体积大、琐碎、不宜携带、寻找不便的弊端。本实用新型提供了一种便携式化妆盒，不仅能够利用有限的空间盛装更多的化妆品，而且结构简单，小巧玲珑，携带方便，外观造型美观大方。技术方案是：一种便携式化妆盒，所述左化妆盒座与右化妆盒座转动连接，所述左化妆盒座和右化妆盒座上分别装有提手，便于携带。所述第一化妆盒和第三化妆盒与右化妆盒座固定连接，所述第二化妆盒与左化妆盒座固定连接。所述前盖板与左化妆盒座转动连接，所述后盖板与右化妆盒座转动连接。所述前盖板和后盖板分别装有尼龙粘扣。

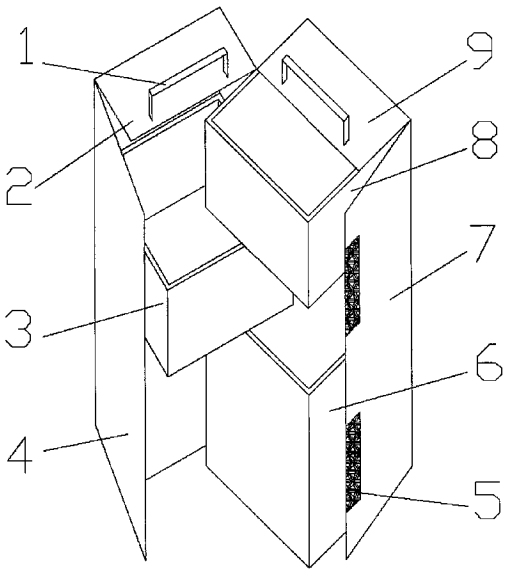

CN 205923255 U

1.一种便携式化妆盒，包括提手(1)、左化妆盒座(2)、第二化妆盒(3)、前盖板(4)、尼龙粘扣(5)、第三化妆盒(6)、后盖板(7)、第一化妆盒(8)、右化妆盒座(9)，其特征在于：所述左化妆盒座(2)与右化妆盒座(9)转动连接，所述左化妆盒座(2)和右化妆盒座(9)从上往下依次设有第一化妆盒(8)、第二化妆盒(3)、第三化妆盒(6)，所述第一化妆盒(8)和第三化妆盒(6)与右化妆盒座(9)固定连接，所述第二化妆盒(3)与左化妆盒座(2)固定连接。

2.根据权利要求1所述的一种便携式化妆盒，其特征在于：所述前盖板(4)与左化妆盒座(2)转动连接，所述后盖板(7)与右化妆盒座(9)转动连接，所述前盖板(4)和后盖板(7)分别装有尼龙粘扣(5)。

3.根据权利要求1所述的一种便携式化妆盒，其特征在于：所述左化妆盒座(2)和右化妆盒座(9)上分别装有提手(1)。

4.根据权利要求1所述的一种便携式化妆盒，其特征在于：所述第一化妆盒(8)、第二化妆盒(3)、第三化妆盒(6)的底面做成正方形。

5.根据权利要求1所述的一种便携式化妆盒，其特征在于：所述第三化妆盒(6)的高度是第一化妆盒(8)、第二化妆盒(3)的两倍。

一种便携式化妆盒

技术领域：

[0001] 本实用新型涉及一种化妆盒，具体地讲，尤其是涉及一种便携式化妆盒。

背景技术：

[0002] 化妆是指运用化妆品和工具，采取一定的步骤和技巧，对人的面部、五官及其他部位进行渲染、描画、整理，增强立体印象，调整形色，掩饰缺陷，从而达到美容目的。一般日常化妆步骤是，第一步：底妆，所需化妆品包括BB霜、2～3种粉底，所需化妆工具是粉扑；第二步：眼妆，所需化妆品是眼影、睫毛膏，所需化妆工具是眉笔、眼影刷、眼线笔、假睫毛、睫毛胶；第三步：唇妆，所需化妆品是唇彩，所需化妆工具是唇线笔、唇彩棒；第四部：修饰，所需化妆品是腮红、蜜粉(散粉)，所需化妆工具是化妆刷。目前化妆已经成为现代都市女性每天的必修功课，但是化妆品和化妆工具的携带却因为种类众多而存在着体积大、琐碎、不宜携带、寻找不便的弊端，给众多女性的日常生活带来许多不必要的麻烦。

发明内容：

[0003] 本实用新型的目的是提供一种便携式化妆盒，不仅能够利用有限的空间盛装更多的化妆品，而且结构简单，小巧玲珑，携带方便，外观造型美观大方。

[0004] 为了达到上述目的，本实用新型的技术方案是：一种便携式化妆盒，包括提手、左化妆盒座、第二化妆盒、前盖板、尼龙粘扣、第三化妆盒、后盖板、第一化妆盒、右化妆盒座。所述左化妆盒座与右化妆盒座转动连接，所述左化妆盒座和右化妆盒座可以最大相对转动180°，便于使用者对小化妆物件的拿取。所述左化妆盒座和右化妆盒座上分别装有提手，便于携带。所述左化妆盒座和右化妆盒座从上往下依次设有第一化妆盒、第二化妆盒、第三化妆盒。所述第一化妆盒和第三化妆盒与右化妆盒座固定连接，所述第二化妆盒与左化妆盒座固定连接，这样交叉设置可以更大限度地增大化妆品的盛装空间，而且无论存取都非常方便。所述前盖板与左化妆盒座转动连接，所述后盖板与右化妆盒座转动连接。所述前盖板和后盖板分别装有尼龙粘扣，所述左化妆盒座和右化妆盒座合拢时，所述前盖板和后盖板可以相互扣住。

[0005] 优选的，所述左化妆盒座和右化妆盒座从上往下依次设有第一化妆盒、第二化妆盒、第三化妆盒。

[0006] 优选的，所述第一化妆盒、第二化妆盒、第三化妆盒底面做成正方形，正方形在平面形状中面积最大，化妆盒容积最大，而且左化妆盒座和右化妆盒座打开时，摆放最稳。

[0007] 优选的，所述第三化妆盒的高度是第一化妆盒、第二化妆盒的两倍，目的是便于存放诸如眉笔眉刷等较长的化妆物件。

[0008] 优选的，所述左化妆盒座与右化妆盒座、所述前盖板与左化妆盒座，所述后盖板与右化妆盒座之间的转动副采用布料。

[0009] 与现有技术相比，本实用新型的有益效果在于：一种便携式化妆盒，左化妆盒座和右化妆盒座转动连接，可以打开或合拢，从上往下依次设有第一化妆盒、第二化妆盒、第三

化妆盒，不仅能够利用有限的空间盛装更多的化妆品，而且结构简单，小巧玲珑，携带方便，外观造型美观大方，符合现代女性的审美观点。

附图说明：

[0010] 附图用来提供对本实用新型的进一步理解，并且构成说明书的一部分，与本实用新型的实施例一起用于解释本实用新型，并不构成对本实用新型的限制。

[0011] 图1为本实用新型的结构示意图。

[0012] 上述附图中各编号的意义是：1：提手；2：左化妆盒座；3：第二化妆盒；4：前盖板；5：尼龙粘扣；6：第三化妆盒；7：后盖板；8：第一化妆盒；9：右化妆盒座。

具体实施方式：

[0013] 以下结合附图对本实用新型的实施例进行说明，应当理解，此处所描述的实施例仅用于说明和解释本实用新型，并不用于限定本实用新型。

[0014] 请参阅图1，一种便携式化妆盒，包括提手1、左化妆盒座2、第二化妆盒3、前盖板4、尼龙粘扣5、第三化妆盒6、后盖板7、第一化妆盒8、右化妆盒座9。所述左化妆盒座2与右化妆盒座9转动连接，所述左化妆盒座2和右化妆盒座9可以最大相对转动180°，便于使用者对小化妆物件的拿取。所述左化妆盒座2和右化妆盒座9上分别装有提手1，便于携带。所述左化妆盒座2和右化妆盒座9从上往下依次设有第一化妆盒8、第二化妆盒3、第三化妆盒6。所述第一化妆盒8和第三化妆盒6与右化妆盒座9固定连接，所述第二化妆盒3与左化妆盒座2固定连接，这样交叉设置可以更大限度地增大化妆品的盛装空间，而且无论存取都非常方便。所述前盖板4与左化妆盒座2转动连接，所述后盖板7与右化妆盒座9转动连接。所述前盖板4和后盖板7分别装有尼龙粘扣5，所述左化妆盒座2和右化妆盒座9合拢时，所述前盖板4和后盖板7可以相互扣住。

[0015] 优选的，所述左化妆盒座2和右化妆盒座9从上往下依次设有第一化妆盒8、第二化妆盒3、第三化妆盒6。

[0016] 优选的，所述第一化妆盒8、第二化妆盒3、第三化妆盒6底面做成正方形，正方形在平面形状中面积最大，化妆盒容积最大，而且左化妆盒座2和右化妆盒座9打开时，摆放最稳。

[0017] 优选的，所述第三化妆盒6的高度是第一化妆盒8、第二化妆盒3的两倍，目的是便于存放诸如眉笔眉刷等较长的化妆物件。

[0018] 优选的，所述左化妆盒座2与右化妆盒座9、所述前盖板4与左化妆盒座2，所述后盖板7与右化妆盒座9之间的转动副采用布料。

[0019] 以上所述仅为本实用新型的实施例而已，并不用于限制本实用新型，尽管参照前述实施例对本实用新型进行了详细的说明，对于本领域的技术人员来说，其依然可以对前述各实施例所记载的技术方案进行修改，或者对其中部分技术特征进行等同替换。凡在本实用新型的精神和原则之内，所作的任何修改、等同替换、改进等，均应包含在本实用新型的保护范围之内。

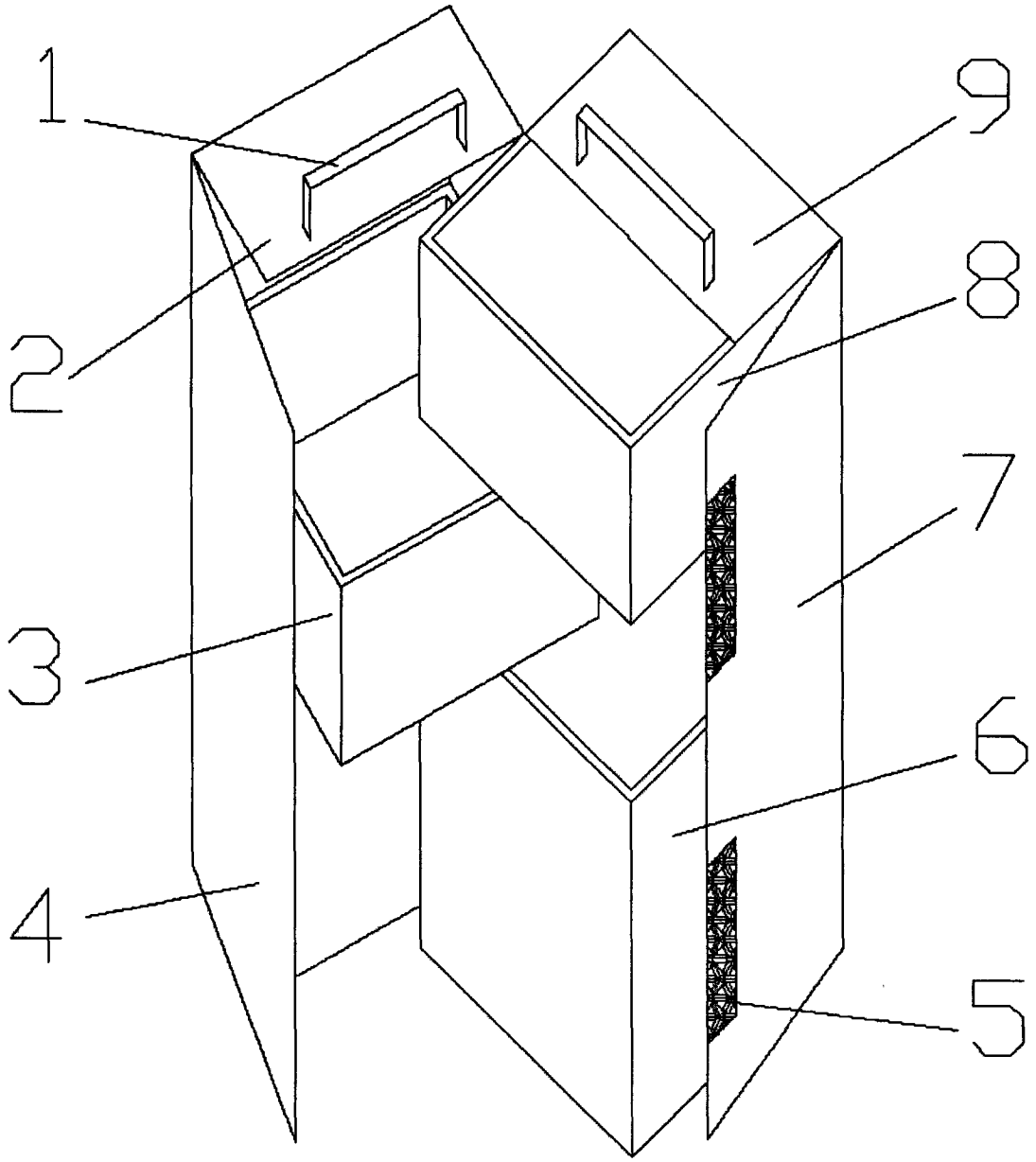

图1