(19)中华人民共和国国家知识产权局

(12)实用新型专利

(10)授权公告号 CN 209186241 U
(45)授权公告日 2019.08.02

(21)申请号 201821603207.8

(22)申请日 2018.09.29

(73)专利权人 任丘市佳恒电器科技有限公司
地址 062550 河北省沧州市任丘市于村乡前王约村

(72)发明人 杨翠平 卢翠颖 卢世豪 邓柏宇 李美仪

(74)专利代理机构 北京慕达星云知识产权代理事务所(特殊普通合伙) 11465
代理人 李冉

(51)Int.Cl.
A47G 9/06(2006.01)
F24F 6/00(2006.01)

权利要求书1页 说明书4页 附图3页

(54)实用新型名称

一种具有加湿功能的水暖毯

(57)摘要

本实用新型公开了一种具有加湿功能的水暖毯。一种具有加湿功能的水暖毯，包括：水暖毯本体和水暖毯主机；所述水暖毯本体包括毯体底层、水暖毯毯体、毯体上层；所述水暖毯主机包括加湿器和主机外壳，所述主机外壳上设有控制面板。本实用新型具有加湿功能的水暖毯能够使人在整个睡眠过程中轻松享受热敷效应，增进细胞活动，清除体内垃圾，迅速恢复体力。体力劳动者的疲劳可以通过充足的睡眠得到改善。

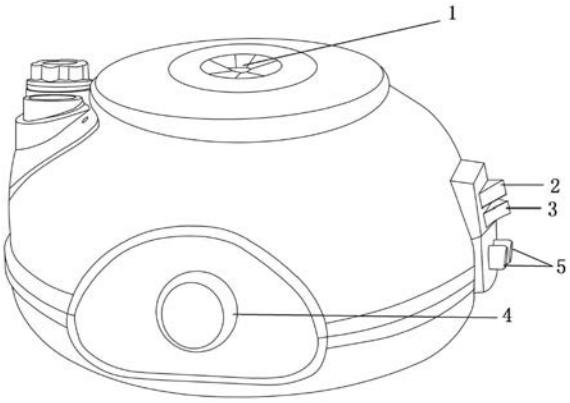

CN 209186241 U

1.一种具有加湿功能的水暖毯,其特征在于,包括:水暖毯本体和水暖毯主机;

所述水暖毯本体包括毯体底层、水暖毯毯体、毯体上层;

所述水暖毯主机包括加湿器和主机外壳,所述主机外壳上设有控制面板;

所述水暖毯毯体使用的材料为软管、布、棉。

2.根据权利要求1所述的一种具有加湿功能的水暖毯,其特征在于,所述水暖毯主机所述外壳的内腔里充有水,所述外壳内腔的顶部固定有加热恒温控制电路,所述外壳内腔的底部或者侧壁上固定有耐高温磁力泵,所述外壳上设有电源开关和注水口,所述外壳内腔内设有加热器。

3.根据权利要求2所述的一种具有加湿功能的水暖毯,其特征在于,所述水暖毯主机控制电路分别与加热器、加湿器和电源开关之间电连接,所述水暖毯主机控制电路通过电源线和外接电源之间电连接,所述电源开关设置在防漏电开关保护罩内,所述注水口和外壳内腔相连通。

4.根据权利要求3所述的一种具有加湿功能的水暖毯,其特征在于,所述主机外壳具体包括:主机大盖和主机外壳壳体。

5.根据权利要求4所述的一种具有加湿功能的水暖毯,其特征在于,所述外壳的主机大盖的中心处设有一透气孔。

6.根据权利要求5所述的一种具有加湿功能的水暖毯,其特征在于,所述水暖毯主机内部设有加水口和报警装置;

所述加水口包括加湿器加水口和水暖毯加水口;

所述报警装置为缺水报警装置;

所述水暖毯加水口和缺水报警装置设于水暖毯主机内部,所述加湿器加水口设于水暖毯主机的外部。

7.根据权利要求5所述的一种具有加湿功能的水暖毯,其特征在于,所述加湿器加水口的邻侧还设有加湿器喷雾口。

8.根据权利要求7所述的一种具有加湿功能的水暖毯,其特征在于,所述水暖毯主机的后侧分别设有加湿器开关和水暖毯开关,所述加湿器和水暖毯为分别控制开关。

9.根据权利要求1-8任一项所述的一种具有加湿功能的水暖毯,其特征在于,所述控制面板为机械手调控制面板和智能显示屏控制面板中任一种。

10.根据权利要求1-8任一项所述的一种具有加湿功能的水暖毯,其特征在于,所述水暖毯主机的底部设有毛刷凹槽和清理毛刷。

一种具有加湿功能的水暖毯

技术领域

[0001] 本实用新型涉及水暖毯，更具体的说是涉及一种具有加湿功能的水暖毯。

背景技术

[0002] 目前，水暖毯(水疗毯)是基于电热毯的种种弊端和不安全性进行的一种改进产品，其具有安全、恒温、无电磁辐射、无感应电压、温度随意调节等诸多优点，自水暖毯出现以来，发展迅速，各式各样的水暖毯被实用新型出来，以满足人们不同的需要，不过目前的水暖毯也逐渐呈现出一些问题，经研究表明，人体不同的部位舒适温度不一样，睡眠的时候每个时间段的适应也不一样。

[0003] 并且，现有的水暖毯仅有辅助睡眠保暖的功效，但是在人体的睡眠过程中，除了温度控制，湿度也非常重要。

[0004] 因此，如何提供一种具有加湿功能的水暖毯是本领域技术人员亟需解决的问题。

实用新型内容

[0005] 有鉴于此，本实用新型提供了一种具有加湿功能的水暖毯。

[0006] 为了实现上述目的，本实用新型采用如下技术方案：

[0007] 一种具有加湿功能的水暖毯，其特征在于，包括：水暖毯本体和水暖毯主机；

[0008] 所述水暖毯本体包括毯体底层、水暖毯毯体、毯体上层；

[0009] 所述水暖毯主机包括加湿器和主机外壳，所述主机外壳上设有控制面板；

[0010] 所述水暖毯毯体使用的材料为软管、布、棉。

[0011] 优选的，所述水暖毯主机所述外壳的内腔里充有水，所述外壳内腔的顶部固定有加热恒温控制电路，所述外壳内腔的底部或者侧壁上固定有耐高温磁力泵，所述外壳上设有电源开关和注水口，所述外壳内腔内设有加热器。

[0012] 优选的，所述水暖毯主机控制电路分别与加热器、加湿器和电源开关之间电连接，所述水暖毯主机控制电路通过电源线和外接电源之间电连接，所述电源开关设置在防漏电开关保护罩内，所述注水口和外壳内腔相连通。

[0013] 优选的，所述主机外壳具体包括：主机大盖和主机外壳壳体。

[0014] 优选的，所述外壳的主机大盖的中心处设有一透气孔。

[0015] 优选的，所述水暖毯主机内部设有加水口和报警装置；

[0016] 所述加水口包括加湿器加水口和水暖毯加水口；

[0017] 所述报警装置为缺水报警装置；

[0018] 所述水暖毯加水口和缺水报警装置设于水暖毯主机内部，所述加湿器加水口设于水暖毯主机的外部。

[0019] 优选的，所述加湿器加水口的邻侧还设有加湿器喷雾口。

[0020] 优选的，所述水暖毯主机的后侧分别设有加湿器开关和水暖毯开关，所述加湿器和水暖毯为分别控制开关。

[0021] 优选的，所述控制面板为机械手调控制面板和智能显示屏控制面板中任一种。

[0022] 优选的，所述水暖毯主机的底部设有毛刷凹槽和清理毛刷。

[0023] 经由上述的技术方案可知，与现有技术相比，本实用新型公开提供了一种具有加湿功能的水暖毯，具体效果如下：

[0024] 本发明具有安全省电的性能，水电分离毯体有水无电，消除了以往产品易发生“触电”“火灾”的安全隐患，节能环保。自动加热很稳系统能够保证冬天温暖舒适睡眠，毯体可刷洗折叠，经久耐用，有效改善身体的血液循环，消除身心疲劳，避免了电热毯的电辐射及易使人上火的弊端。

[0025] 本实用新型采用两用主机，加入了加湿器新功能，具有加湿功能的水暖毯能够使人在整个睡眠过程中轻松享受热敷效应，增进细胞活动，清除体内垃圾，迅速恢复体力。体力劳动者的疲劳可以通过充足的睡眠得到改善，而脑力劳动者的精神疲劳是由于神经细胞缺乏活力及体内废弃物累积所致，轻度贫血者同样如此。对于神经系统的疲劳是停止活动还不行，最好的方法是采用热敷，那借助外力的温热效果，促进血液循环，以清除体内废弃物。增进脑力睡眠，人体神经系统彻底放松，从而得到最充分的休息，有助于大脑迅速消除疲意，增进脑力。

[0026] 并且，本实用新型中为了保持加湿喷雾洁净，加湿器与水暖毯为两个独立水箱设计一机两用，并可以根据用户需要一起使用或仅单独使用某一个功能。

[0027] 本实用新型中的加湿器采用新微孔技术，利用高频超声波物理振动，产生负离子，清新空气，调节湿度，负离子能很快与空气融合，除去空气中有害气体，异味，病菌，减少疾病的发生。

[0028] 动态睡眠因为水暖毯的动态效应，能有效平衡身体的骨骼和减少肌肉压力，保证更好的血液循环，减少硬床睡眠者一晚经历30-50次的肢体翻转次数，以及一切不必要的辗转反侧，并对人体产生按摩作用，从而充分地利用好最能恢复疲劳的这段睡眠时间，得到高质量的睡眠。

[0029] 舒适享受水暖毯依据人体工学原理，充分利用水的“无孔不入”的特性，实现了人体曲线与毯体均力贴合，使颈椎、腰椎、腿腕、脚腕不再悬空，身体各部位均匀受力，舒适自然。

[0030] 据研究发现，一条被褥滋生有21万只螨虫，是形成诱发过敏性皮炎和小儿哮喘的主因。而湿度正是细菌、螨虫大量繁殖，生存的有利环境。水暖毯的自动恒温系统能始终保持被褥的干燥、松软，使细菌、螨虫难以滋生。

[0031] 暖毯对青少年而言，可使床垫的反作用力减小到最低程序，让青少年的肌肉、血管、骨骼、神经、脊椎在最小的压力下健康成长，水暖毯的全面贴合可以保证青少年脊椎的自然生理弘度不被改变；另外，水的荡漾可使青少年获得良好的按摩，保障高质量的睡眠，有利于健康发育。

附图说明

[0032] 为了更清楚地说明本实用新型实施例或现有技术中的技术方案，下面将对实施例或现有技术描述中所需要使用的附图作简单地介绍，显而易见地，下面描述中的附图仅仅是本实用新型的实施例，对于本领域普通技术人员来讲，在不付出创造性劳动的前提下，还

可以根据提供的附图获得其他的附图。

[0033] 图1附图为本实用新型实施例1的结构示意图；

[0034] 图2附图为本实用新型实施例2的结构示意图；

[0035] 图3附图为本实用新型实施例3的结构示意图；

[0036] 图4附图为本实用新型实施例4的结构示意图；

[0037] 图5附图为本实用新型的俯视结构示意图；

[0038] 图6附图为本实用新型的仰视结构示意图。

具体实施方式

[0039] 下面将结合本实用新型实施例中的附图，对本实用新型实施例中的技术方案进行清楚、完整地描述，显然，所描述的实施例仅仅是本实用新型一部分实施例，而不是全部的实施例。基于本实用新型中的实施例，本领域普通技术人员在没有做出创造性劳动前提下所获得的所有其他实施例，都属于本实用新型保护的范围。

[0040] 实施例1：

[0041] 如图1、5、6所示，实施例1公开了一种具有加湿功能的水暖毯，包括：水暖毯本体和水暖毯主机；水暖毯本体包括毯体底层、水暖毯毯体、毯体上层；水暖毯主机包括加湿器和主机外壳，所述主机外壳上设有控制面板；水暖毯毯体使用的材料为软管、布、棉。

[0042] 水暖毯主机所述外壳的内腔里充有水，外壳内腔的顶部固定有加热恒温控制电路，外壳内腔的底部或者侧壁上固定有耐高温磁力泵，外壳上设有电源开关和注水口，外壳内腔内设有加热器。

[0043] 水暖毯主机控制电路分别与加热器、加湿器和电源开关之间电连接，所述水暖毯主机控制电路通过电源线和外接电源之间电连接，电源开关设置在防漏电开关保护罩内，所述注水口和外壳内腔相连通。

[0044] 主机外壳具体包括：主机大盖和主机外壳壳体。外壳的主机大盖的中心处设有一透气孔1。水暖毯主机内部设有加水口和报警装置；加水口包括加湿器加水口7和水暖毯加水口8；报警装置为缺水报警装置9；水暖毯加水口8和缺水报警装置9设于水暖毯主机内部，所述加湿器加水口7设于水暖毯主机的外部。

[0045] 加湿器加水口的邻侧还设有加湿器喷雾口6。水暖毯主机的后侧设有开关，所述开关包括加湿器开关3和水暖毯开关2，加湿器和水暖毯为分别控制开关，在开关的下方设有连接管接口5。

[0046] 控制面板为机械手调控制面板，面板上设有旋钮4用于调节，水暖毯主机的底部设有毛刷凹槽和清理毛刷11。

[0047] 实施例2：

[0048] 如图2所示，实施例2是在实施例1的基础上删除了加湿器及相应装置，其他与实施例1相同。

[0049] 实施例3：

[0050] 如图3所示，实施例3公开了一种具有加湿功能的水暖毯，包括：水暖毯本体和水暖毯主机；水暖毯本体包括毯体底层、水暖毯毯体、毯体上层；水暖毯主机包括加湿器和主机外壳，所述主机外壳上设有控制面板；水暖毯毯体使用的材料为软管、布、棉。

[0051] 水暖毯主机所述外壳的内腔里充有水，外壳内腔的顶部固定有加热恒温控制电路，外壳内腔的底部或者侧壁上固定有耐高温磁力泵，外壳上设有电源开关和注水口，外壳内腔内设有加热器。

[0052] 水暖毯主机控制电路分别与加热器、加湿器和电源开关之间电连接，所述水暖毯主机控制电路通过电源线和外接电源之间电连接，电源开关设置在防漏电开关保护罩内，所述注水口和外壳内腔相连通。

[0053] 主机外壳具体包括：主机大盖和主机外壳壳体。外壳的主机大盖的中心处设有一透气孔。水暖毯主机内部设有加水口和报警装置；加水口包括加湿器加水口和水暖毯加水口；报警装置为缺水报警装置；水暖毯加水口和缺水报警装置设于水暖毯主机内部，所述加湿器加水口设于水暖毯主机的外部。

[0054] 加湿器加水口的邻侧还设有加湿器喷雾口。水暖毯主机的后侧分别设有加湿器开关和水暖毯开关，加湿器和水暖毯为分别控制开关。

[0055] 控制面板为智能屏控制面板，水暖毯主机的底部设有毛刷凹槽和清理毛刷。通过智能按键的方式进行使用。

[0056] 实施例4：

[0057] 如图4所示，实施例4是在实施例3的基础上删除了加湿器及相应装置，其他与实施例3相同。

[0058] 本实用新型的具体使用方法如下：

[0059] 1)将整个毯体铺平于床上；

[0060] 2)取出主机放到与床水平的位置，连接管与主机连接好；

[0061] 3)连接管与毯体连接好；

[0062] 4)向主机内加入纯净水，直至水位不再下降，主机不再报警为止；

[0063] 5)盖好主机盖，并按下位于后部的开关键；

[0064] 6)打开主机面板开关，温度调至60度，毯体温暖后，再调至所需温度即可；可能通过机械转动或者遥控器调节温度；

[0065] 7)加湿器注水口的水位不得超过加湿片，按下加湿器开关，瞬间加湿，加湿两小时自动停止，再次开启，需要再次注水，加湿器开关重新启动。

[0066] 另外，由于本实用新型中加湿器和水暖毯所采用的不是一个水箱，并且，加湿和水暖毯这两种能够分别单独控制，可以使消费者根据具体需要去使用，更加方便。

[0067] 本说明书中各个实施例采用递进的方式描述，每个实施例重点说明的都是与其他实施例的不同之处，各个实施例之间相同相似部分互相参见即可。对于实施例公开的装置而言，由于其与实施例公开的方法相对应，所以描述的比较简单，相关之处参见方法部分说明即可。

[0068] 对所公开的实施例的上述说明，使本领域专业技术人员能够实现或使用本实用新型。对这些实施例的多种修改对本领域的专业技术人员来说将是显而易见的，本文中所定义的一般原理可以在不脱离本实用新型的精神或范围的情况下，在其它实施例中实现。因此，本实用新型将不会被限制于本文所示的这些实施例，而是要符合与本文所公开的原理和新颖特点相一致的最宽的范围。

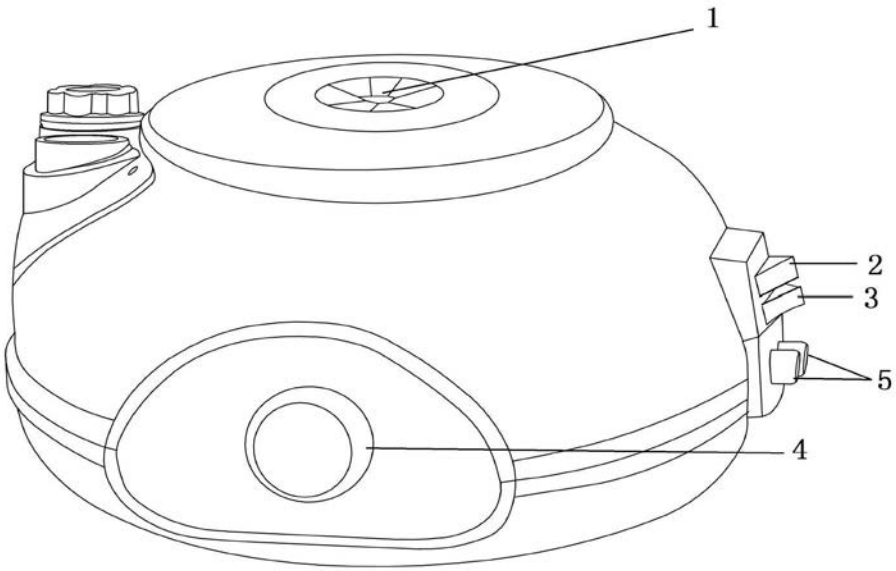

图1

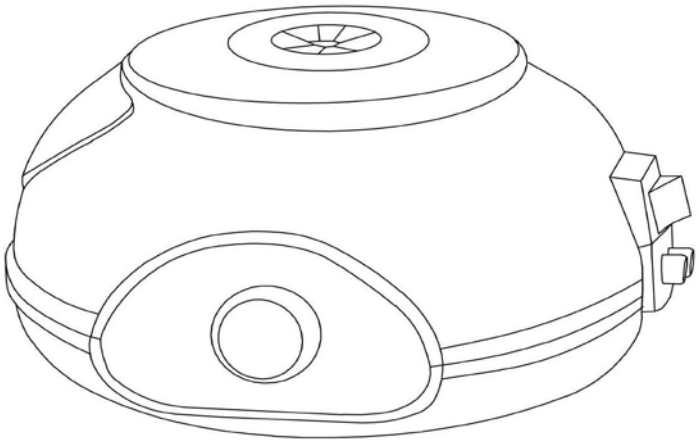

图2

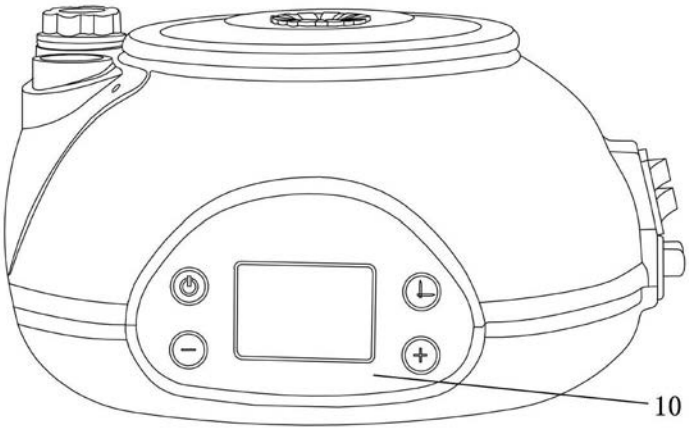

图3

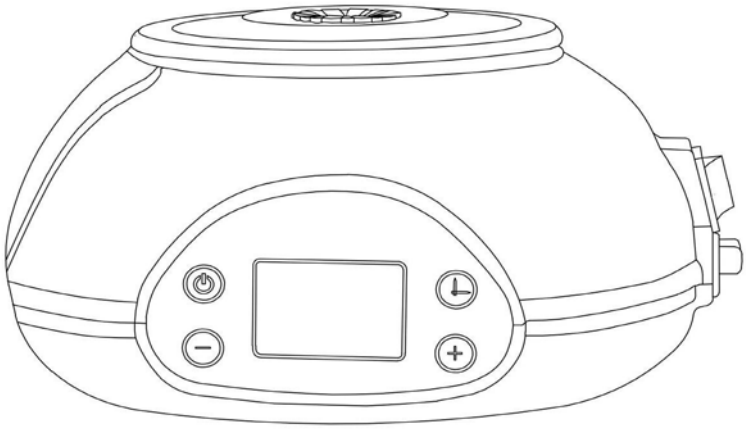

图4

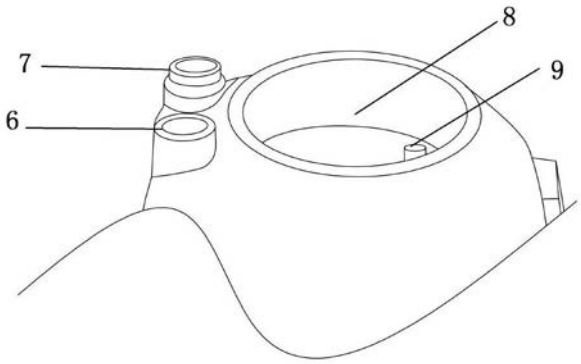

图5

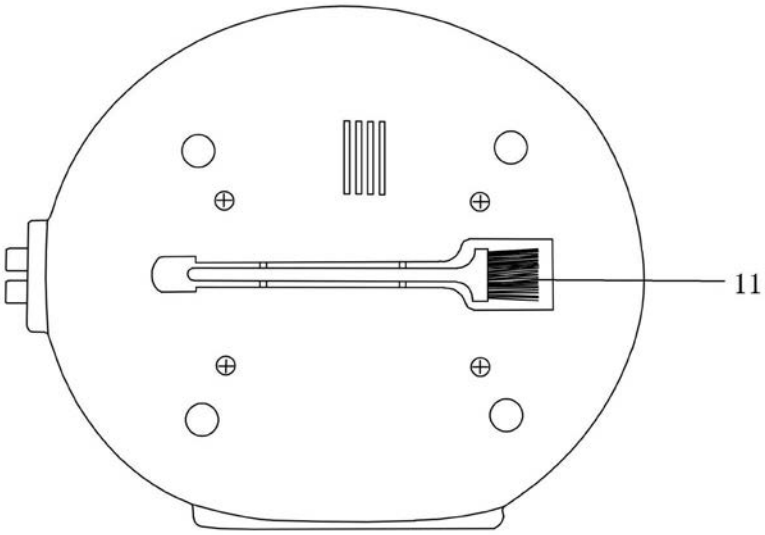

图6