D231037

(19)中華民國智慧財產局

(12)設計說明書公告本　**(11)證書號數：TW D231037 S**

(45)公告日： 中華民國 113 (2024) 年 05 月 01 日

(21)申請案號：112302074　(22)申請日： 中華民國 112 (2023) 年 04 月 28 日

(51)LOC.(13)Cl.：16-06

(30)優先權：2022/11/22　日本　2022-025291

(71)申請人：日商瑞麗新生股份有限公司 (日本) RELIVE CO., LTD.　(JP)
日本

(72)設計人：佐佐木孝 SASAKI, TAKASHI (JP)

(74)代理人：陳長文

(56)參考文獻：

CN	305271972	CN	306923927
CN	307353396	CN	307493307
US	D960967		

審查人員：張玉沟

圖式數：10 共 11 頁

(54)名稱

眼罩

代表圖：

TW D231037 S

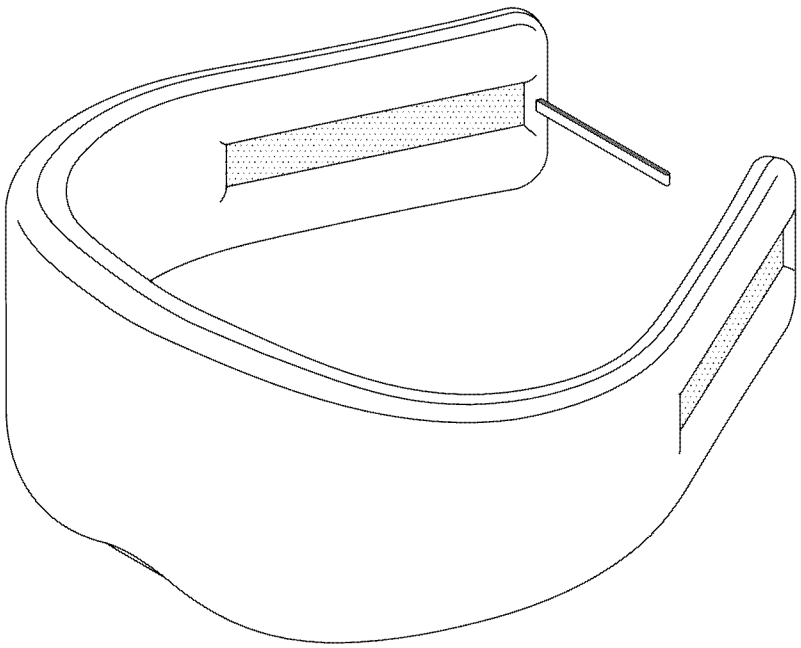

【立體圖】

112年07月20日 所提補正

公告本

D231037

【設計說明書】

【中文設計名稱】

眼罩

【物品用途】

【0001】 本案設計之物品係眼罩。如顯示使用狀態之正面側參考立體圖以及背面側參考立體圖所示，本案設計之物品(眼罩)可由眼罩本體部10覆蓋眼睛，並可於眼罩本體部10之背面側(頭部後側)，一面拉伸繩18一面以魔鬼氈12(以點狀描畫之部分)及16進行可脫著之固定。又，本物品係藉由附加含有礦物(例如，能量石之粉末)之其他構件(例如帶子)、或印刷包含礦物(例如，能量石之粉末)之塗料，而設置包含礦物之部位(礦物存在之部分)者。如顯示礦物存在之部分之內面側參考圖所示，眼罩本體部10之內面側(眼睛接觸之面)之內部或表面中，設有包含眼區域部位51以及頭區域部位52之部位(包含礦物之部位)50。

【設計說明】

【0002】 於「顯示礦物存在之部分之內面側參考圖」中施以斜線之部分表示礦物存在之部分。

【0003】 本案設計係新穎且獨特之樣式，藉由獨特地設計眼罩，可顯現出先前技藝所未有之視覺效果。

112年07月20日 所提補正

【設計圖式】

（指定代表圖）

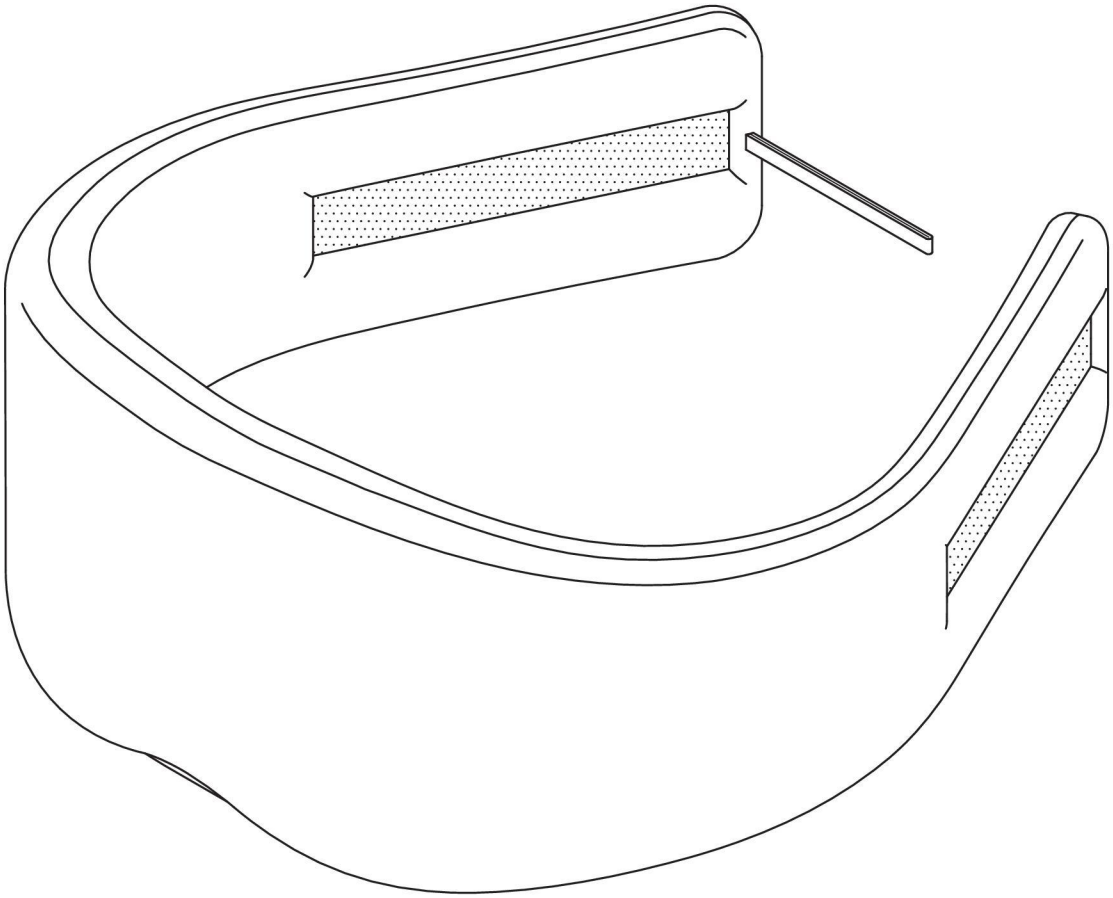

【立體圖】

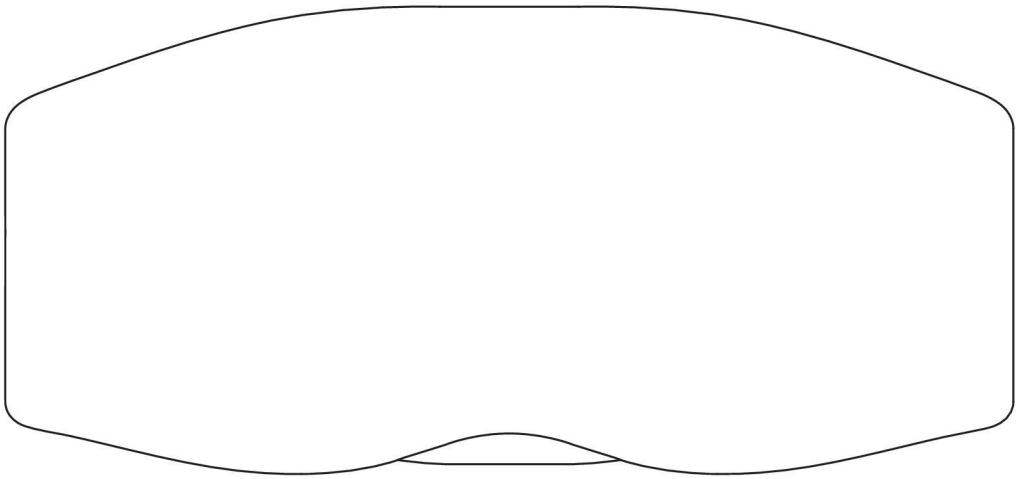

【前視圖】

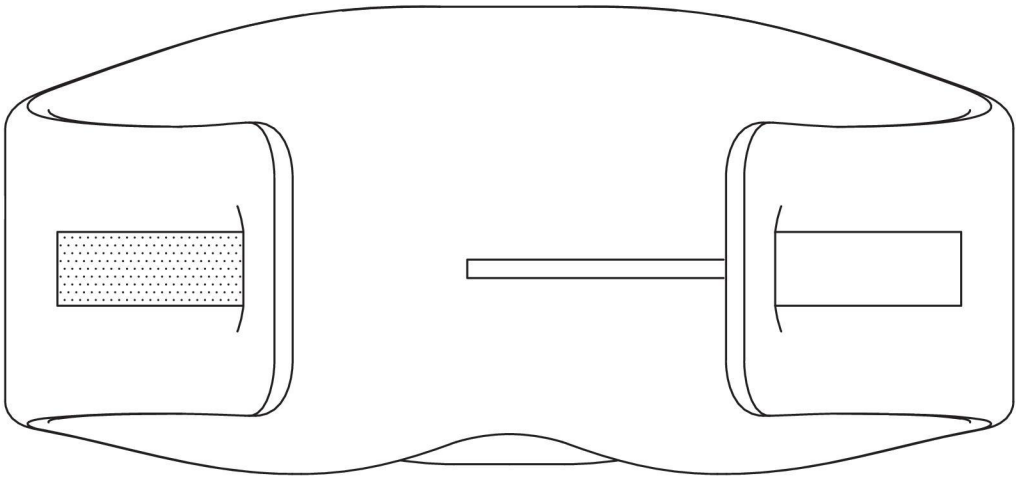

【後視圖】

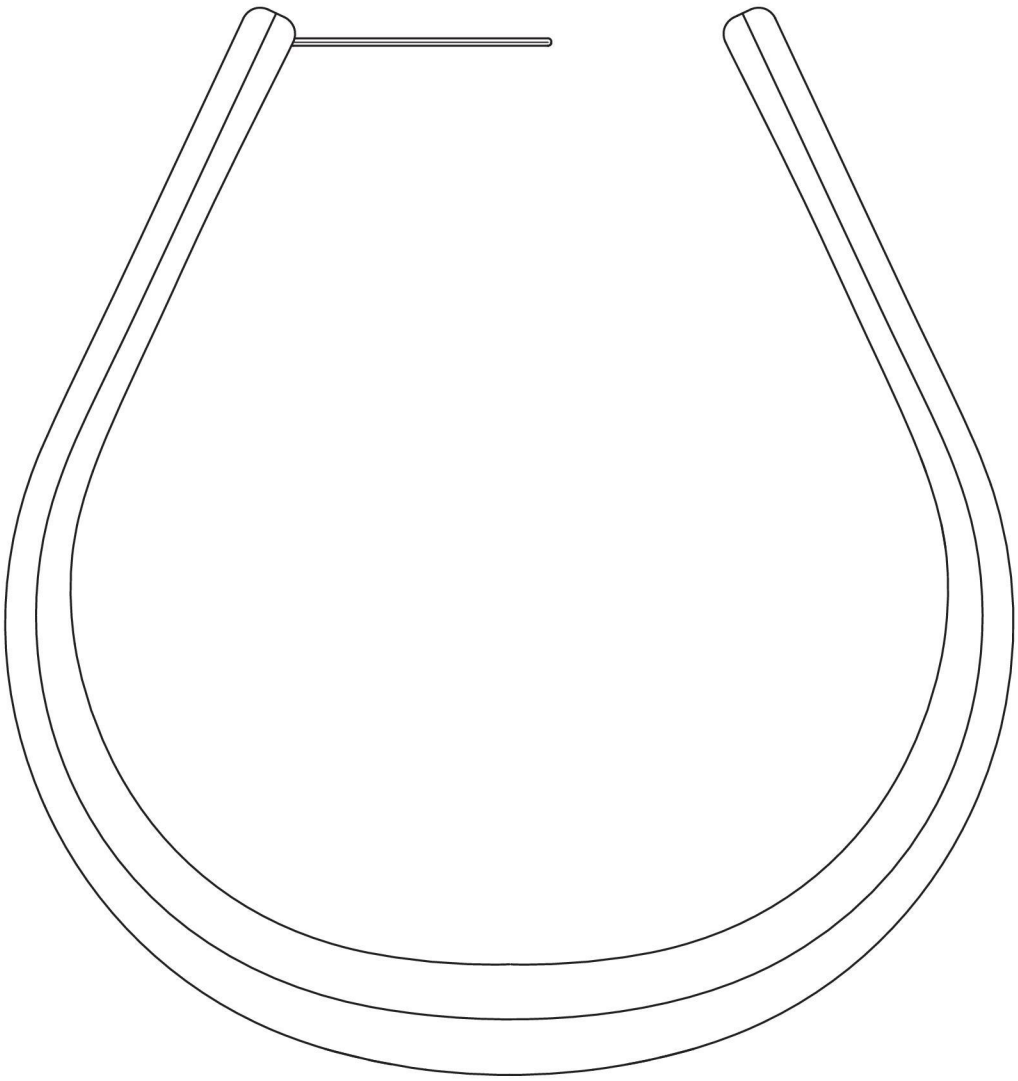

【俯視圖】

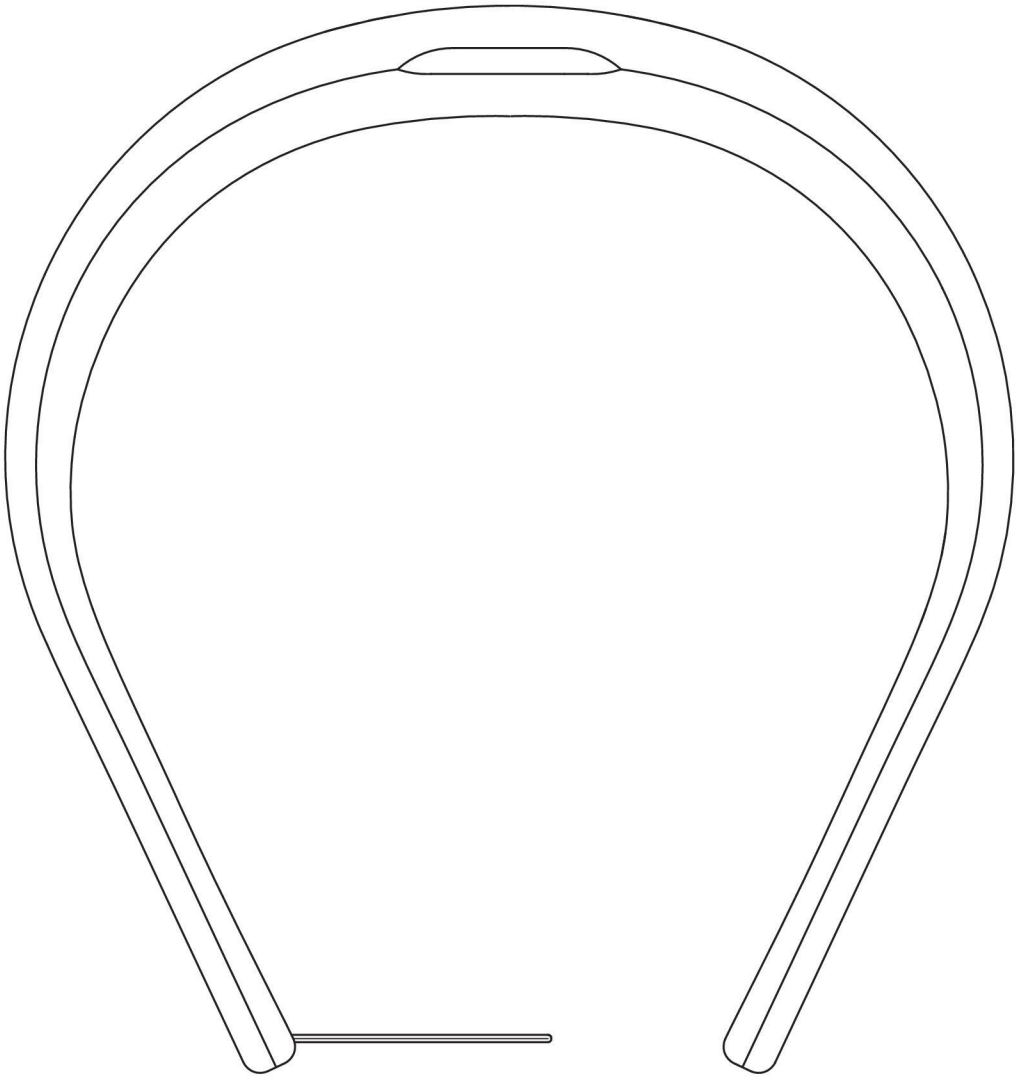

【仰視圖】

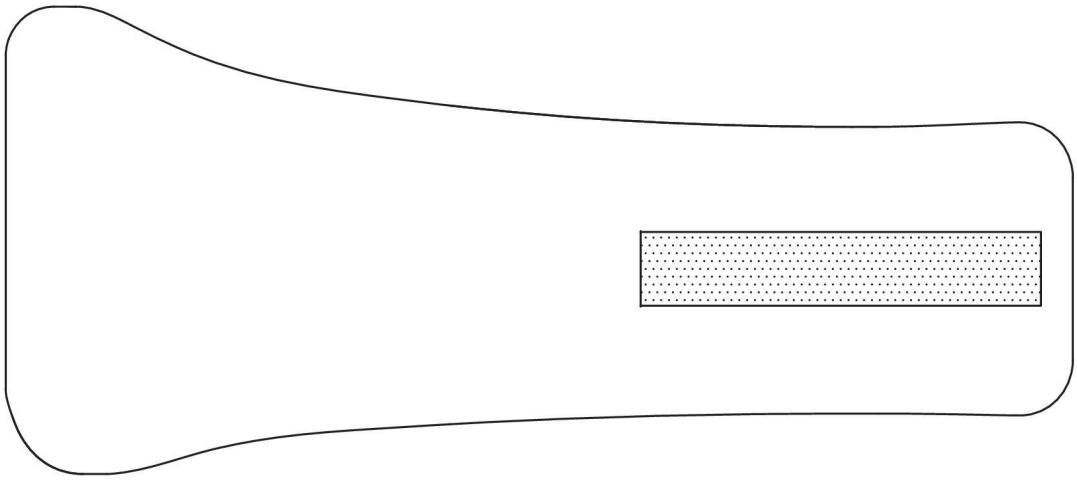

【右側視圖】

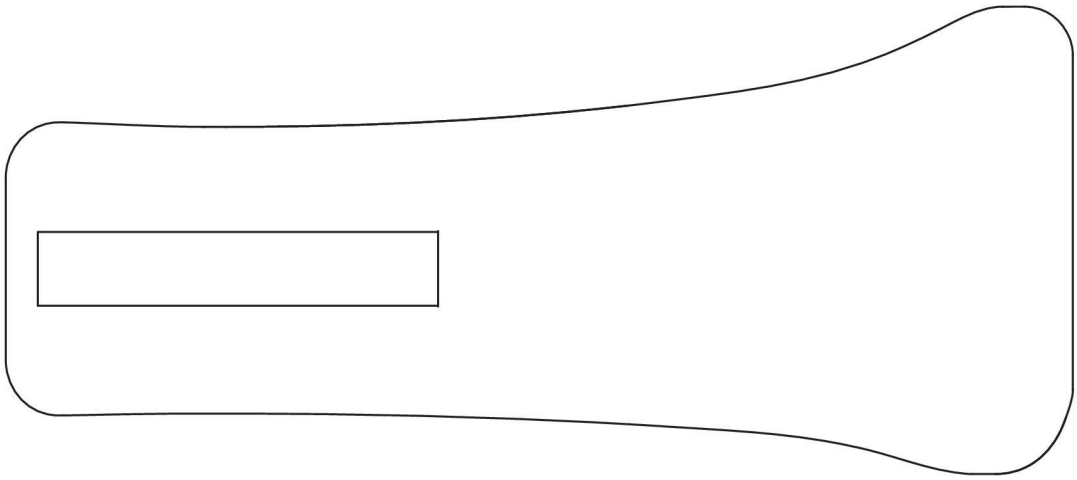

【左側視圖】

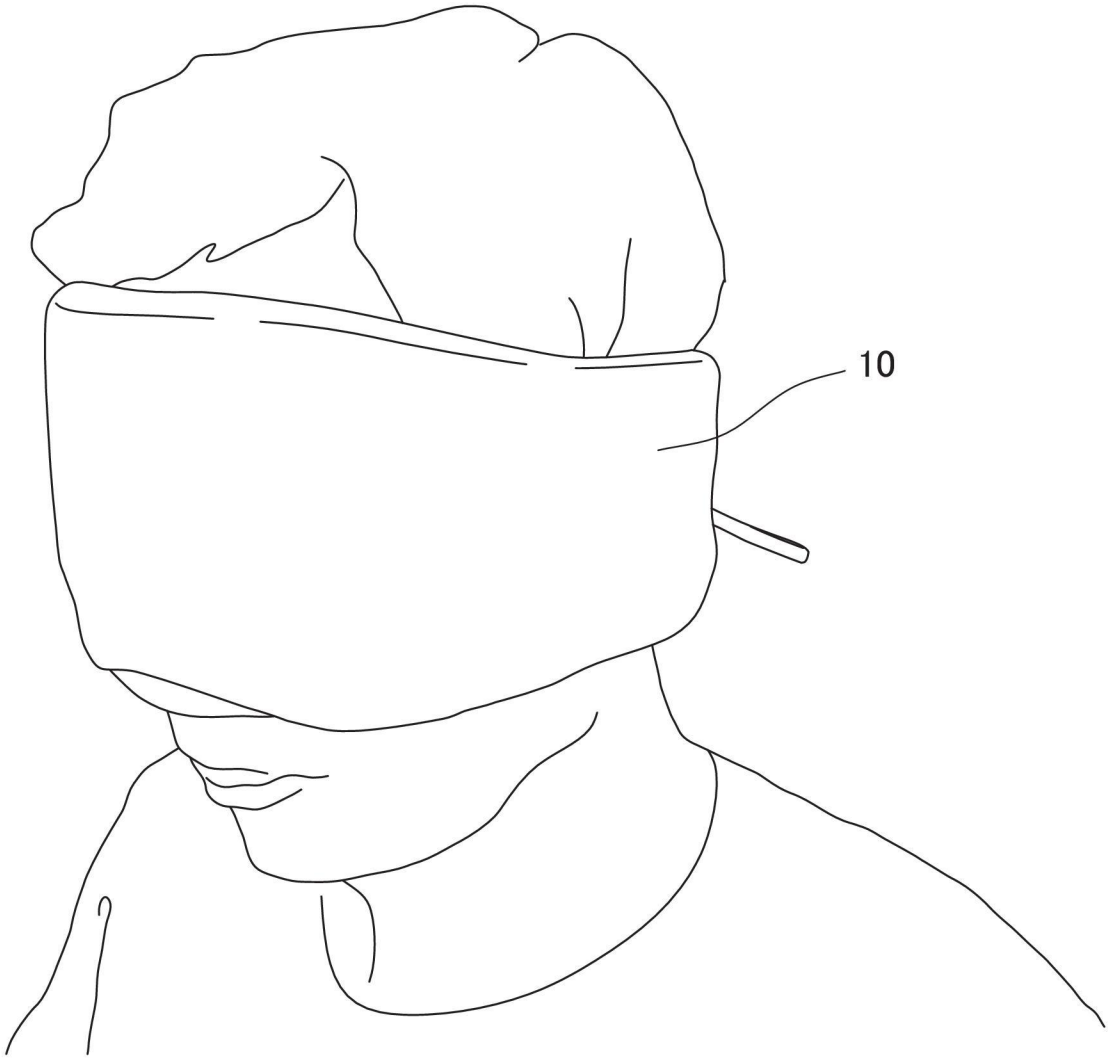

【顯示使用狀態之正面側參考立體圖】

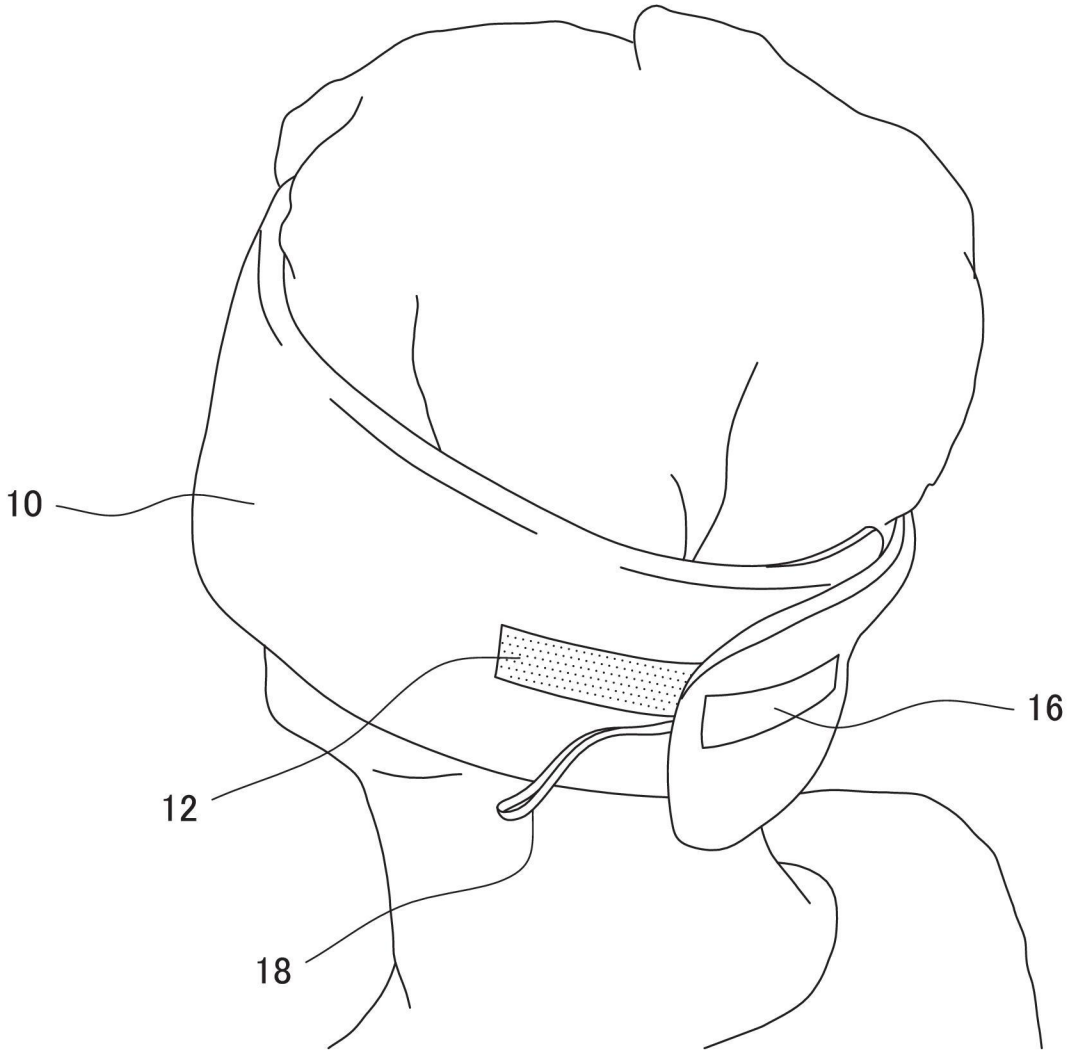

【顯示使用狀態之背面側參考立體圖】

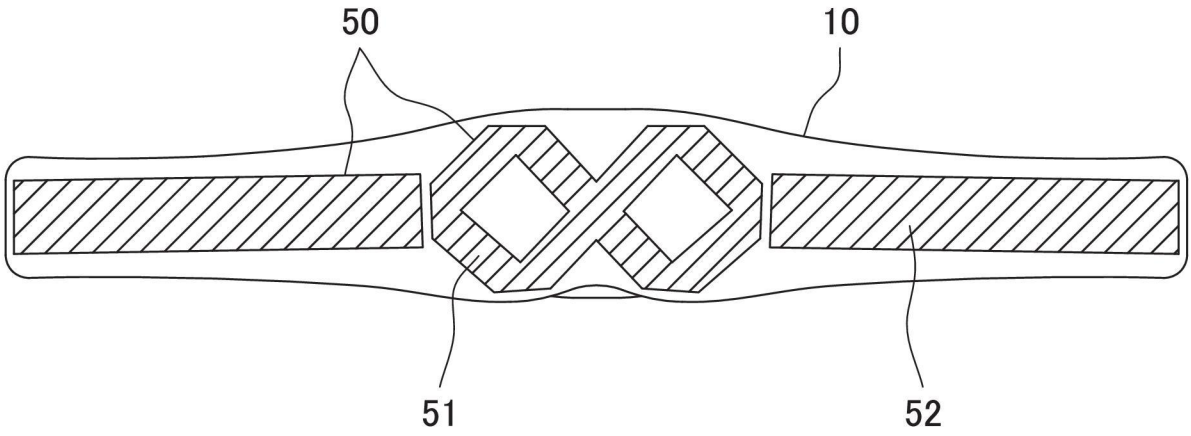

【顯示礦物存在之部分之內面側參考圖】