(19)中华人民共和国国家知识产权局

(12)实用新型专利

(10)授权公告号 CN 204467478 U
(45)授权公告日 2015.07.15

(21)申请号 201520150138.X
(22)申请日 2015.03.17
(73)专利权人 哈尔滨职业技术学院
地址 150000 黑龙江省哈尔滨市香坊区哈平路217号
(72)发明人 李淑华 邹明 杨文 张明明
(74)专利代理机构 哈尔滨龙科专利代理有限公司 23206
代理人 高媛
(51)Int.Cl.
A47B 83/04(2006.01)
A47B 19/10(2006.01)
A47B 19/06(2006.01)
A47B 21/013(2006.01)
A47B 21/007(2006.01)

权利要求书1页 说明书2页 附图1页

(54)实用新型名称

管理教学使用的多媒体教学设备

(57)摘要

一种管理教学使用的多媒体教学设备，包括桌体、透明视窗、显示器、放置架、鼠标、操作台、键盘、麦克风放置槽、第一储存柜、第二储存柜、支撑板、底座、连接轴、麦克风和旋转钮，所述桌体上部设置有透明视窗，所述透明视窗内部设置有显示器，所述操作台上设置有鼠标，键盘和麦克风，所述第一储存柜与支撑板连接，所述第二储存柜设置在第一储存柜上端，所述桌体右侧设置有放置架，并且放置架可以向左推进放入桌体内部，所述操作台上设置有麦克风放置槽，并且操作台与桌体为推进式连接，所述支撑板与底座为推进式连接，并且第一储存柜可以插入到桌体内部，该装置结构简单，造型美观，操作台设计有序，便于操作简单方便，占用空间少，便于推广。

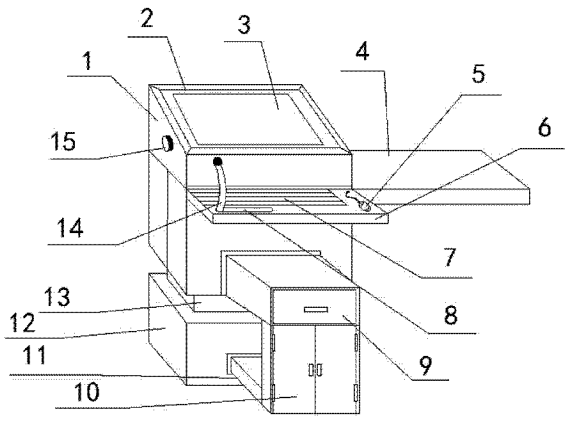

CN 204467478 U

1. 管理教学使用的多媒体教学设备，包括桌体 (1)、透明视窗 (2)、显示器 (3)、放置架 (4)、鼠标 (5)、操作台 (6)、键盘 (7)、麦克风放置槽 (8)、第一储存柜 (9)、第二储存柜 (10)、支撑板 (11)、底座 (12)、连接轴 (13)、麦克风 (14) 和旋转钮 (15)，其特征在于：所述桌体 (1) 上部设置有透明视窗 (2)，所述透明视窗 (2) 内部设置有显示器 (3)，所述操作台 (6) 上设置有鼠标 (5)，键盘 (7) 和麦克风 (14)，所述第一储存柜 (9) 与支撑板 (11) 连接，所述第二储存柜 (10) 设置在第一储存柜 (9) 上端。

2. 根据权利要求 1 所述的管理教学使用的多媒体教学设备，其特征在于：所述桌体 (1) 右侧设置有放置架 (4)，并且放置架 (4) 可以向左推进放入桌体 (1) 内部。

3. 根据权利要求 1 所述的管理教学使用的多媒体教学设备，其特征在于：所述操作台 (6) 上设置有麦克风放置槽 (8)，并且操作台 (6) 与桌体 (1) 为推进式连接。

4. 根据权利要求 1 所述的管理教学使用的多媒体教学设备，其特征在于：所述支撑板 (11) 与底座 (12) 为推进式连接，并且第一储存柜 (9) 可以插入到桌体 (1) 内部。

5. 根据权利要求 1 所述的管理教学使用的多媒体教学设备，其特征在于：所述底座 (12) 与桌体 (1) 通过连接轴 (13) 连接，桌体 (1) 可以围绕底座 (12) 转动。

6. 根据权利要求 1 所述的管理教学使用的多媒体教学设备，其特征在于：所述桌体 (1) 左侧设置有旋转钮 (15)，通过转动旋转钮 (15) 可以调节显示器 (3) 的显示角度。

管理教学使用的多媒体教学设备

技术领域

[0001] 本实用新型涉及一种教学器材，具体涉及管理教学使用的多媒体教学设备。

背景技术

[0002] 现有的教室中所使用的各种多媒体设备都是临时的摆放在已有的教学讲桌上，没有专业的多媒体讲桌，将各种多媒体设备临时的摆放在讲桌上，显得十分的杂乱，各种线路交错，且教室内人员流动性较大，设备易被碰落掉地，同时也不利于使用者操作，影响教室内的整体环境，同时教师授课的时候大多是站立在多媒体讲桌前，教师长时间很难坚持下去，不利于教学，并且教师不可能在一个角度上教学，但是现有的多媒体讲桌都固定不能移动，使得教学质量下降。

实用新型内容

[0003] 本实用新型的目的就在于为了解决上述问题而提供管理教学使用的多媒体教学设备。

[0004] 本实用新型通过以下技术方案来实现上述目的：管理教学使用的多媒体教学设备，包括桌体、透明视窗、显示器、放置架、鼠标、操作台、键盘、麦克风放置槽、第一储存柜、第二储存柜、支撑板、底座、连接轴、麦克风和旋转钮，所述桌体上部设置有透明视窗，所述透明视窗内部设置有显示器，所述操作台上设置有鼠标，键盘和麦克风，所述第一储存柜与支撑板连接，所述第二储存柜设置在第一储存柜上端。

[0005] 优选的，所述桌体右侧设置有放置架，并且放置架可以向左推进放入桌体内部。

[0006] 优选的，所述操作台上设置有麦克风放置槽，并且操作台与桌体为推进式连接。

[0007] 优选的，所述支撑板与底座为推进式连接，并且第一储存柜可以插入到桌体内部。

[0008] 优选的，所述底座与桌体通过连接轴连接，桌体可以围绕底座转动。

[0009] 优选的，所述桌体左侧设置有旋转钮，通过转动旋转钮可以调节显示器的显示角度。

[0010] 本实用新型的有益效果为：该装置结构简单，造型美观，可以根据不同教师的需要调节显示器角度，并且桌体可以旋转，适合不同角度的教学，适应度高，使用方便，储物空间大，第一储存柜在拉出时可以当做凳子使用，简单实用，操作台设计有序，便于操作，放置台可以放置教师随堂教学所需的物品，简单方便，占用空间少，便于推广。

附图说明

[0011] 图 1 为本实用新型所述结构示意图；

[0012] 图中：1、桌体，2、透明视窗，3、显示器，4、放置架，5、鼠标，6、操作台，7、键盘，8、麦克风放置槽，9、第一储存柜，10、第二储存柜，11、支撑板，12、底座，13、连接轴，14、麦克风，15、旋转钮。

具体实施方式

[0013] 下面将结合本实用新型实施例中的附图，对本实用新型实施例中的技术方案进行清楚、完整地描述，显然，所描述的实施例仅仅是本实用新型一部分实施例，而不是全部的实施例。基于本实用新型中的实施例，本领域普通技术人员在没有做出创造性劳动前提下所获得的所有其他实施例，都属于本实用新型保护的范围。

[0014] 结合附图 1 描述，本实用新型管理教学使用的多媒体教学设备，包括桌体 1、透明视窗 2、显示器 3、放置架 4、鼠标 5、操作台 6、键盘 7、麦克风放置槽 8、第一储存柜 9、第二储存柜 10、支撑板 11、底座 12、连接轴 13、麦克风 14 和旋转钮 15，所述桌体 1 上部设置有透明视窗 2，所述透明视窗 2 内部设置有显示器 3，所述操作台 6 上设置有鼠标 5，键盘 7 和麦克风 14，所述第一储存柜 9 与支撑板 11 连接，用于支撑第一储存柜 9 与第二储存柜 10，所述第二储存柜 10 设置在第一储存柜 9 上端，所述桌体 1 右侧设置有放置架 4，并且放置架 4 可以向左推进放入桌体 1 内部，在不使用时推进桌体 1 内，既节省了空间又方便教师的教学，所述操作台 6 上设置有麦克风放置槽 8，在不使用麦克风 14 时可以将麦克风 14 放入麦克风放置槽 8，防止麦克风 14 被损坏，进而延长使用寿命，并且操作台 6 与桌体 1 为推进式连接，所述支撑板 11 与底座 12 为推进式连接，并且第一储存柜 9 可以插入到桌体 1 内部，当拉出储物柜时可以当做凳子以供教师休息，将储物柜与凳子相结合，在节约了资源的同时既方便又实用，所述底座 12 与桌体 1 通过连接轴 13 连接，桌体 1 可以围绕底座 12 转动，所述桌体 1 左侧设置有旋转钮 15，通过转动旋转钮 15 可以调节显示器 3 的显示角度，以便适应不同教师的实际需求进行调节，适应范围广。

[0015] 对于本领域技术人员而言，显然本实用新型不限于上述示范性实施例的细节，而且在不背离本实用新型的精神或基本特征的情况下，能够以其他的具体形式实现本实用新型。因此，无论从哪一点来看，均应将实施例看作是示范性的，而且是非限制性的，本实用新型的范围由所附权利要求而不是上述说明限定，因此旨在将落在权利要求的等同要件的含义和范围内的所有变化囊括在本实用新型内。不应将权利要求中的任何附图标记视为限制所涉及的权利要求。

[0016] 此外，应当理解，虽然本说明书按照实施方式加以描述，但并非每个实施方式仅包含一个独立的技术方案，说明书的这种叙述方式仅仅是为清楚起见，本领域技术人员应当将说明书作为一个整体，各实施例中的技术方案也可以经适当组合，形成本领域技术人员可以理解的其他实施方式。

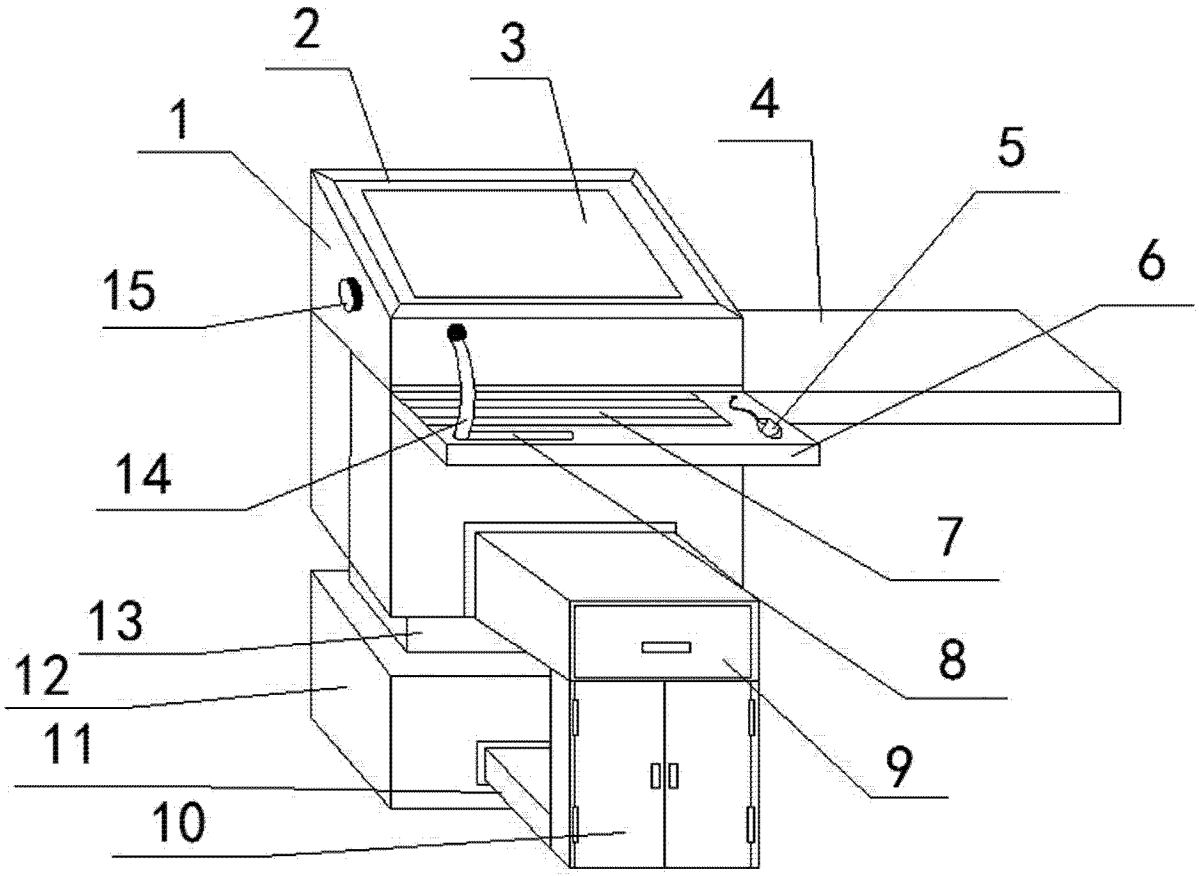

图 1