(19)中华人民共和国国家知识产权局

(12)实用新型专利

(10)授权公告号 CN 201922424 U
(45)授权公告日 2011.08.10

(21)申请号 201120035903.5

(22)申请日 2011.01.28

(73)专利权人 刘叶青
地址 271000 山东省泰安市英雄山中学 2009级2班

(72)发明人 刘叶青

(51)Int.Cl.
B25C 5/00(2006.01)
B25C 7/00(2006.01)

权利要求书 1 页 说明书 1 页 附图 1 页

(54)实用新型名称

新型订书机

(57)摘要

本实用新型公开了一种新型订书机，包括普通订书机1，其特征是在该订书机的底部有针槽2，针槽2内有滑块3，滑块3上配有钢针4，滑块3可在针槽2内滑动，当滑块3滑动到针槽2尾部时，滑块可转起，使钢针4垂直于订书机1的底面。对稍厚或稍硬的书本，可以先使用自带的钢针扎眼，再装订，也可用钢针方便起出装钉失误的订书针。

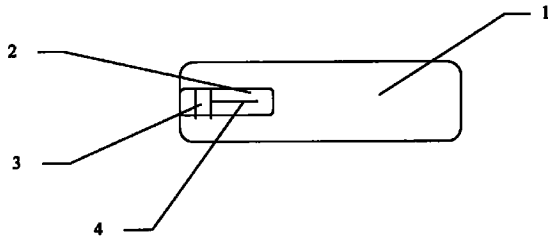

CN 201922424 U

1. 一种新型订书机，包括普通订书机（1），其特征是在该订书机的底部有针槽（2），针槽（2）内有滑块（3），滑块（3）上配有钢针（4），滑块（3）可在针槽（2）内滑动，当滑块（3）滑动到针槽（2）尾部时，滑块可转起，使钢针（4）垂直于订书机（1）的底面。

新型订书机

技术领域

[0001] 本实用新型涉及文化用品，特别涉及一种新型订书机

背景技术

[0002] 现有订书机有大有小，大的不方便携带，小的则对稍厚或稍硬的书本无能为力。

发明内容

[0003] 为克服上述技术问题，本实用新型提供了一种自带钢针的新型订书机。

[0004] 本技术方案是这样实现的：

[0005] 一种新型订书机，包括普通订书机 1，其特征是在该订书机的底部有针槽 2，针槽 2 内有滑块 3，滑块 3 上配有钢针 4，滑块 3 可在针槽 2 内滑动，当滑块 3 滑动到针槽 2 尾部时，滑块可转起，使钢针 4 垂直于订书机 1 的底面。

[0006] 本实用新型的有益效果是：

[0007] 对稍厚或稍硬的书本，可以先使用自带的钢针扎眼，再装订，也可用钢针方便起出装钉失误的订书针。

附图说明

[0008] 图 1 是本实用新型示意图。

[0009] 图 2 是本实用新型的底面示意图。

具体实施方式

[0010] 下面结合附图对本实用新型作进一步的描述，如图 1、图 2，一种新型订书机，包括普通订书机 1，其特征是在该订书机的底部有针槽 2，针槽 2 内有滑块 3，滑块 3 上配有钢针 4，滑块 3 可在针槽 2 内滑动，当滑块 3 滑动到针槽 2 尾部时，滑块可转起，使钢针 4 垂直于订书机 1 的底面。这时，即可用钢针先扎眼，再进行装订，或者可用钢针 4 起出装订失误的订书针。

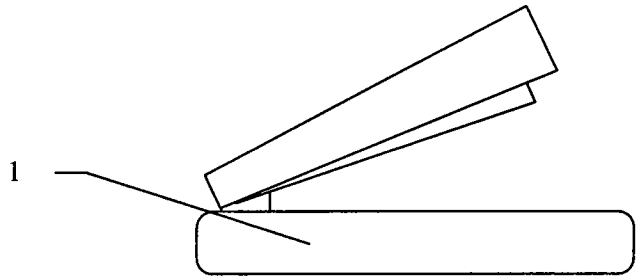

图 1

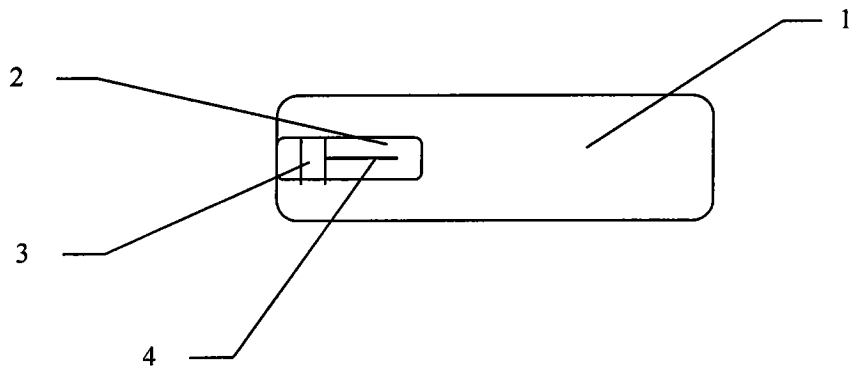

图 2