(19)国家知识产权局

(12)实用新型专利

(10)授权公告号 CN 222065006 U
(45)授权公告日 2024.11.26

(21)申请号 202420687487.4

(22)申请日 2024.04.07

(73)专利权人 丽水市博而达新材料科技有限公司
地址 323000 浙江省丽水市莲都区碧湖镇万洋众创城十六区2号

(72)发明人 王成文 章宇 章柠

(74)专利代理机构 温州锋尚专利代理事务所(普通合伙) 33513
专利代理师 范礼龙

(51)Int.Cl.
D06N 3/00(2006.01)

权利要求书1页 说明书3页 附图4页

(54)实用新型名称

一种合成革生产用压纹装置

(57)摘要

本实用新型涉及一种合成革生产用压纹装置,包括压纹架,设置在压纹架上的压纹棍,压纹架后端设有防卷架,防卷架上固定连接有支撑台,支撑台上端左右两侧都设有滑块,滑块上转动连接有转轴,转轴前端连接有第三电机,第三电机固定连接在滑块上,转轴外侧固定连接有转块,转块内侧滑动连接有安装架,转块内侧开有限位槽,安装架上固定连接有限位块,限位块滑动连接在限位槽内侧,安装架下端转动连接有防卷棍,安装架上端设有安装在限位槽内侧的弹簧,在压纹之前,第三电机带动转轴转动,转轴带动转块转动,转块带动安装架转动,安装架带动防卷棍转动,防卷棍将合成革边缘展平,能够有效避免合成革卷边,使得装置压纹效果好。

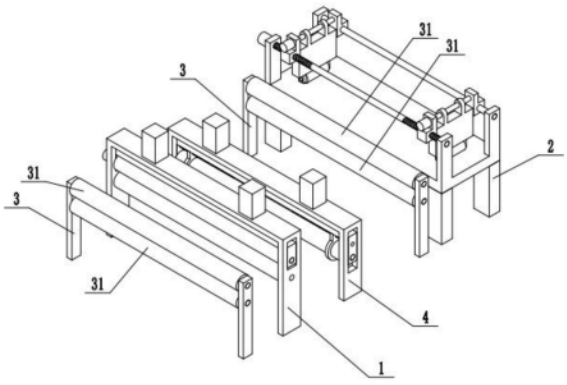

CN 222065006 U

1.一种合成革生产用压纹装置,包括压纹架(1),设置在压纹架(1)上的压纹棍(11),其特征是:所述压纹架(1)后端设有防卷架(2),防卷架(2)上固定连接有支撑台(27),支撑台(27)上端左右两侧都设有滑块(23),滑块(23)上转动连接有转轴(231),转轴(231)前端连接有第三电机(232),第三电机(232)固定连接在滑块(23)上,转轴(231)外侧固定连接有转块(24),转块(24)内侧滑动连接有安装架(25),转块(24)内侧开有限位槽(241),安装架(25)上固定连接有限位块(251),限位块(251)滑动连接在限位槽(241)内侧,安装架(25)下端转动连接有防卷棍(252),安装架(25)上端设有安装在限位槽(241)内侧的弹簧(26)。

2.根据权利要求1所述的一种合成革生产用压纹装置,其特征是:所述弹簧(26)内侧设有固定连接在安装架(25)上的导向轴(253),导向轴(253)滑动连接在转块(24)上。

3.根据权利要求1所述的一种合成革生产用压纹装置,其特征是:所述转轴(231)前后两端都转动连接有滑块(23),前端的滑块(23)上螺纹连接有第一螺杆(21),左右两个第一螺杆(21)的螺纹方向相反,左右两个第一螺杆(21)之间通过第一连接轴(211)固定连接,左端的第一螺杆(21)上连接有第二电机(212),第二电机(212)固定连接在防卷架(2)上,防卷架(2)后端固定连接有固定轴(22),后端的滑块(23)滑动连接在固定轴(22)外侧。

4.根据权利要求1所述的一种合成革生产用压纹装置,其特征是:所述压纹棍(11)外侧转动连接有固定架(12),固定架(12)滑动连接在压纹架(1)上,压纹棍(11)左端连接有第一电机(13),第一电机(13)固定连接在固定架(12)上,压纹棍(11)下端设有转动连接在压纹架(1)上的支撑辊(15),固定架(12)上端连接有第一气缸(14),第一气缸(14)固定连接在压纹架(1)上。

5.根据权利要求1所述的一种合成革生产用压纹装置,其特征是:所述压纹架(1)和防卷架(2)之间设有张紧架(4),张紧架(4)上滑动连接有连接架(42),连接架(42)上端连接有第二气缸(47),第二气缸(47)固定连接在张紧架(4)上,连接架(42)下端转动连接有张紧棍(41)。

6.根据权利要求5所述的一种合成革生产用压纹装置,其特征是:所述张紧棍(41)左右两端都滑动连接有的挡块(43),挡块(43)上端螺纹连接有第二螺杆(44),左右两个第二螺杆(44)的螺纹方向相反,左右两个第二螺杆(44)之间通过第二连接轴(45)固定连接,左端的第二螺杆(44)左端连接有第四电机(46),第四电机(46)固定连接在连接架(42)上。

7.根据权利要求5所述的一种合成革生产用压纹装置,其特征是:所述张紧架(4)和防卷架(2)之间、压纹架(1)前端都设有导向架(3),导向架(3)上转动连接有导向辊(31)。

一种合成革生产用压纹装置

技术领域

[0001] 本实用新型涉及合成革生产技术领域,尤其涉及一种合成革生产用压纹装置。

背景技术

[0002] 申请号:CN202020809570.6的实用新型专利公开了一种合成革的压纹装置,包括设备壳体、压纹辊、输送台和电动伸缩杆,设备壳体呈矩形结构,在设备壳体底端面对称焊接有支撑块;设备壳体的顶端内壁之间设置有压纹辊,压纹辊垂直正下方且位于设备壳体两侧内壁之间通过螺栓固定安装有输送台,设备壳体的两侧板内均对称开设有行程通槽,且在两组行程通槽内均滑动连接有行程块,两组行程块之间通过中心轴与压纹辊连接,其中一组行程块一侧设置有第一驱动电机;设备壳体顶端之间水平焊接有固定板,在固定板底端面嵌设有两组电动滑轨,两组电动滑轨内均滑动连接有滑块,滑块底端面焊接有电动伸缩杆;电动伸缩杆底端面通过螺栓安装有L夹持块,两组L夹持块内壁均朝向输送台,并且两组L夹持块内壁开设有安装腔,该安装腔内通过转轴连接有第一辅助滚轮。上述技术方案不仅便有合成革的输送,且便于夹持定位,防止输送偏移,提高压纹的精度。但是合成革在输送过程中易卷边,影响压纹效果。

实用新型内容

[0003] 本实用新型要解决上述现有技术存在的问题,提供一种合成革生产用压纹装置,设有防卷棍,能够有效避免合成革卷边,使得装置压纹效果好。

[0004] 本实用新型解决其技术问题采用的技术方案:这种合成革生产用压纹装置,包括压纹架,设置在压纹架上的压纹棍,所述压纹架后端设有防卷架,防卷架上固定连接有支撑台,支撑台上端左右两侧都设有滑块,滑块上转动连接有转轴,转轴前端连接有第三电机,第三电机固定连接在滑块上,转轴外侧固定连接有转块,转块内侧滑动连接有安装架,转块内侧开有限位槽,安装架上固定连接有限位块,限位块滑动连接在限位槽内侧,安装架下端转动连接有防卷棍,安装架上端设有安装在限位槽内侧的弹簧,在压纹之前,第三电机带动转轴转动,转轴带动转块转动,转块带动安装架转动,安装架带动防卷棍转动,防卷棍将合成革边缘展平,能够有效避免合成革卷边,使得装置压纹效果好,弹簧能够使得防卷棍与合成革的接触面积更大,在转块到达最低点前,防卷棍就与合成革接触,防卷棍对合成革的展平效果更好。

[0005] 为了进一步完善,所述弹簧内侧设有固定连接在安装架上的导向轴,导向轴滑动连接在转块上,使得弹簧的使用效果更好。

[0006] 进一步完善,所述转轴前后两端都转动连接有滑块,前端的滑块上螺纹连接有第一螺杆,左右两个第一螺杆的螺纹方向相反,左右两个第一螺杆之间通过第一连接轴固定连接,左端的第一螺杆上连接有第二电机,第二电机固定连接在防卷架上,防卷架后端固定连接有固定轴,后端的滑块滑动连接在固定轴外侧,防卷棍的左右位置可调,能够适应不同宽度的合成革,使得装置使用效果更好。

[0007] 进一步完善,所述压纹棍外侧转动连接有固定架,固定架滑动连接在压纹架上,压纹棍左端连接有第一电机,第一电机固定连接在固定架上,压纹棍下端设有转动连接在压纹架上的支撑辊,固定架上端连接有第一气缸,第一气缸固定连接在压纹架上。

[0008] 进一步完善,所述压纹架和防卷架之间设有张紧架,张紧架上滑动连接有连接架,连接架上端连接有第二气缸,第二气缸固定连接在张紧架上,连接架下端转动连接有张紧棍,张紧棍能够对合成革进行张紧,使得合成革的压纹效果更好。

[0009] 进一步完善,所述张紧棍左右两端都滑动连接有的挡块,挡块上端螺纹连接有第二螺杆,左右两个第二螺杆的螺纹方向相反,左右两个第二螺杆之间通过第二连接轴固定连接,左端的第二螺杆左端连接有第四电机,第四电机固定连接在连接架上,挡块能够对合成革侧边进行定位,避免合成革滑动,使得合成革的压纹效果更好。

[0010] 进一步完善,所述张紧架和防卷架之间、压纹架前端都设有导向架,导向架上转动连接有导向辊,使得装置使用效果更好。

[0011] 本实用新型有益的效果是:在压纹之前,第三电机带动转轴转动,转轴带动转块转动,转块带动安装架转动,安装架带动防卷棍转动,防卷棍将合成革边缘展平,能够有效避免合成革卷边,使得装置压纹效果好,弹簧能够使得防卷棍与合成革的接触面积更大,在转块到达最低点前,防卷棍就与合成革接触,防卷棍对合成革的展平效果更好。

附图说明

[0012] 图1为本实用新型的结构示意图;

[0013] 图2为本实用新型压纹架的结构示意图;

[0014] 图3为本实用新型防卷架的结构示意图;

[0015] 图4为本实用新型转块的右剖视图;

[0016] 图5为本实用新型张紧架的结构示意图。

[0017] 附图标记说明:1、压纹架;11、压纹棍;12、固定架;13、第一电机;14、第一气缸;15、支撑辊;2、防卷架;21、第一螺杆;211、第一连接轴;212、第二电机;22、固定轴;23、滑块;231、转轴;232、第三电机;24、转块;241、限位槽;25、安装架;251、限位块;252、防卷棍;253、导向轴;26、弹簧;27、支撑台;3、导向架;31、导向辊;4、张紧架;41、张紧棍;42、连接架;43、挡块;44、第二螺杆;45、第二连接轴;46、第四电机;47、第二气缸。

具体实施方式

[0018] 下面结合附图1-5对本实用新型作进一步说明:

[0019] 如图1-图2所示:本实施例中一种合成革生产用压纹装置,包括压纹架1,设置在压纹架1上的压纹棍11,压纹棍11外侧转动连接有固定架12,固定架12滑动连接在压纹架1上,压纹棍11左端连接有第一电机13,第一电机13固定连接在固定架12上,压纹棍11下端设有转动连接在压纹架1上的支撑辊15,固定架12上端连接有第一气缸14,第一气缸14固定连接在压纹架1上。

[0020] 如图1和图3-图4所示:压纹架1后端设有防卷架2,防卷架2上固定连接有支撑台27,支撑台27上端左右两侧都设有转轴231,转轴231前后两端都转动连接有滑块23,前端的滑块23上螺纹连接有第一螺杆21,左右两个第一螺杆21的螺纹方向相反,左右两个第一螺

杆21之间通过第一连接轴211固定连接,左端的第一螺杆21上连接有第二电机212,第二电机212固定连接在防卷架2上,防卷架2后端固定连接有固定轴22,后端的滑块23滑动连接在固定轴22外侧,转轴231前端连接有第三电机232,第三电机232固定连接在滑块23上,转轴231外侧固定连接有转块24,转块24内侧滑动连接有安装架25,转块24内侧开有限位槽241,安装架25上固定连接有限位块251,限位块251滑动连接在限位槽241内侧,安装架25下端转动连接有防卷棍252,安装架25上端设有安装在限位槽241内侧的弹簧26,弹簧26内侧设有固定连接在安装架25上的导向轴253,导向轴253滑动连接在转块24上。

[0021] 如图1和图5所示:压纹架1和防卷架2之间设有张紧架4,张紧架4上滑动连接有连接架42,连接架42上端连接有第二气缸47,第二气缸47固定连接在张紧架4上,连接架42下端转动连接有张紧棍41,张紧棍41左右两端都滑动连接有的挡块43,挡块43上端螺纹连接有第二螺杆44,左右两个第二螺杆44的螺纹方向相反,左右两个第二螺杆44之间通过第二连接轴45固定连接,左端的第二螺杆44左端连接有第四电机46,第四电机46固定连接在连接架42上,张紧架4和防卷架2之间、压纹架1前端都设有导向架3,导向架3上转动连接有导向辊31。

[0022] 本实用新型在使用时:第二电机212带动第一螺杆21转动,第一螺杆21带动滑块23相互靠近或远离,滑块23通过转轴231带动转块24相互靠近或远离,转块24通过安装架25带动防卷棍252相互靠近或远离到指定位置,第四电机46带动第二螺杆44转动,第二螺杆44带动挡块43相互靠近或远离到指定位置,将合成革依次穿过支撑台27上端、后端的导向棍之间、张紧棍41下端、压纹棍11下端、前端的导向辊31之间,第三电机232带动转轴231转动,转轴231带动转块24转动,转块24带动安装架25转动,安装架25带动防卷棍252转动对合成革进行展平,第二气缸47通过连接架42带动张紧棍41下移对合成革进行张紧,第一气缸14通过固定架12带动压纹棍11下移对合成革进行压纹。

[0023] 虽然本实用新型已通过参考优选的实施例进行了图示和描述,但是,本专业普通技术人员应当了解,在权利要求书的范围内,可作形式和细节上的各种各样变化。

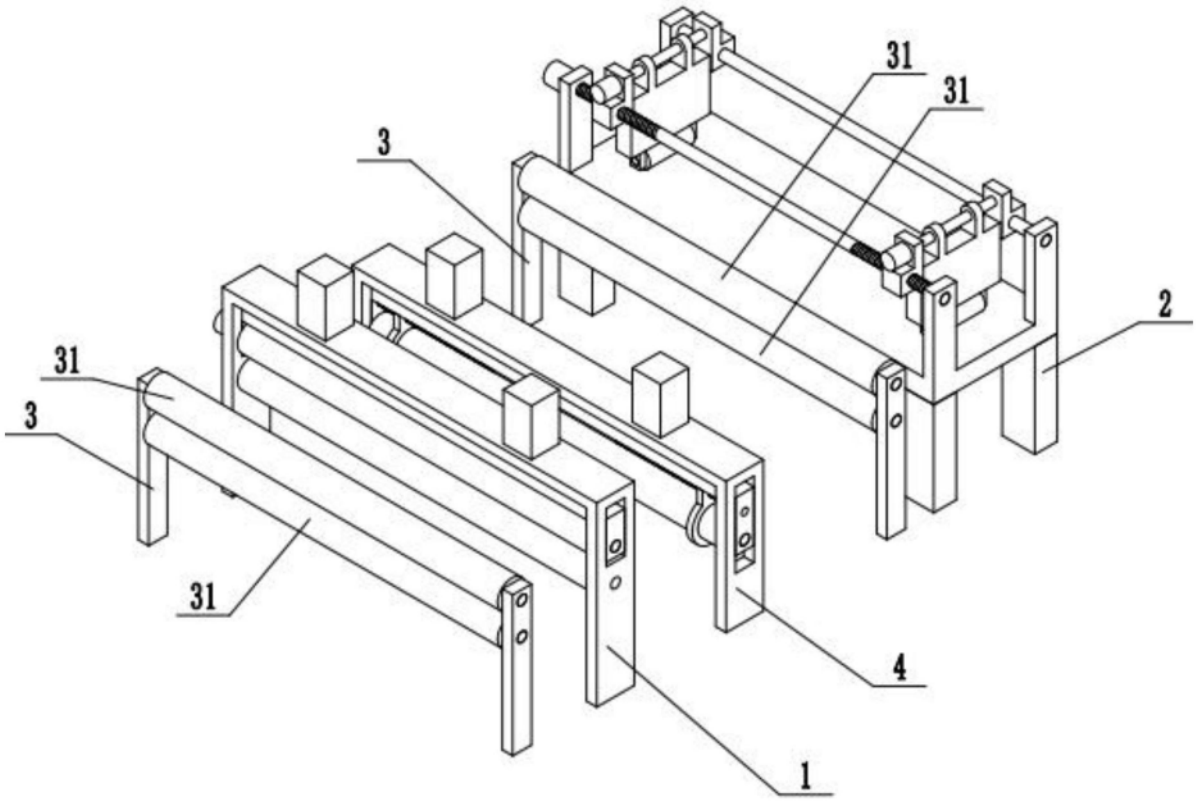

图1

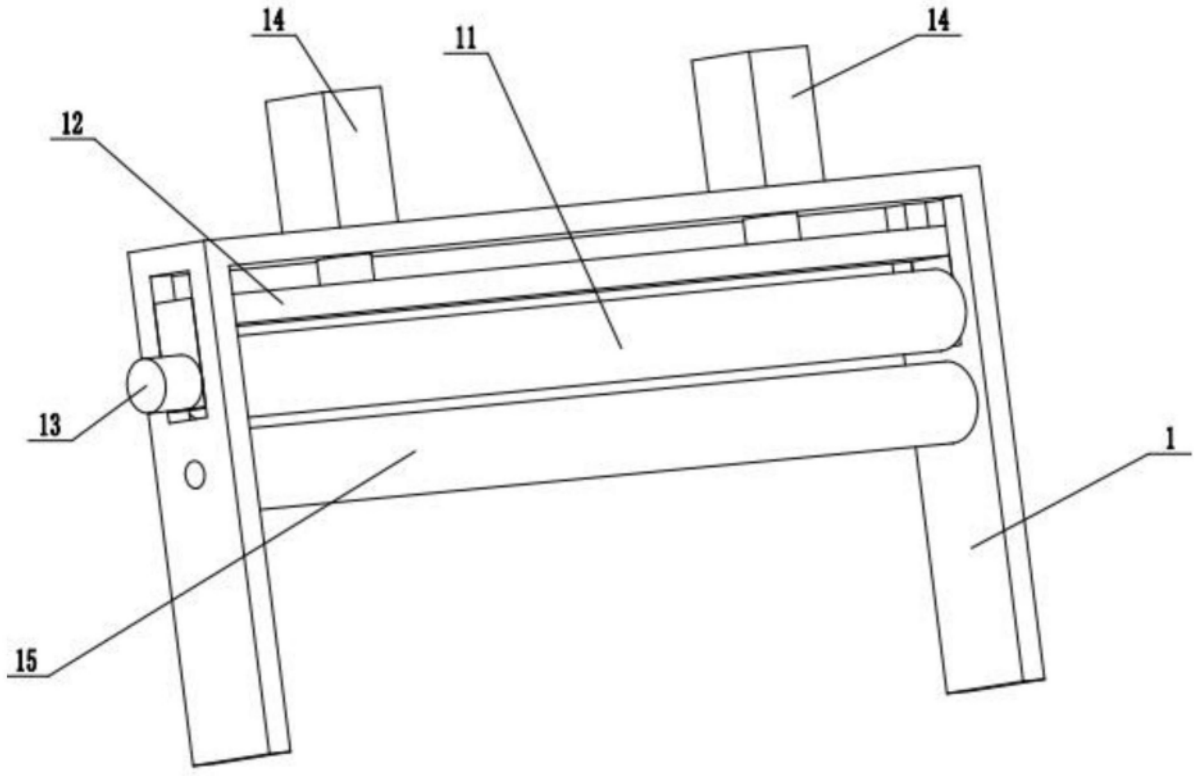

图2

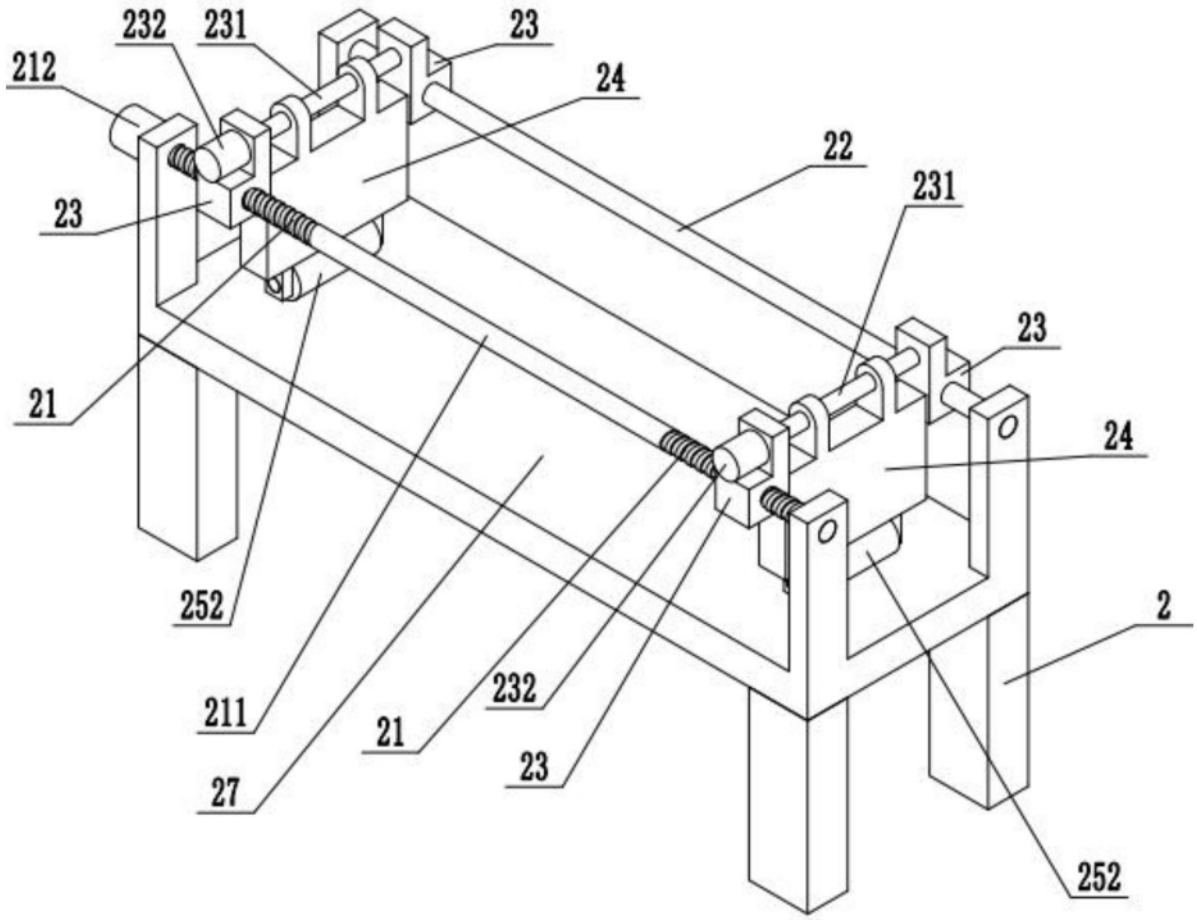

图3

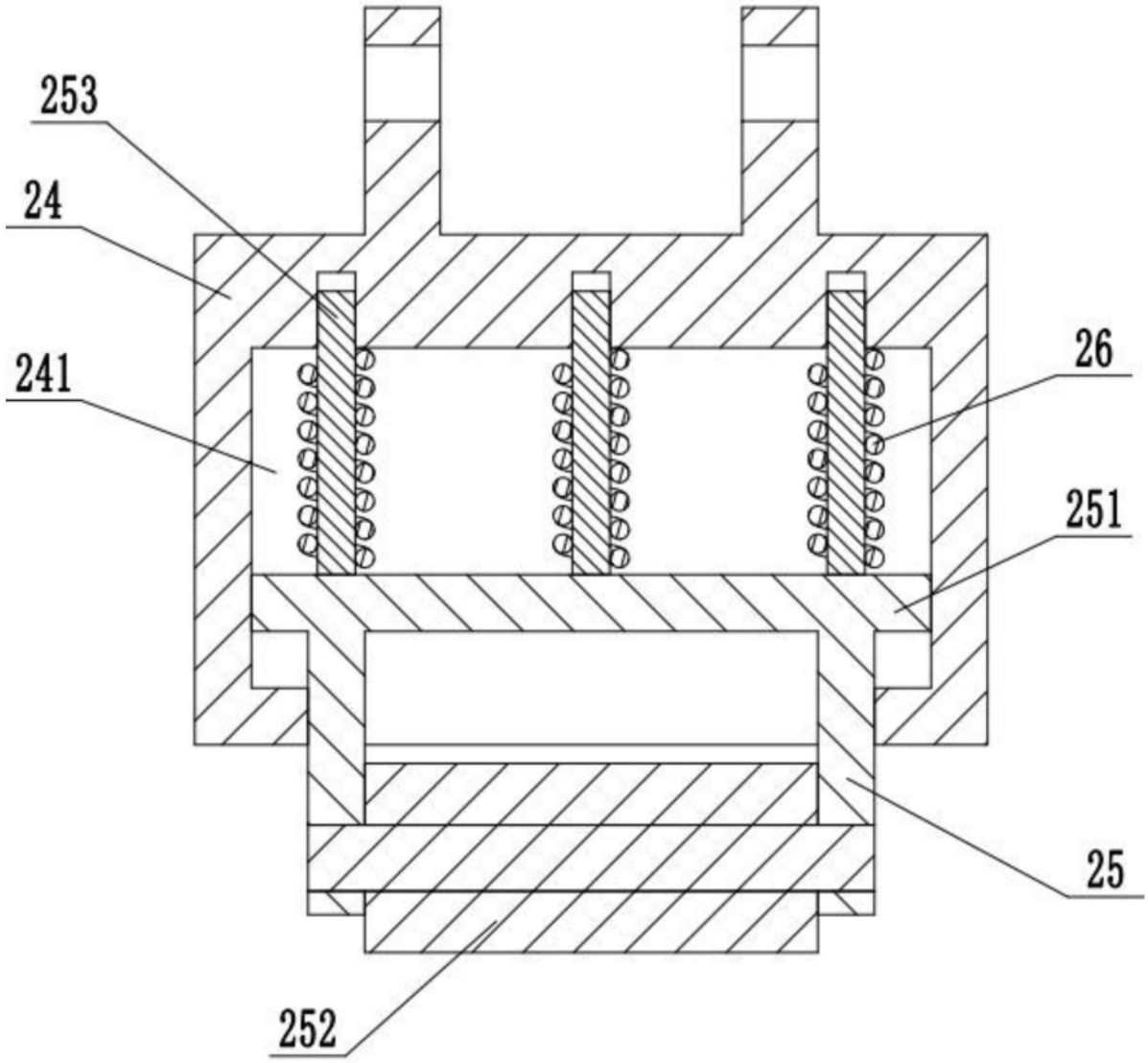

图4

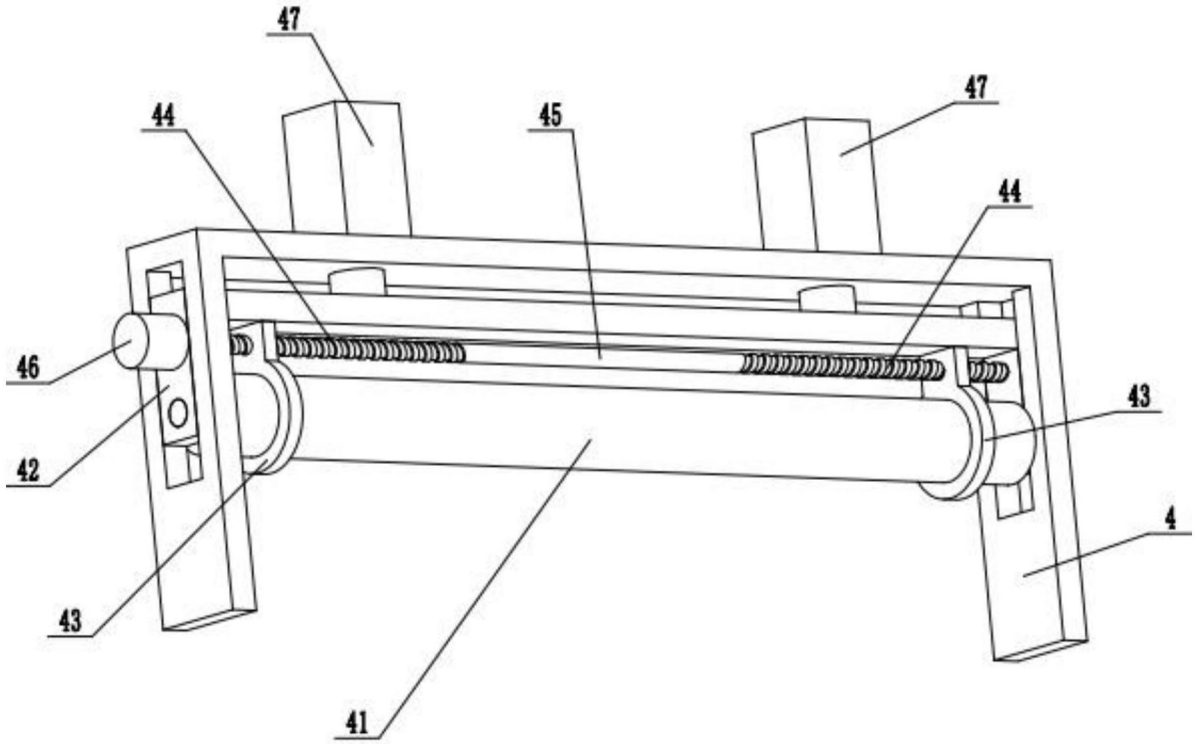

图5