(19)中华人民共和国国家知识产权局

(12)发明专利申请

(10)申请公布号 CN 107374339 A
(43)申请公布日 2017.11.24

(21)申请号 201710710490.8

(22)申请日 2017.08.18

(71)申请人 江门市盈德钢化玻璃制品有限公司
地址 529000 广东省江门市蓬江区杜阮镇瑶村工业区

(72)发明人 魏敏时 熊进

(74)专利代理机构 广州嘉权专利商标事务所有限公司 44205
代理人 陈均钦

(51)Int.Cl.
A47J 27/08(2006.01)

权利要求书1页 说明书2页 附图2页

(54)发明名称

一种磁吸式低压锅

(57)摘要

本发明公开了一种磁吸式低压锅，包括锅体和盖在锅体上的锅盖，锅盖上设有盖柄，所述锅体上部两侧装有锅耳，锅耳上固定有永磁铁，锅盖两侧连接与永磁铁对应贴合的铁片。通过永磁铁将铁片吸附，使锅盖与锅体连接为一体，有效的防止锅盖松动，使锅盖与锅体紧密贴合，通过永磁铁的磁力克服锅体内的气压，极大的增强了其密封性，有效的防止锅体内的液体溢出，使低压锅在使用中更加稳定，锅盖的震动更小，且开盖也非常简单，人力揭开锅盖即可，无需其他结构固定，极大的降低了生产成本。

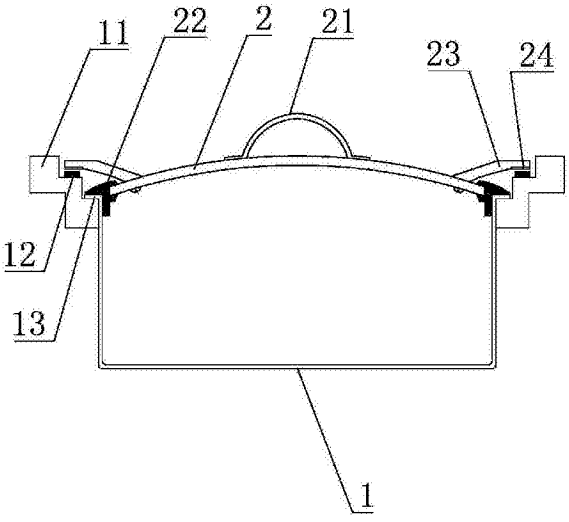

CN 107374339 A

1.一种磁吸式低压锅，包括锅体和盖在锅体上的锅盖，锅盖上设有盖柄，其特征在于：所述锅体上部两侧装有锅耳，锅耳上固定有永磁铁，锅盖两侧连接与永磁铁对应贴合的铁片。

2.根据权利要求1所述的一种磁吸式低压锅，其特征在于：所述锅耳为三级阶梯状，永磁铁固定在其中部的阶梯上，锅盖两侧装有延伸至锅耳上方的连接板，铁片固定在连接板端部下侧。

3.根据权利要求2所述的一种磁吸式低压锅，其特征在于：所述锅盖外圈设有与锅体上沿适配的硅胶密封圈，锅体上沿往外侧延伸有外延圈，锅耳的最下级阶梯固定在外延圈与锅体之间，硅胶密封圈与锅体内圈和外延圈的连接处适配。

4.根据权利要求2所述的一种磁吸式低压锅，其特征在于：所述连接板端部下侧面设为平面，铁片固定在该平面并设为与永磁铁相同的形状。

5.根据权利要求2～4任一所述的一种磁吸式低压锅，其特征在于：所述盖柄为固定在锅盖中部方便手握的提环，其两端朝向两侧的连接板。

6.根据权利要求2～4任一所述的一种磁吸式低压锅，其特征在于：所述锅盖中部设有连接柱，盖柄为固定在连接柱顶端的一弧形杆，两连接板分别连接在盖柄两端。

一种磁吸式低压锅

技术领域

[0001] 本发明涉及炊具技术领域，特别是涉及一种低压锅。

背景技术

[0002] 现有的低压锅依靠重力放置在锅体上，使用时锅盖在锅内气压的冲击下非常容易松动，震动大，密封性很差，锅体内的液体很容易溢出，而有的低压锅锅盖通过开关等连接结构固定在锅体上，开盖又较为复杂，也增加了低压锅的生产成本。因此，有必要对现有的低压锅进行改进和优化。

发明内容

[0003] 为克服现有技术的不足，本发明提供一种通过磁力固定锅盖的低压锅，以增强其密封性。

[0004] 本发明解决其技术问题所采用的技术方案是：

[0005] 一种磁吸式低压锅，包括锅体和盖在锅体上的锅盖，锅盖上设有盖柄，所述锅体上部两侧装有锅耳，锅耳上固定有永磁铁，锅盖两侧连接与永磁铁对应贴合的铁片。

[0006] 所述锅耳为三级阶梯状，永磁铁固定在其中部的阶梯上，锅盖两侧装有延伸至锅耳上方的连接板，铁片固定在连接板端部下侧。

[0007] 所述锅盖外圈设有与锅体上沿适配的硅胶密封圈，锅体上沿往外侧延伸有外延圈，锅耳的最下级阶梯固定在外延圈与锅体之间，硅胶密封圈与锅体内圈和外延圈的连接处适配。

[0008] 所述连接板端部下侧面设为平面，铁片固定在该平面并设为与永磁铁相同的形状。

[0009] 所述盖柄为固定在锅盖中部方便手握的提环，其两端朝向两侧的连接板。

[0010] 所述锅盖中部设有连接柱，盖柄为固定在连接柱顶端的一弧形杆，两连接板分别连接在盖柄两端。

[0011] 本发明的有益效果是：通过永磁铁将铁片吸附，使锅盖与锅体连接为一体，有效的防止锅盖松动，使锅盖与锅体紧密贴合，通过永磁铁的磁力克服锅体内的气压，极大的增强了其密封性，有效的防止锅体内的液体溢出，使低压锅在使用中更加稳定，锅盖的震动更小，且开盖也非常简单，人力揭开锅盖即可，无需其他结构固定，极大的降低了生产成本。

附图说明

[0012] 下面结合附图和实施例对本发明进一步说明。

[0013] 图1是本发明的结构示意图；

[0014] 图2是本发明中连接板设置在盖柄上时的结构示意图。

具体实施方式

[0015] 参照图1至2，本发明的一种磁吸式低压锅，包括锅体1和盖在锅体1上的锅盖2，锅盖2主体采用玻璃制成，其上设有盖柄21，锅体1上部两侧装有阶梯状的锅耳11，锅耳11上固定有永磁铁12，锅盖2两侧连接有与永磁铁12对应贴合的铁片24，通过永磁铁12将铁片24吸附，使锅盖2与锅体1连接为一体，有效的防止锅盖2松动，使锅盖与锅体紧密贴合，通过永磁铁的磁力克服锅体内的气压，极大的增强了其密封性，有效的防止锅体1内的液体溢出，使低压锅在使用中更加稳定，锅盖2的震动更小，且开盖也非常简单，人力揭开锅盖即可，无需其他结构固定，极大的降低了生产成本。

[0016] 作为上述技术方案的进一步改进，所述锅耳11为三级阶梯状，永磁铁12固定在其中部的阶梯上，锅盖2两侧装有延伸至锅耳11上方的连接板23，铁片24固定在连接板23端部下侧。通过三级阶梯状的锅耳，人可以通过手指握住锅耳方便的移动低压锅，且由于阶梯状的锅耳朝向锅体外侧，移动时人手离锅体上沿较远，可以有效的防止人手被蒸汽烫伤，提高了低压锅的安全性；通过将铁片固定在连接板上，可在固定锅盖的同时不影响锅盖的密封。

[0017] 作为上述技术方案的进一步改进，所述锅盖2外圈设有与锅体上沿适配的硅胶密封圈22，锅体1上沿往外侧延伸有外延圈13，锅耳11的最下级阶梯固定在外延圈13与锅体1之间，硅胶密封圈22与锅体内圈和外延圈的连接处适配。硅胶密封圈22可以有效的防震、密封和防止锅体1内的液体溢出，硅胶完全无毒无味、也不产生有毒有害物质，具有良好的耐热性和抗拉性能，而且长期使用也不变黄不褪色，可以有效的提高其使用寿命。通过将锅耳的最下级阶梯固定在外延圈与锅体之间，锅耳的最下级阶梯置于外延圈下侧，并在移动低压锅时从下方托举外延圈，降低了锅耳脱落的可能性，同时也降低了锅耳安装的难度，只需简单的固定即可。此外，与现有密封圈一般单面接触不同，该低压锅的硅胶密封圈22同时与锅体1的内圈和外延圈13上侧面接触，成倍的增大了接触面积，从而极大的增强了低压锅的密封性，有效的防止低压锅使用时内部气体、液体溢出。

[0018] 作为上述技术方案的进一步改进，所述连接板23端部下侧面设为平面，铁片24固定在该平面并设为与永磁铁12相同的形状。连接板23端部下侧面设为平面可以保证铁片24平整，以便铁片24与永磁铁12紧密贴合，保证其磁吸力全部作用在铁片24上，进一步提高低压锅的密封性。

[0019] 作为上述技术方案的进一步改进，所述盖柄21为固定在锅盖2中部方便手握的提环，其两端朝向两侧的连接板23，使锅盖整体更加美观，也非常便于人手提拿揭开锅盖。

[0020] 作为上述技术方案的进一步改进，锅盖还可以这样设置：在锅盖中部设置一连接柱25，盖柄21为固定在连接柱25顶端的一弧形杆，两连接板23分别连接在盖柄21两端。盖柄距离锅盖有一定距离，可以避免开盖是手指接触锅盖，从而防止烫伤，且使用时可以握住盖柄21一端向一侧倾斜打开，使蒸汽从一侧跑出，从而避免开盖是蒸汽四溢的情况，使用非常方便。

[0021] 以上所述，只是本发明的较佳实施方式，但本发明并不限于上述实施例，只要其以任何相同或相似手段达到本发明的技术效果，都应包含在本发明的保护范围之内。

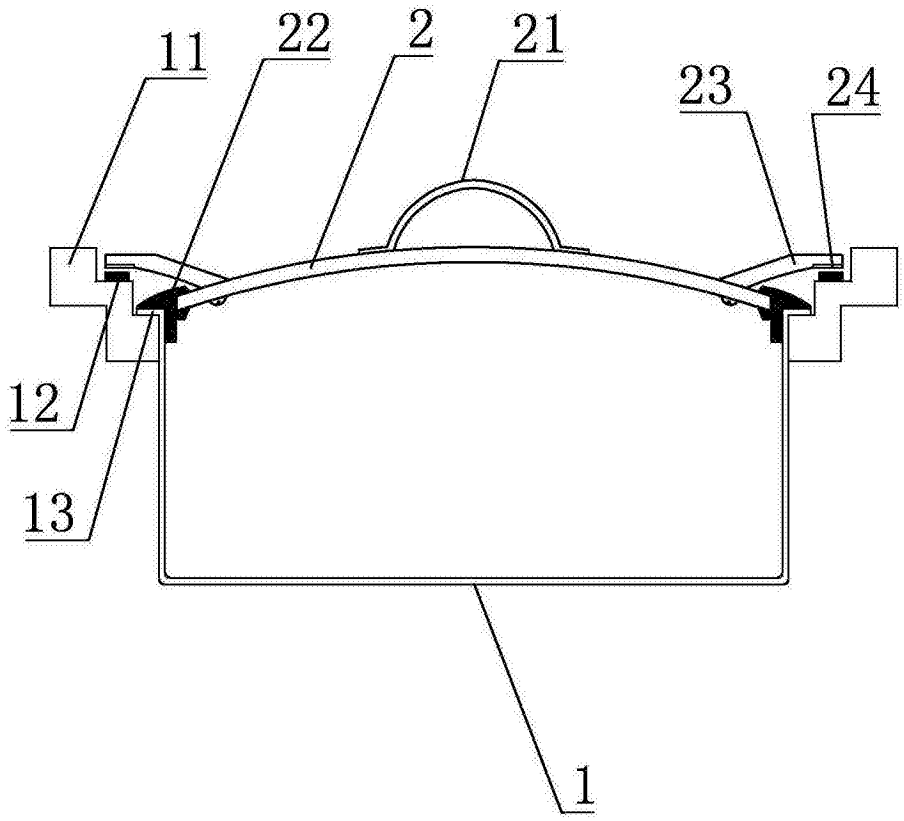

图1

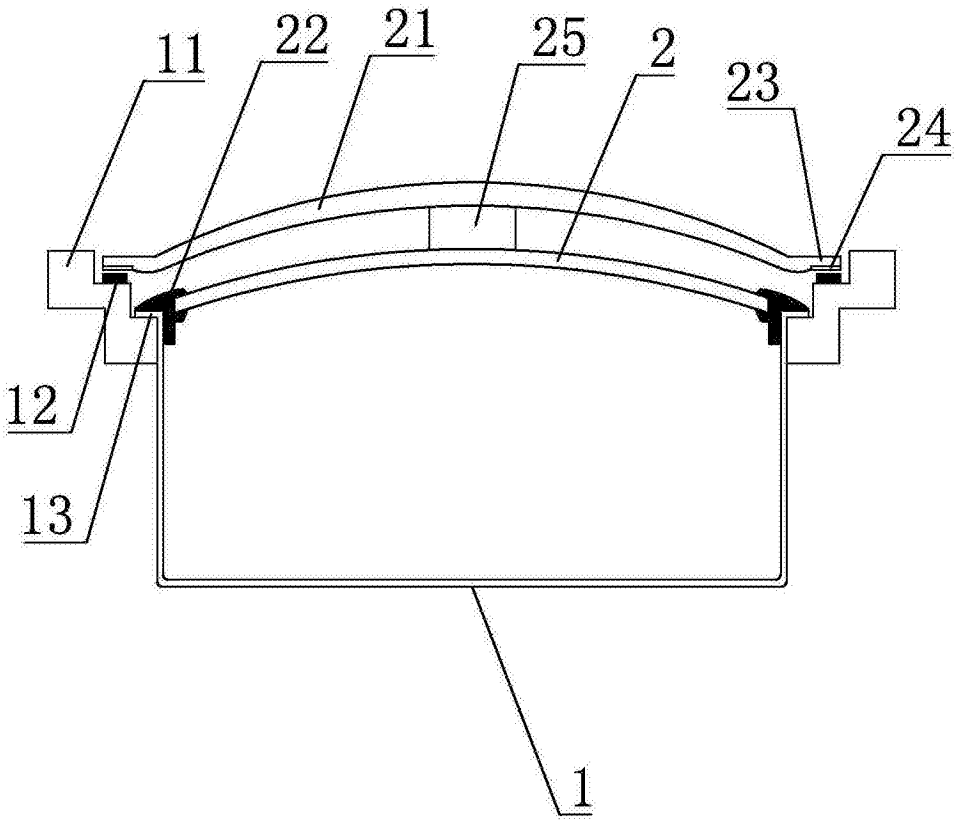

图2