(19)中华人民共和国国家知识产权局

(12)实用新型专利

(10)授权公告号 CN 213722769 U
(45)授权公告日 2021.07.20

(21)申请号 202022565535.7

(22)申请日 2020.11.09

(73)专利权人 广东省中医院珠海医院
地址 519000 广东省珠海市吉大景乐路53号

(72)发明人 马丁 王小方 张婷虹

(74)专利代理机构 北京轻创知识产权代理有限公司 11212
代理人 刘红阳

(51)Int.Cl.
A61F 5/37(2006.01)

权利要求书1页 说明书3页 附图1页

(54)实用新型名称

一种新型神经外科护理用约束带

(57)摘要

本实用新型公开了一种新型神经外科护理用约束带，包括约束带，所述约束带的正面和约束带的背面均放置有连接板，两组所述连接板的底端共同固定连接有保护垫，每组所述连接板相互靠近的一侧面分别固定连接有调节箱和挂钩，每个所述调节箱的内侧壁均固定镶嵌有第一轴承。该新型神经外科护理用约束带，通过约束带，便于病人进行约束工作，通过保护垫，起到了保护的作用，有效的避免了约束带在使用的时候不具备保护措施，出现痕迹的问题，通过调节板的调节，起到了使挂环与挂钩分离的作用，从而，通过挂环与挂钩的分离，能够使约束带与保护垫进行分离，达到了拆卸的效果，有效的避免了在使用的时候保护措施无法拆卸的问题。

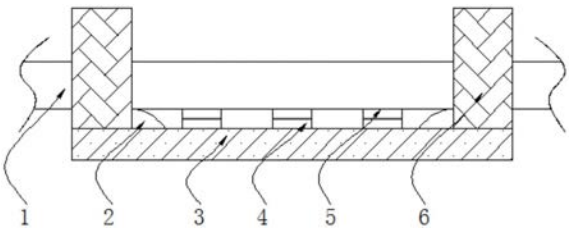

CN 213722769 U

1.一种新型神经外科护理用约束带,包括约束带(1),其特征在于:所述约束带(1)的正面和约束带(1)的背面均放置有连接板(6),两组所述连接板(6)的底端共同固定连接有保护垫(3),每组所述连接板(6)相互靠近的一侧面分别固定连接有调节箱(9)和挂钩(12),每个所述调节箱(9)的内侧壁均固定镶嵌有第一轴承(13),每个所述第一轴承(13)的内圈均固定连接有螺纹筒(14),每个所述螺纹筒(14)的内圈均螺纹连接有螺纹柱(15),每个所述螺纹柱(15)远离螺纹筒(14)的一端均固定连接有调节板(16),每个所述调节板(16)远离螺纹柱(15)的一侧面均固定连接有挂杆(20),每个所述调节箱(9)的右侧面均开设有插口(17),每个所述挂杆(20)远离调节板(16)的一端均贯穿插口(17)并延伸至调节箱(9)的右侧,每个所述挂杆(20)的右端均固定连接有挂环(10),且挂环(10)与挂钩(12)相卡接,每个所述调节箱(9)的左侧面均开设有调节口(7)。

2.根据权利要求1所述的一种新型神经外科护理用约束带,其特征在于:每个所述连接板(6)的外表面均固定连接有加固块(2),每个所述加固块(2)的底面均与保护垫(3)的上表面固定连接。

3.根据权利要求1所述的一种新型神经外科护理用约束带,其特征在于:所述约束带(1)的底面固定连接有若干个尼龙勾带(5),所述保护垫(3)的上表面固定连接有若干个尼龙绒带(4),且尼龙勾带(5)与尼龙绒带(4)相粘连。

4.根据权利要求1所述的一种新型神经外科护理用约束带,其特征在于:每个所述挂钩(12)的外表面均固定连接有相对称的连接块(11),每个所述连接块(11)靠近连接板(6)的一侧面均与连接板(6)的外表面固定连接。

5.根据权利要求1所述的一种新型神经外科护理用约束带,其特征在于:每个所述调节箱(9)的上表面均固定连接有定位板(8),每个所述定位板(8)靠近连接板(6)的一侧面均与连接板(6)的外表面固定连接。

6.根据权利要求1所述的一种新型神经外科护理用约束带,其特征在于:每个所述调节箱(9)的内壁均固定连接有第二轴承(19),每个所述第二轴承(19)的内圈均与螺纹筒(14)的外表面固定连接。

7.根据权利要求1所述的一种新型神经外科护理用约束带,其特征在于:每个所述调节箱(9)的内顶壁和调节箱(9)的内底壁均固定连接有滑道(18),每个所述调节板(16)的顶端和调节板(16)的底端均卡接在滑道(18)的内部。

一种新型神经外科护理用约束带

技术领域

[0001] 本实用新型属于神经外科领域，尤其涉及一种新型神经外科护理用约束带。

背景技术

[0002] 神经外科是外科学中的一个分支，是在外科学以手术为主要治疗手段的基础上，应用独特的神经外科学研究方法，研究人体神经系统，如脑、脊髓和周围神经系统，以及与之相关的附属机构，如颅骨、头皮、脑血管脑膜等结构的损伤、炎症、肿瘤、畸形和某些遗传代谢障碍或功能紊乱疾病，在神经外科中为了更好的控制病人会采用到约束带，但是，目前的约束带多数就是采用一根稍宽的绳子，在使用的时候会出现痕迹的现象，不具备保护措施，多数保护措施在使用的时候无法进行拆卸，需要更换的时候存在困难，存在浪费的现象，因此为解决以上问题，我们提供了一种新型神经外科护理用约束带。

实用新型内容

[0003] 本实用新型提供，旨在解决上述存在约束带在使用的时候保护措施无法进行拆卸的问题。

[0004] 本实用新型是这样实现的，一种新型神经外科护理用约束带，包括约束带，所述约束带的正面和约束带的背面均放置有连接板，两组所述连接板的底端共同固定连接有保护垫，每组所述连接板相互靠近的一侧面分别固定连接有调节箱和挂钩，每个所述调节箱的内侧壁均固定镶嵌有第一轴承，每个所述第一轴承的内圈均固定连接有螺纹筒，每个所述螺纹筒的内圈均螺纹连接有螺纹柱，每个所述螺纹柱远离螺纹筒的一端均固定连接有调节板，每个所述调节板远离螺纹柱的一侧面均固定连接有挂杆，每个所述调节箱的右侧面均开设有插口，每个所述挂杆远离调节板的一端均贯穿插口并延伸至调节箱的右侧，每个所述挂杆的右端均固定连接有挂环，且挂环与挂钩相卡接，每个所述调节箱的左侧面均开设有调节口。

[0005] 每个所述连接板的外表面均固定连接有加固块，每个所述加固块的底面均与保护垫的上表面固定连接。

[0006] 所述约束带的底面固定连接有若干个尼龙勾带，所述保护垫的上表面固定连接有若干个尼龙绒带，且尼龙勾带与尼龙绒带相粘连。

[0007] 每个所述挂钩的外表面均固定连接有相对称的连接块，每个所述连接块靠近连接板的一侧面均与连接板的外表面固定连接。

[0008] 每个所述调节箱的上表面均固定连接有定位板，每个所述定位板靠近连接板的一侧面均与连接板的外表面固定连接。

[0009] 每个所述调节箱的内壁均固定连接有第二轴承，每个所述第二轴承的内圈均与螺纹筒的外表面固定连接。

[0010] 每个所述调节箱的内顶壁和调节箱的内底壁均固定连接有滑道，每个所述调节板的顶端和调节板的底端均卡接在滑道的内部。

[0011] 与现有技术相比，本实用新型的有益效果是：通过约束带，便于病人进行约束工作，通过保护垫，起到了保护的作用，有效的避免了约束带在使用的时候不具备保护措施，出现痕迹的问题，通过调节口，能够使工作人员伸入到调节箱内部带动螺纹筒进行转动，通过螺纹筒的转动，配合螺纹柱，达到了对调节板调节的效果，通过调节板的调节，起到了使挂环与挂钩分离的作用，从而，通过挂环与挂钩的分离，能够使约束带与保护垫进行分离，达到了拆卸的效果，有效的避免了在使用的时候保护措施无法拆卸的问题。

附图说明

[0012] 图1为本实用新型约束带的正视图；

[0013] 图2为本实用新型约束带的侧视图；

[0014] 图3为本实用新型调节箱侧视图的剖视图。

[0015] 图中：1、约束带；2、加固块；3、保护垫；4、尼龙绒带；5、尼龙勾带；6、连接板；7、调节口；8、定位板；9、调节箱；10、挂环；11、连接块；12、挂钩；13、第一轴承；14、螺纹筒；15、螺纹柱；16、调节板；17、插口；18、滑道；19、第二轴承；20、挂杆。

具体实施方式

[0016] 为了使本实用新型的目的、技术方案及优点更加清楚明白，以下结合附图及实施例，对本实用新型进行进一步详细说明。应当理解，此处所描述的具体实施例仅仅用以解释本实用新型，并不用于限定本实用新型。

[0017] 在本实用新型的描述中，需要理解的是，术语“长度”、“宽度”、“上”、“下”、“前”、“后”、“左”、“右”、“竖直”、“水平”、“顶”、“底”“内”、“外”等指示的方位或位置关系为基于附图所示的方位或位置关系，仅是为了便于描述本实用新型和简化描述，而不是指示或暗示所指的装置或元件必须具有特定的方位、以特定的方位构造和操作，因此不能理解为对本实用新型的限制。此外，在本实用新型的描述中，“多个”的含义是两个或两个以上，除非另有明确具体的限定。

[0018] 请参阅图1-3，一种新型神经外科护理用约束带，包括约束带1，约束带1的正面和约束带1的背面均放置有连接板6，两组连接板6的底端共同固定连接有保护垫3，每组连接板6相互靠近的一侧面分别固定连接有调节箱9和挂钩12，每个调节箱9的内侧壁均固定镶嵌有第一轴承13，每个第一轴承13的内圈均固定连接有螺纹筒14，每个螺纹筒14的内圈均螺纹连接有螺纹柱15，每个螺纹柱15远离螺纹筒14的一端均固定连接有调节板16，每个调节板16远离螺纹柱15的一侧面均固定连接有挂杆20，每个调节箱9的右侧面均开设有插口17，每个挂杆20远离调节板16的一端均贯穿插口17并延伸至调节箱9的右侧，每个挂杆20的右端均固定连接有挂环10，且挂环10与挂钩12相卡接，每个调节箱9的左侧面均开设有调节口7。

[0019] 本实用新型中，每个连接板6的外表面均固定连接有加固块2，每个加固块2的底面均与保护垫3的上表面固定连接，通过加固块2，起到了加固的作用，增加了保护垫3的固定性，避免了出现掉落的问题，约束带1的底面固定连接有若干个尼龙勾带5，保护垫3的上表面固定连接有若干个尼龙绒带4，且尼龙勾带5与尼龙绒带4相粘连，通过尼龙勾带5和尼龙绒带4的配合，避免了保护垫3中间部分出现空旷的问题，从而，影响舒适性，每个挂钩12的

外表面均固定连接有相对称的连接块11，每个连接块11靠近连接板6的一侧面均与连接板6的外表面固定连接，通过连接块11，起到了连接的作用，避免了挂钩12出现掉落的问题。

[0020] 每个调节箱9的上表面均固定连接有定位板8，每个定位板8靠近连接板6的一侧面均与连接板6的外表面固定连接，通过定位板8，增加了调节箱9与连接板6之间的稳定性，每个调节箱9的内壁均固定连接有第二轴承19，每个第二轴承19的内圈均与螺纹筒14的外表面固定连接，通过将螺纹筒14与第二轴承19连接，增加了螺纹筒14在转动过程中的稳定性，避免了出现倾斜的问题，每个调节箱9的内顶壁和调节箱9的内底壁均固定连接有滑道18，每个调节板16的顶端和调节板16的底端均卡接在滑道18的内部，通过滑道18，增加了调节板16的稳定性，避免了出现卡顿的问题。

[0021] 本实用新型的工作原理是：在使用的时候约束带1能够对病人进行约束工作，保护垫3能够进行保护工作，保护垫3使用较长，需要拆卸的时候，工作人员通过调节口7伸入到调节箱9内部带动螺纹筒14进行转动，螺纹筒14在转动的时候能够进行收缩螺纹柱15，螺纹柱15在收缩的时候能够带动调节板16调节，调节板16在调节的时候能够带动挂环10与挂钩12分离，挂环10与挂钩12在分离的时候，即可使约束带1与保护垫3进行分离工作，达到了拆卸的效果，避免了保护措施无法拆卸的问题。

[0022] 以上仅为本实用新型的较佳实施例而已，并不用以限制本实用新型，凡在本实用新型的精神和原则之内所作的任何修改、等同替换和改进等，均应包含在本实用新型的保护范围之内。

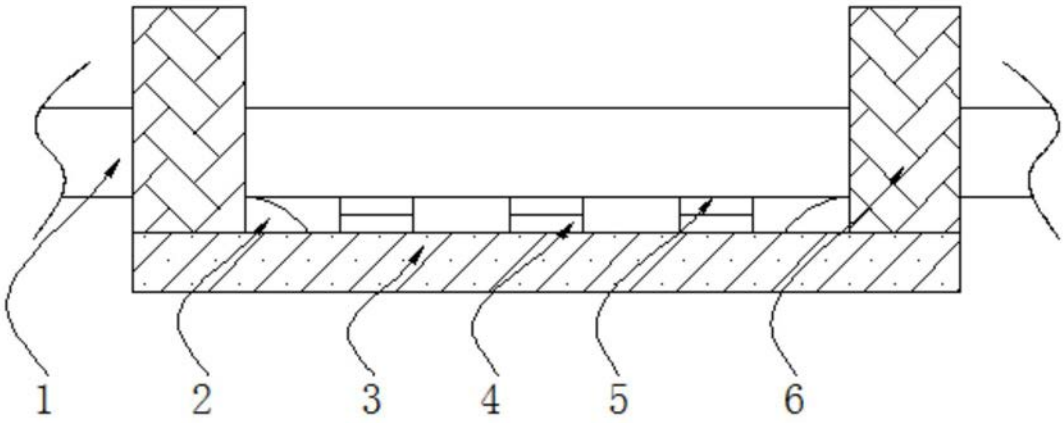

图1

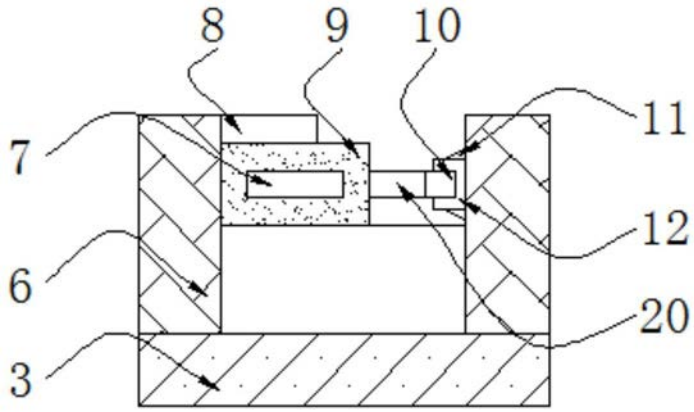

图2

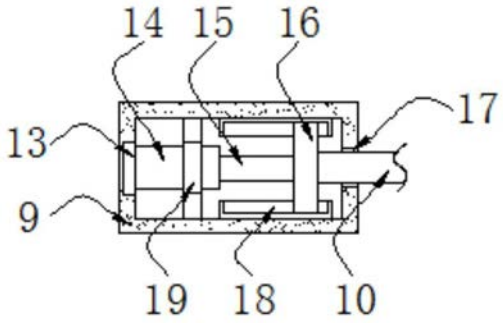

图3