(19)中华人民共和国国家知识产权局

(12)发明专利申请

(10)申请公布号 CN 105747376 A
(43)申请公布日 2016.07.13

(21)申请号 201610263162.3

(22)申请日 2016.04.26

(71)申请人 苏州群力防滑材料有限公司
地址 215000 江苏省苏州市高新区火炬路28号

(72)发明人 汪柏川

(74)专利代理机构 苏州广正知识产权代理有限公司 32234
代理人 徐萍

(51)Int.Cl.
A43C 15/02(2006.01)
A43B 5/06(2006.01)

权利要求书1页 说明书2页 附图1页

(54)发明名称

一种用于跑步鞋的防滑装置

(57)摘要

本发明公开了一种用于跑步鞋的防滑装置，包括：底材、若干防滑钉和防滑带，所述若干防滑钉设置在所述底材的底面的一端，所述防滑带设置在所述底材的底面远离所述若干防滑钉的另一端，所述底材的厚度由所述防滑带向所述若干防滑钉的方向依次减小。通过上述方式，本发明用于跑步鞋的防滑装置具有结构新颖、安全防滑、抓地力好、摩擦力大、固定牢固、使用寿命长、方便实用等优点，在用于跑步鞋的防滑装置的普及上有着广泛的市场前景。

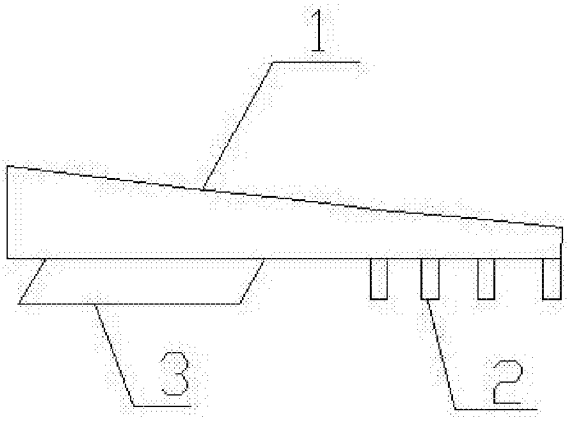

CN 105747376 A

1.一种用于跑步鞋的防滑装置，其特征在于，包括：底材、若干防滑钉和防滑带，所述若干防滑钉设置在所述底材的底面的一端，所述防滑带设置在所述底材的底面远离所述若干防滑钉的另一端，所述底材的厚度由所述防滑带向所述若干防滑钉的方向依次减小。

2.根据权利要求1所述的用于跑步鞋的防滑装置，其特征在于，所述底材、若干防滑钉和防滑带的材料均为橡胶。

3.根据权利要求1所述的用于跑步鞋的防滑装置，其特征在于，所述若干防滑钉的横截面为圆形。

4.根据权利要求3所述的用于跑步鞋的防滑装置，其特征在于，所述若干防滑钉的横截面的直径向远离所述底材的方向依次减小。

5.根据权利要求1所述的用于跑步鞋的防滑装置，其特征在于，所述防滑带包括若干防滑条。

6.根据权利要求5所述的用于跑步鞋的防滑装置，其特征在于，所述若干防滑条为平行设置或者垂直设置。

一种用于跑步鞋的防滑装置

技术领域

[0001] 本发明涉及防滑制品领域，特别是涉及一种用于跑步鞋的防滑装置。

背景技术

[0002] 防滑制品广泛应用于任何由于潮湿、光滑、沾油、特别防护而需要止滑的场所，包括幼儿园、学校、泳池、敬老院、车站、地铁火车站台、码头、酒店、会所、厨房、卫生间、运动场、健身娱乐室、电梯入口、人行斜坡等。

[0003] 其中现有的鞋底的防滑装置一般采用防滑条，防滑效果较差、抓地力较差、不利于快速跑步。

发明内容

[0004] 本发明主要解决的技术问题是提供一种用于跑步鞋的防滑装置，通过采用防滑钉设置在前脚掌、防滑带设置在后脚掌，两者配合使用，大大提高了跑步鞋的防滑效果，结构新颖、安全防滑、抓地力好、摩擦力大、固定牢固、使用寿命长、方便实用，在用于跑步鞋的防滑装置的普及上有着广泛的市场前景。

[0005] 为解决上述技术问题，本发明提供一种用于跑步鞋的防滑装置，包括：底材、若干防滑钉和防滑带，所述若干防滑钉设置在所述底材的底面的一端，所述防滑带设置在所述底材的底面远离所述若干防滑钉的另一端，所述底材的厚度由所述防滑带向所述若干防滑钉的方向依次减小。

[0006] 在本发明一个较佳实施例中，所述底材、若干防滑钉和防滑带的材料均为橡胶。

[0007] 在本发明一个较佳实施例中，所述若干防滑钉的横截面为圆形。

[0008] 在本发明一个较佳实施例中，所述若干防滑钉的横截面的直径向远离所述底材的方向依次减小。

[0009] 在本发明一个较佳实施例中，所述防滑带包括若干防滑条。

[0010] 在本发明一个较佳实施例中，所述若干防滑条为平行设置或者垂直设置。

[0011] 本发明的有益效果是：本发明用于跑步鞋的防滑装置具有结构新颖、安全防滑、抓地力好、摩擦力大、固定牢固、使用寿命长、方便实用等优点，在用于跑步鞋的防滑装置的普及上有着广泛的市场前景。

附图说明

[0012] 为了更清楚地说明本发明实施例中的技术方案，下面将对实施例描述中所需要使用的附图作简单地介绍，显而易见地，下面描述中的附图仅仅是本发明的一些实施例，对于本领域普通技术人员来讲，在不付出创造性劳动的前提下，还可以根据这些附图获得其它的附图，其中：

图1是本发明的用于跑步鞋的防滑装置一较佳实施例的结构示意图。

具体实施方式

[0013] 下面将对本发明实施例中的技术方案进行清楚、完整地描述，显然，所描述的实施例仅是本发明的一部分实施例，而不是全部的实施例。基于本发明中的实施例，本领域普通技术人员在没有做出创造性劳动前提下所获得的所有其它实施例，都属于本发明保护的范围。

[0014] 请参阅图1，本发明实施例包括：

一种用于跑步鞋的防滑装置，包括：底材1、若干防滑钉2和防滑带3。

[0015] 所述若干防滑钉2设置在所述底材1的底面的一端，所述防滑带3设置在所述底材1的底面远离所述若干防滑钉2的另一端，所述底材1的厚度由所述防滑带3向所述若干防滑钉2的方向依次减小，即防滑钉2设置在前脚掌、防滑带3设置在后脚掌，两者配合使用，大大提高了跑步鞋的防滑效果，结构新颖、安全防滑、抓地力好、摩擦力大、固定牢固、使用寿命长、方便实用。

[0016] 优选地，所述底材1、若干防滑钉2和防滑带3的材料均为橡胶。

[0017] 优选地，所述若干防滑钉2的横截面为圆形。

[0018] 优选地，所述若干防滑钉2的横截面的直径向远离所述底材1的方向依次减小，进一步增加摩擦力。

[0019] 优选地，所述防滑带3包括若干防滑条。

[0020] 优选地，所述若干防滑条为平行设置或者垂直设置，防滑效果好。

[0021] 本发明用于跑步鞋的防滑装置的有益效果是：

一、通过采用防滑钉设置在前脚掌、防滑带设置在后脚掌，两者配合使用，大大提高了跑步鞋的防滑效果，结构新颖、安全防滑、抓地力好、摩擦力大、固定牢固、使用寿命长、方便实用；

二、通过采用底材的厚度由防滑带向若干防滑钉的方向依次减小，符合人体脚掌的生理学特点，穿着舒适。

[0022] 以上所述仅为本发明的实施例，并非因此限制本发明的专利范围，凡是利用本发明说明书内容所作的等效结构或等效流程变换，或直接或间接运用在其它相关的技术领域，均同理包括在本发明的专利保护范围内。

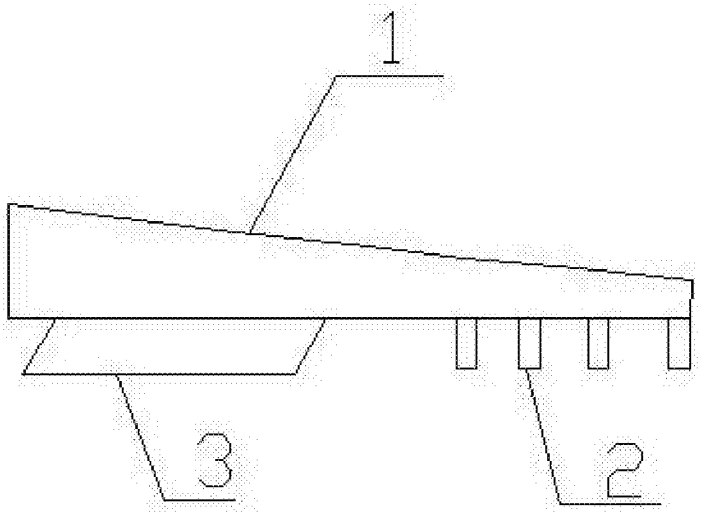

图1