(19)国家知识产权局

(12)实用新型专利

(10)授权公告号 CN 219878524 U
(45)授权公告日 2023.10.24

(21)申请号 202321586131.3

(22)申请日 2023.06.21

(73)专利权人 天津市肿瘤医院(天津医科大学肿瘤医院)
地址 300060 天津市河西区体院北环湖西路

(72)发明人 张亚平 马晓明

(74)专利代理机构 天津市三利专利商标代理有限公司 12107
专利代理师 杨欢

(51)Int.Cl.
A61G 7/075(2006.01)
A61G 7/057(2006.01)

权利要求书1页 说明书3页 附图2页

(54)实用新型名称

可调节防压疮丁字鞋

(57)摘要

本实用新型属于医疗器械领域,具体涉及一种可调节防压疮丁字鞋,包括丁字鞋、小腿托以及支撑部件;所述的丁字鞋包括脚底固定部以及脚踝固定部;所述的脚底固定部上设置有绑带用以固定脚面;所述的支撑部件包括支撑套筒以及设置在所述的支撑套筒内的托举滑杆;所述的托举滑杆上设置有弹柱;所述的支撑套筒上设置有与弹柱大小对应的多个用以调整托举滑杆在支撑套筒内的位置的卡口。本实用新型的可调节防压疮丁字鞋通过支撑部件的设计可以对患肢高度进行调整,通过旋转滑托进行患足角度的调整,使其保持外展中立位。

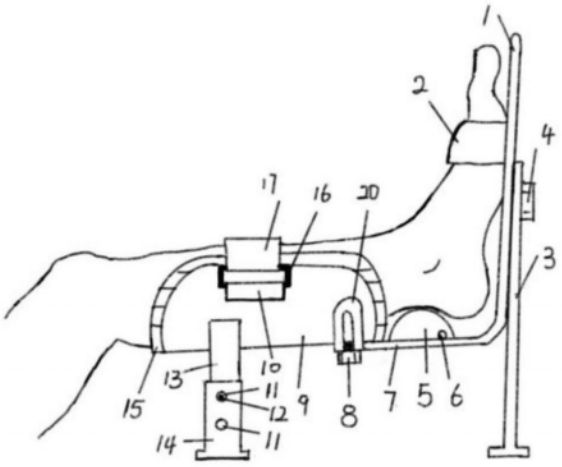

CN 219878524 U

1.一种可调节防压疮丁字鞋,其特征在于,包括丁字鞋、小腿托以及支撑部件;所述的丁字鞋包括脚底固定部以及脚踝固定部;所述的脚底固定部上设置有绑带用以固定脚面;所述的支撑部件包括支撑套筒以及设置在所述的支撑套筒内的托举滑杆;所述的托举滑杆上设置有弹柱;所述的支撑套筒上设置有与弹柱大小对应的多个用以调整托举滑杆在支撑套筒内的位置的卡口。

2.根据权利要求1所述的可调节防压疮丁字鞋,其特征在于,所述的脚底固定部与平衡板连接;所述的平衡板上设置有滑槽;高度螺栓穿过所述的滑槽与所述的脚底固定部连接。

3.根据权利要求1所述的可调节防压疮丁字鞋,其特征在于,所述的脚踝固定部末端设置有旋转滑托;所述的旋转滑托上设置有滑托滑道;所述的滑托滑道内设置有旋转螺栓;所述的旋转滑托设置在所述的小腿托的外侧。

4.根据权利要求1所述的可调节防压疮丁字鞋,其特征在于,所述的脚底固定部为镂空设计;所述的脚底固定部与脚底接触的位置设置有鞋垫。

5.根据权利要求1所述的可调节防压疮丁字鞋,其特征在于,所述的小腿托内设置有水垫。

6.根据权利要求1所述的可调节防压疮丁字鞋,其特征在于,所述的脚踝固定部与脚踝接触的位置设置有水囊。

7.根据权利要求6所述的可调节防压疮丁字鞋,其特征在于,所述的水囊上设置有进出水阀门。

8.根据权利要求1所述的可调节防压疮丁字鞋,其特征在于,所述的小腿托的一端设置有固定带,另一端设置有与所述的固定带匹配的回形扣;所述的固定带的上设置有魔术贴。

9.根据权利要求1所述的可调节防压疮丁字鞋,其特征在于,所述的小腿托为弧形设计,形状与小腿匹配。

10.根据权利要求1所述的可调节防压疮丁字鞋,其特征在于,所述的绑带为一字型绑带。

可调节防压疮丁字鞋

技术领域

[0001] 本实用新型属于医疗器械领域，具体涉及一种可调节防压疮丁字鞋。

背景技术

[0002] 髋部周围骨折、腓总神经损伤及人工关节置换术后患者卧床时间较长，患肢足部需保持外展中立位，若长期未处于功能位置容易发生足下垂、足内旋、足外旋、关节僵直和肌肉萎缩，影响预后及功能恢复。

[0003] 丁字鞋是保持外展中立位的主要方法。目前国内外应用常规丁字鞋均存在固定不稳易脱落、长期使用容易产生压疮等不足，导致患者依从性降低，且不便于医护人员观察末梢血液循环、足背动脉搏动、皮肤温度等。

实用新型内容

[0004] 本实用新型的目的在于克服现有技术中的缺陷，提供一种可调节防压疮丁字鞋。

[0005] 本实用新型为实现上述目的，采用以下技术方案：

[0006] 一种可调节防压疮丁字鞋，包括丁字鞋、小腿托以及支撑部件；所述的丁字鞋包括脚底固定部以及脚踝固定部；所述的脚底固定部上设置有绑带用以固定脚面；所述的支撑部件包括支撑套筒以及设置在所述的支撑套筒内的托举滑杆；所述的托举滑杆上设置有弹柱；所述的支撑套筒上设置有与弹柱大小对应的多个用以调整托举滑杆在支撑套筒内的位置的卡口。

[0007] 所述的脚底固定部与平衡板连接；所述的平衡板上设置有滑槽；高度螺栓穿过所述的滑槽与所述的脚底固定部连接。

[0008] 所述的脚踝固定部末端设置有旋转滑托；所述的旋转滑托上设置有滑托滑道；所述的滑托滑道内设置有旋转螺栓；所述的旋转滑托设置在所述的小腿托的外侧。

[0009] 所述的脚底固定部为镂空设计；所述的脚底固定部与脚底接触的位置设置有鞋垫。

[0010] 所述的小腿托内设置有水垫。

[0011] 所述的脚踝固定部与脚踝接触的位置设置有水囊。

[0012] 所述的水囊上设置有进出水阀门。

[0013] 所述的小腿托的一端设置有固定带，另一端设置有与所述的固定带匹配的回形扣；所述的固定带的上设置有魔术贴。

[0014] 所述的小腿托为弧形设计，形状与小腿匹配。

[0015] 所述的绑带为一字型绑带。

[0016] 与现有技术相比，本实用新型的有益效果是：

[0017] 本实用新型的可调节防压疮丁字鞋通过支撑部件的设计可以对患肢高度进行调整，通过旋转滑托进行患足角度的调整，使其保持外展中立位，设计的一字型绑带和镂空鞋底可增加透气性，方便医护观察末梢血液循环、足背动脉搏动、皮肤温度等。水垫以及水囊

可减轻小腿以及足跟压力从而有效预防压疮。

附图说明

[0018] 图1为本实用新型可调节防压疮丁字鞋的整体结构示意图；

[0019] 图2为本实用新型可调节防压疮丁字鞋的平衡板的结构示意图；

[0020] 图3为本实用新型可调节防压疮丁字鞋的旋转滑托的结构示意图；

[0021] 图4为本实用新型可调节防压疮丁字鞋的支撑部件的结构示意图。

具体实施方式

[0022] 为了使本技术领域的技术人员更好地理解本实用新型的技术方案，下面结合附图和最佳实施例对本实用新型作进一步的详细说明。

[0023] 图1-4示出一种可调节防压疮丁字鞋，包括丁字鞋、小腿托以及支撑部件；所述的丁字鞋包括脚底固定部1以及脚踝固定部7；所述的脚底固定部上设置有绑带2(本实施例中所述的绑带为一字型绑带)用以固定脚面；所述的小腿托为弧形设计，形状与小腿匹配。脚底固定部1以及脚踝固定部7可以一体成型。

[0024] 所述的支撑部件包括支撑套筒14以及设置在所述的支撑套筒内的托举滑杆13；所述的托举滑杆上设置有弹柱12；所述的支撑套筒上设置有与弹柱大小对应的多个用以调整托举滑杆在支撑套筒内的位置的卡口11。通过使弹柱12卡在不同的卡口11来调节患肢高度。

[0025] 所述的脚底固定部1与平衡板3连接；所述的平衡板上设置有滑槽18(图2示出)；高度螺栓4穿过所述的滑槽与所述的脚底固定部连接用以调整脚底固定部1的高度。本申请的可调节防压疮丁字鞋，平衡板3设置有滑槽18，高度螺栓4通过槽18将平衡板3固定脚底固定部1，通过上下调节滑槽18位置可调节平衡板3高度与小腿托9底部的部件共同调节患肢高度。

[0026] 所述的脚踝固定部7末端设置有旋转滑托20；所述的旋转滑托上设置有滑托滑道19(图3示出)；所述的滑托滑道内设置有旋转螺栓8；所述的旋转滑托设置在所述的小腿托的外侧；所述的旋转螺栓8与所述的小腿托连接用以调整脚踝固定部7与小腿托9的相对位置实现患足角度的调整。

[0027] 所述的脚底固定部1为镂空设计；所述的脚底固定部与脚底接触的位置设置有鞋垫(未示出)透气性强，可提高患者舒适度。所述的小腿托内设置有水垫15可预防压疮。所述的脚踝固定部与脚踝接触的位置设置有水囊5。所述的水囊上设置有进出水阀门6，根据患者体型向水囊5注水，使之支撑跟腱部位缓解足跟压力，预防压疮形成。

[0028] 所述的小腿托上设置有辅助固定件10；所述的辅助固定件包括设置在小腿托的一端设置的固定带17，以及设置在另一有与所述的固定带匹配的回形扣16；所述的固定带的上设置有魔术贴，固定带17穿过回形扣16使用魔术贴固定小腿。

[0029] 本实用新型的小腿托9，脚底固定部，平衡板3均为塑料材质，水垫15、水囊5的内囊均为防水布料，其外层及绑带2、鞋垫为薄层海绵及棉质布料。该可调节防压疮丁字鞋具有散热效果良好、可调节矫正高度角度、防压疮的特点。

[0030] 以上内容仅为本实用新型的较佳实施例，对于本领域的普通技术人员，依据本实

用新型的思想,在具体实施方式及应用范围上均会有改变之处,本说明书内容不应理解为对本实用新型的限制。

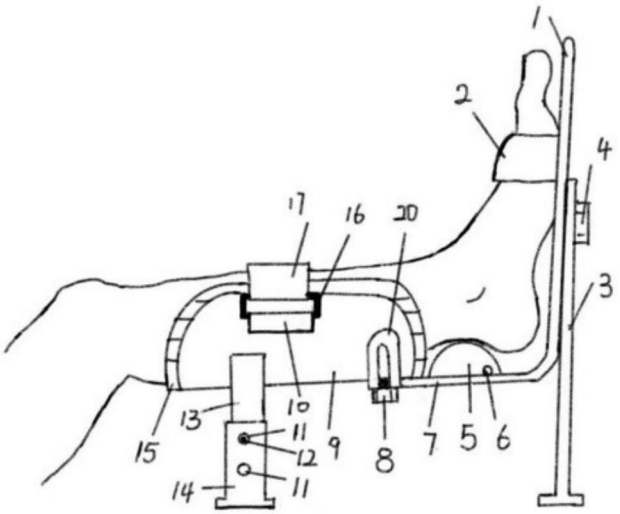

图1

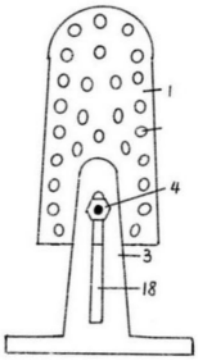

图2

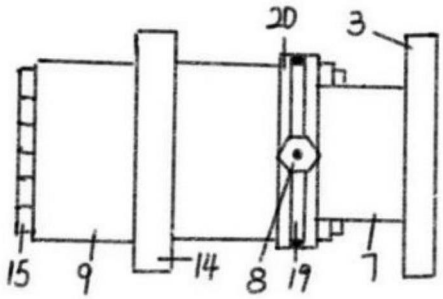

图3

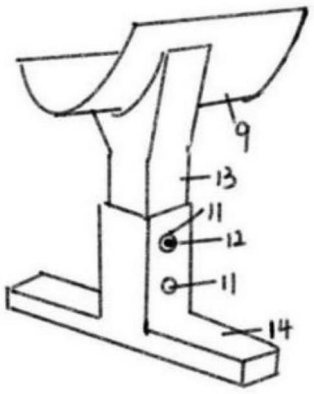

图4