(19)中华人民共和国国家知识产权局

(12)实用新型专利

(10)授权公告号 CN 208649691 U
(45)授权公告日 2019.03.26

(21)申请号 201821092041.8

(22)申请日 2018.07.11

(73)专利权人 安徽工美服装有限公司
地址 237000 安徽省六安市金安区开发园区

(72)发明人 朱飞

(74)专利代理机构 六安市新图匠心专利代理事务所(普通合伙) 34139
代理人 陈斌

(51)Int.Cl.
D06C 15/00(2006.01)
D06B 1/02(2006.01)

权利要求书1页 说明书3页 附图3页

(54)实用新型名称

一种服装生产用平整装置

(57)摘要

本实用新型公开了一种服装生产用平整装置,包括机架,所述机架的上侧中央设有平整室,所述平整室的两侧分别设有第一支撑辊和第二支撑辊,所述第一支撑辊和第二支撑辊的两端均转动连接有支撑架,且支撑架的底端通过螺栓安垂直装在机架上,第一支撑辊和第二支撑辊靠近平整室的一侧均设有张紧装置,平整室的内部中央设有竖直设置的分隔板,所述分隔板的两侧分别为加湿室和熨烫室,且加湿室位于靠近第一支撑辊的一侧。本实用新型可调节布料张紧度,避免布料而张力不足而出现褶皱;熨烫过程中可避免布料因熨烫板的压紧力而卡住或者被过度拉扯,保证了布料熨烫平整后的质量;适用于加工不同厚度的布料,适用范围广,且工作效率高。

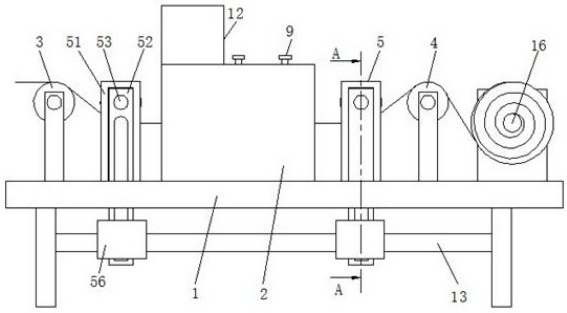

CN 208649691 U

1.一种服装生产用平整装置,包括机架(1),其特征在于,所述机架(1)的上侧中央设有平整室(2),所述平整室(2)的两侧分别设有第一支撑辊(3)和第二支撑辊(4),所述第一支撑辊(3)和第二支撑辊(4)的两端均转动连接有支撑架,且支撑架的底端通过螺栓安垂直装在机架(1)上,第一支撑辊(3)和第二支撑辊(4)靠近平整室(2)的一侧均设有张紧装置(5),平整室(2)的内部中央设有竖直设置的分隔板(6),所述分隔板(6)的两侧分别为加湿室(7)和熨烫室(8),且加湿室(7)位于靠近第一支撑辊(3)的一侧,所述熨烫室(8)的内部设有熨烫平整装置(9),所述加湿室(7)的内顶部安装有出水管(10),所述出水管(10)的底部等间距安装有雾化喷头(11),出水管(10)远离雾化喷头(11)的一端中央连接有水箱(12)的出水口,且水箱(12)通过螺钉安装在平整室(2)的顶部。

2.根据权利要求1所述的一种服装生产用平整装置,其特征在于,所述机架(1)的底部设有水平设置的支撑板(13),且支撑板(13)的两端均设有转动槽。

3.根据权利要求1所述的一种服装生产用平整装置,其特征在于,所述张紧装置(5)包括导向板(51)、升降板(52)、张紧辊(53)、调节齿轮(54)、连杆(55)和调节电机(56),连杆(55)转动于支撑板(13)端部的转动槽中,调节电机(56)通过螺钉安装在支撑板(13)上,且调节电机(56)的输出端与连杆(55)的一端通过联轴器相连,连杆(55)的两端均设有调节齿轮(54),两组调节齿轮(54)的外侧设有竖直设置的升降板(52),且升降板(52)的中央沿竖直方向设有与调节齿轮(54)相配合的齿槽,两组升降板(52)穿过机架(1)的一端转动连接有张紧辊(53),两组升降板(52)靠近张紧辊(53)的一端外侧均设有导向板(51),导向板(51)为开口朝向的U形板,且U形板的两端通过螺钉垂直安装在机架(1)上。

4.根据权利要求3所述的一种服装生产用平整装置,其特征在于,所述升降板(52)的两侧均设有限位导向条(14),且导向板(51)的内侧设有与限位导向条(14)相配合的滑槽。

5.根据权利要求1所述的一种服装生产用平整装置,其特征在于,所述熨烫平整装置(9)包括熨烫板(91)、电加热棒(92)、压杆(93)、上限位环(94)、下限位环(95)和平整辊(96),熨烫板(91)的内部设有等间距分布的电加热棒(92),熨烫板(91)的顶部两端均垂直焊接有两组压杆(93),四组压杆(93)延伸到平整室(2)外侧的一端均设有上限位环(94),四组压杆(93)靠近熨烫板(91)的一端设有下限位环,且下限位环远离熨烫板(91)的一侧弹簧与平整室(2)的内顶壁相连,熨烫板(91)远离压杆(93)的一侧设有等间距分布的平整辊(96),平整辊(96)的轴线在同一水平面上,且平整辊(96)的两端均与平整室(2)的内壁转动相连。

6.根据权利要求5所述的一种服装生产用平整装置,其特征在于,所述熨烫板(91)的内部设有温度传感器(15),温度传感器(15)的输出端与电加热棒(92)的控制端电性相连。

7.根据权利要求5所述的一种服装生产用平整装置,其特征在于,所述第二支撑辊(4)远离张紧装置(5)的一侧设有收卷辊(16),且收卷辊(16)的一端转动连接有支撑架,且支撑架焊接在机架(1)上。

一种服装生产用平整装置

技术领域

[0001] 本实用新型涉及服装生产设备领域，尤其涉及一种服装生产用平整装置。

背景技术

[0002] 服装，指的是衣服鞋包玩具饰品等的总称，多指衣服，对现在社会来说，服装已经是每个人装饰自己，保护自己，能给自己和家人的必用品，不仅仅为穿，还是一个身份、一种生活态度、一个展示个人魅力的表现。

[0003] 服装在加工生产时，需要对加工布料进行平整处理，以保证服装的加工质量，现有的平整手段多为手工熨烫，工人的劳动强度大，且平整效率低，影响服装的生产效率，为此我们设计出了一种服装生产用平整装置来解决以上问题。

实用新型内容

[0004] 本实用新型的目的是为了解决现有技术中存在的缺点，而提出的一种服装生产用平整装置。

[0005] 为了实现上述目的，本实用新型采用了如下技术方案：

[0006] 一种服装生产用平整装置，包括机架，所述机架的上侧中央设有平整室，所述平整室的两侧分别设有第一支撑辊和第二支撑辊，所述第一支撑辊和第二支撑辊的两端均转动连接有支撑架，且支撑架的底端通过螺栓安垂直装在机架上，第一支撑辊和第二支撑辊靠近平整室的一侧均设有张紧装置，平整室的内部中央设有竖直设置的分隔板，所述分隔板的两侧分别为加湿室和熨烫室，且加湿室位于靠近第一支撑辊的一侧，所述熨烫室的内部设有熨烫平整装置，所述加湿室的内顶部安装有出水管，所述出水管的底部等间距安装有雾化喷头，出水管远离雾化喷头的一端中央连接有水箱的出水口，且水箱通过螺钉安装在平整室的顶部。

[0007] 优选的，所述机架的底部设有水平设置的支撑板，且支撑板的两端均设有转动槽。

[0008] 优选的，所述张紧装置包括导向板、升降板、张紧辊、调节齿轮、连杆和调节电机，连杆转动于支撑板端部的转动槽中，调节电机通过螺钉安装在支撑板上，且调节电机的输出端与连杆的一端通过联轴器相连，连杆的两端均设有调节齿轮，两组调节齿轮的外侧设有竖直设置的升降板，且升降板的中央沿竖直方向设有与调节齿轮相配合的齿槽，两组升降板穿过机架的一端转动连接有张紧辊，两组升降板靠近张紧辊的一端外侧均设有导向板，导向板为开口朝向的U形板，且U形板的两端通过螺钉垂直安装在机架上。

[0009] 优选的，所述升降板的两侧均设有限位导向条，且导向板的内侧设有与限位导向条相配合的滑槽。

[0010] 优选的，所述熨烫平整装置包括熨烫板、电加热棒、压杆、上限位环、下限位环和平整辊，熨烫板的内部设有等间距分布的电加热棒，熨烫板的顶部两端均垂直焊接有两组压杆，四组压杆延伸到平整室外侧的一端均设有上限位环，四组压杆靠近熨烫板的一端设有下限位环，且下限位环远离熨烫板的一侧弹簧与平整室的内顶壁相连，熨烫板远离压杆的

一侧设有等间距分布的平整辊，平整辊的轴线在同一水平面上，且平整辊的两端均与平整室的内壁转动相连。

[0011] 优选的，所述熨烫板的内部设有温度传感器，温度传感器的输出端与电加热棒的控制端电性相连。

[0012] 优选的，所述第二支撑辊远离张紧装置的一侧设有收卷辊，且收卷辊的一端转动连接有支撑架，且支撑架焊接在机架上。

[0013] 与现有技术相比，本实用新型的有益效果是：

[0014] 1、通过电机的正反向旋转，可控制升降板的上下移动，从而实现张紧辊的上下移动，达到调节布料张紧度的作用，避免布料而张力不足而出现褶皱；

[0015] 2、熨烫前，布料通过加湿室内的雾化喷头喷水加湿，便于后续的熨烫，熨烫时，平整辊在充当熨烫垫板的同时，还通过转动带动布料的移动，避免布料因熨烫板的压紧力而卡住或者被过度拉扯，保证了布料熨烫平整后的质量；

[0016] 3、下限位环在弹簧的弹力作用下使压杆将熨烫板下压，便于熨烫板熨烫不同厚度的布料，适用范围广；

[0017] 4、布料熨烫后直接收卷，收卷前的加湿盒熨烫均不需要占用劳动力，提高了平整布料的效率，从而提高了服装的生产效率。

附图说明

[0018] 图1为本实用新型提出的一种服装生产用平整装置的结构示意图；

[0019] 图2为图1中的A-A剖视图；

[0020] 图3为本实用新型提出的一种服装生产用平整装置的平整室的内部结构示意图；

[0021] 图4为本实用新型提出的一种服装生产用平整装置加湿室的侧视图；

[0022] 图5为本实用新型提出的一种服装生产用平整装置的升降板的结构示意图。

[0023] 图中：1机架、2平整室、3第一支撑辊、4第二支撑辊、5张紧装置、51导向板、52升降板、53张紧辊、54调节齿轮、55连杆、56调节电机、6分隔板、7加湿室、8熨烫室、9平整装置、91熨烫板、92电加热棒、93压杆、94上限位环、95下限位环、96平整辊、10出水管、11雾化喷头、12水箱、13支撑板、14限位导向条、15温度传感器、16收卷辊。

具体实施方式

[0024] 下面将结合本实用新型实施例中的附图，对本实用新型实施例中的技术方案进行清楚、完整地描述，显然，所描述的实施例仅仅是本实用新型一部分实施例，而不是全部的实施例。

[0025] 参照图1-5，一种服装生产用平整装置，包括机架1，机架1的底部设有水平设置的支撑板13，且支撑板13的两端均设有转动槽，机架1的上侧中央设有平整室2，平整室2的两侧分别设有第一支撑辊3和第二支撑辊4，第一支撑辊3和第二支撑辊4的两端均转动连接有支撑架，且支撑架的底端通过螺栓安垂直装在机架1上，第一支撑辊3和第二支撑辊4靠近平整室2的一侧均设有张紧装置5，第二支撑辊4远离张紧装置5的一侧设有收卷辊16，且收卷辊16的一端转动连接有支撑架，且支撑架焊接在机架1上，张紧装置5包括导向板51、升降板52、张紧辊53、调节齿轮54、连杆55和调节电机56，连杆55转动于支撑板13端部的转动槽中，

调节电机56通过螺钉安装在支撑板13上，且调节电机56的输出端与连杆55的一端通过联轴器相连，连杆55的两端均设有调节齿轮54，两组调节齿轮54的外侧设有竖直设置的升降板52，且升降板52的中央沿竖直方向设有与调节齿轮54相配合的齿槽，两组升降板52穿过机架1的一端转动连接有张紧辊53，两组升降板52靠近张紧辊53的一端外侧均设有导向板51，导向板51为开口朝向的U形板，且U形板的两端通过螺钉垂直安装在机架1上，升降板52的两侧均设有限位导向条14，且导向板51的内侧设有与限位导向条14相配合的滑槽，平整室2的内部中央设有竖直设置的分隔板6，分隔板6的两侧分别为加湿室7和熨烫室8，且加湿室7位于靠近第一支撑辊3的一侧，熨烫室8的内部设有熨烫平整装置9，熨烫平整装置9包括熨烫板91、电加热棒92、压杆93、上限位环94、下限位环95和平整辊96，熨烫板91的内部设有等间距分布的电加热棒92，熨烫板91的内部设有温度传感器15，温度传感器15的输出端与电加热棒92的控制端电性相连，熨烫板91的顶部两端均垂直焊接有两组压杆93，四组压杆93延伸到平整室2外侧的一端均设有上限位环94，四组压杆93靠近熨烫板91的一端设有下限位环94，且下限位环94远离熨烫板91的一侧弹簧与平整室2的内顶壁相连，熨烫板91远离压杆93的一侧设有等间距分布的平整辊96，平整辊96的轴线在同一水平面上，且平整辊96的两端均与平整室2的内壁转动相连，加湿室7的内顶部安装有出水管10，出水管10的底部等间距安装有雾化喷11，出水管10远离雾化喷头11的一端中央连接有水箱12的出水口，且水箱12通过螺钉安装在平整室2的顶部。

[0026] 工作原理：工作时，通过动力装置使第一支撑辊3、第二支撑辊4和平整辊96转动，动力装置可以为驱动电机等动力设备，布料先后通过第一支撑辊3、平整室2和第二支撑辊4，最终被收卷辊16收成卷，张紧装置5可调节布料的张紧度，从而避免布料而张力不足而出现褶皱，调节时，驱动调节电机56，使其带着连杆55以及连杆55上的两组调节齿轮54转动，通过调节齿轮54与升降板52内的齿槽的配合，使其上下移动，从而实现张紧辊53的上下移动，达到调节布料张力的作用，升降板52升降时，限位导向条14在导向板51内滑动，可保证升降板52的竖直升降，布料进入平整室2内后，先通过加湿室7，雾化喷头11将水雾化后，均匀的喷向布料，加湿后的布料进行熨烫室8，熨烫板91内的电加热棒92加热，对布料进行熨烫，平整辊96在充当熨烫垫板的同时，转动可带动布料的移动，避免布料因熨烫板91的压紧力而卡住或者被过度拉扯，保证了熨烫质量，同时由于下限位环95通过弹簧与平整室2的顶壁相连，故下限位环95在弹簧的弹力作用下使压杆93将熨烫板91下压，便于熨烫板91熨烫不同厚度的布料。

[0027] 以上所述，仅为本实用新型较佳的具体实施方式，但本实用新型的保护范围并不局限于此，任何熟悉本技术领域的技术人员在本实用新型揭露的技术范围内，根据本实用新型的技术方案及其实用新型构思加以等同替换或改变，都应涵盖在本实用新型的保护范围之内。

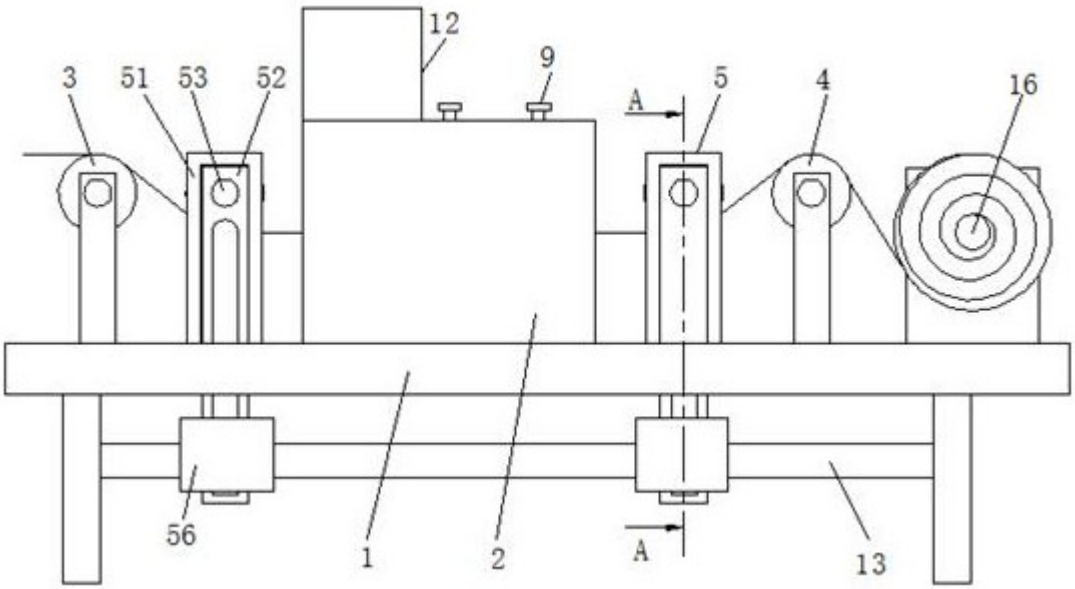

图1

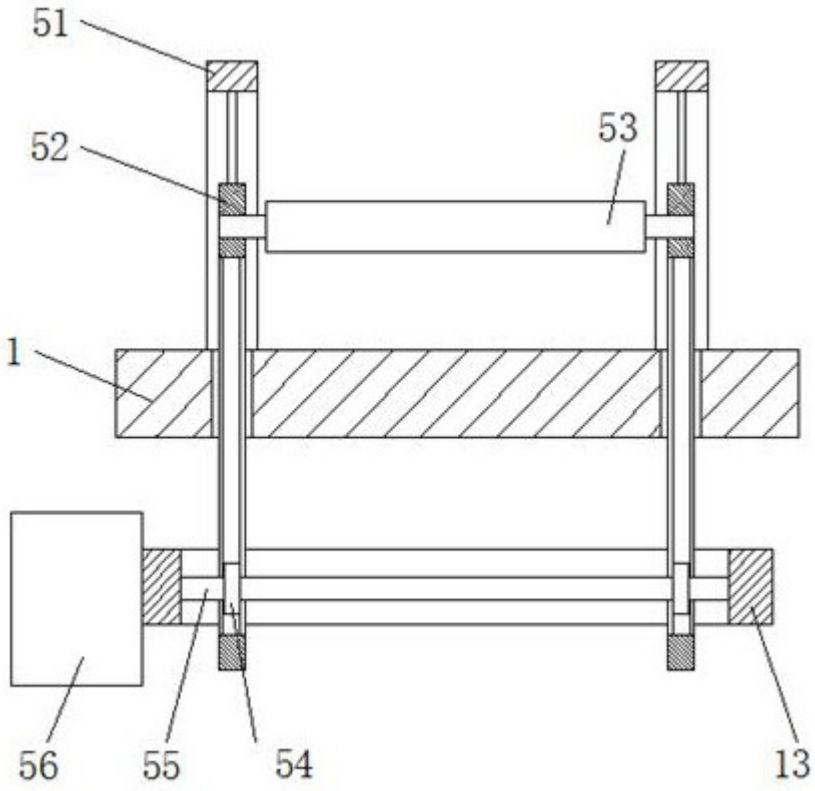

图2

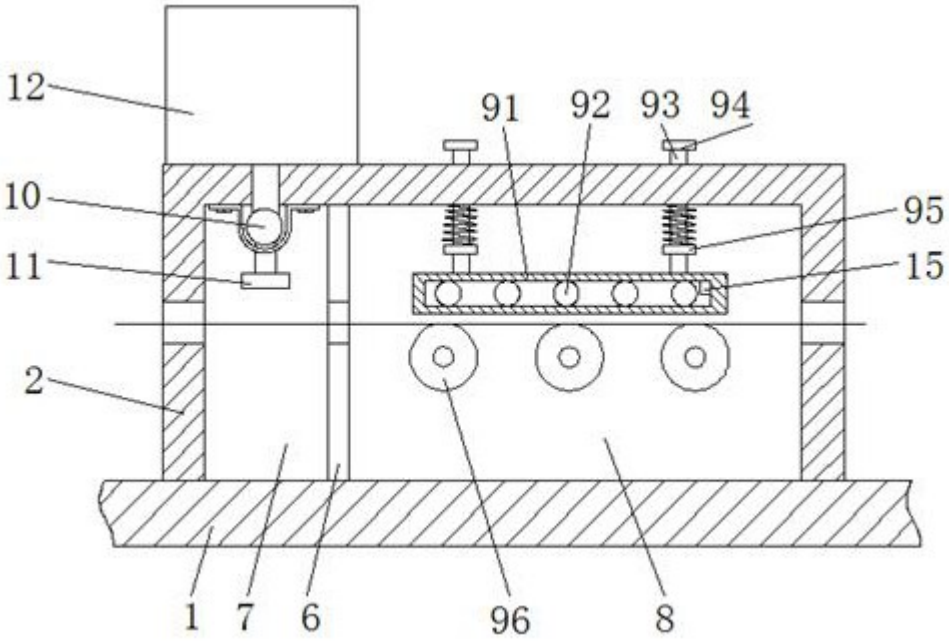

图3

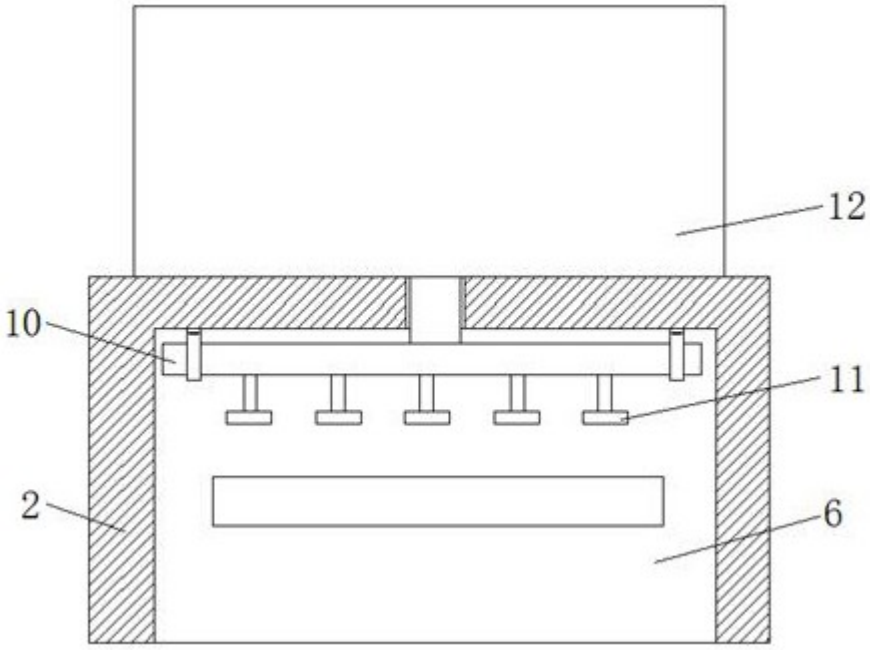

图4

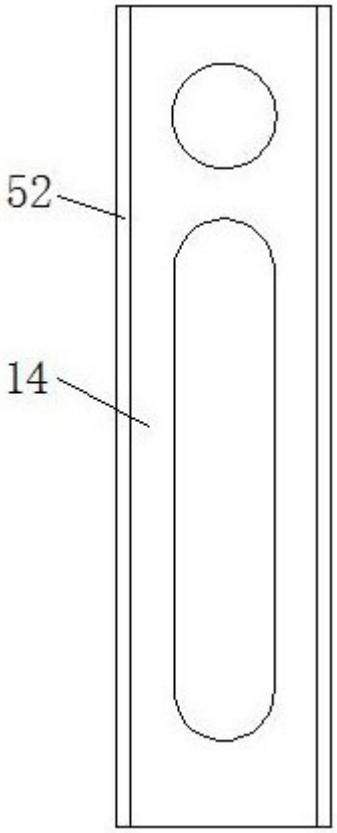

图5