【公報種別】特許法第１７条の２の規定による補正の掲載
【部門区分】第２部門第３区分
【発行日】平成25年8月1日(2013.8.1)

【公表番号】特表2013-504445(P2013-504445A)
【公表日】平成25年2月7日(2013.2.7)
【年通号数】公開・登録公報2013-007
【出願番号】特願2012-529397(P2012-529397)
【国際特許分類】
Ｂ２３Ｂ　29/03　(2006.01)
Ｂ２３Ｂ　29/04　(2006.01)
【ＦＩ】
Ｂ２３Ｂ　29/03　Ｚ
Ｂ２３Ｂ　29/04　Ａ

【手続補正書】
【提出日】平成25年6月12日(2013.6.12)
【手続補正１】
【補正対象書類名】図面
【補正対象項目名】図２
【補正方法】変更
【補正の内容】

【図２】

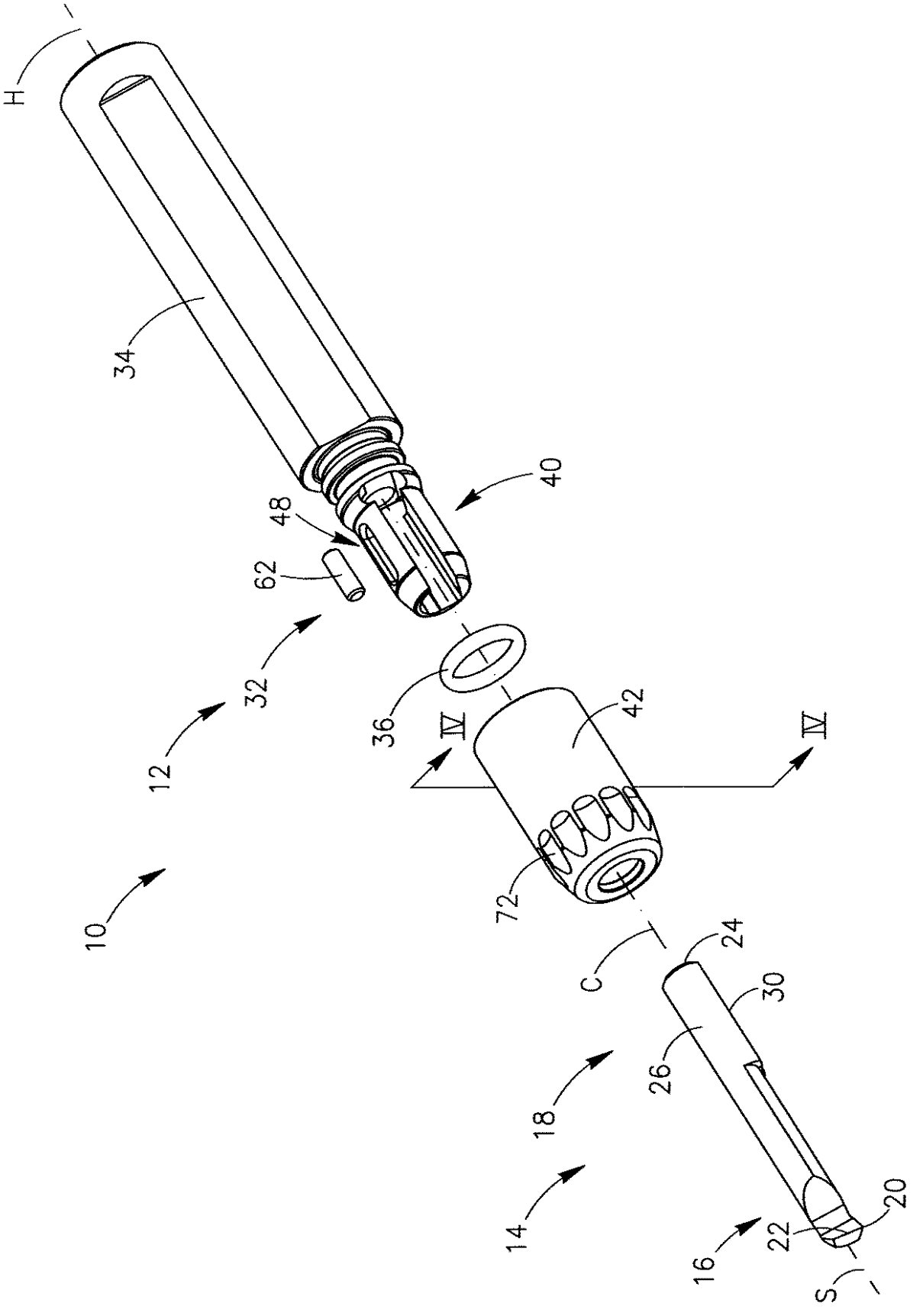

【手続補正２】
【補正対象書類名】図面
【補正対象項目名】図３

【補正方法】変更
【補正の内容】
【図３】

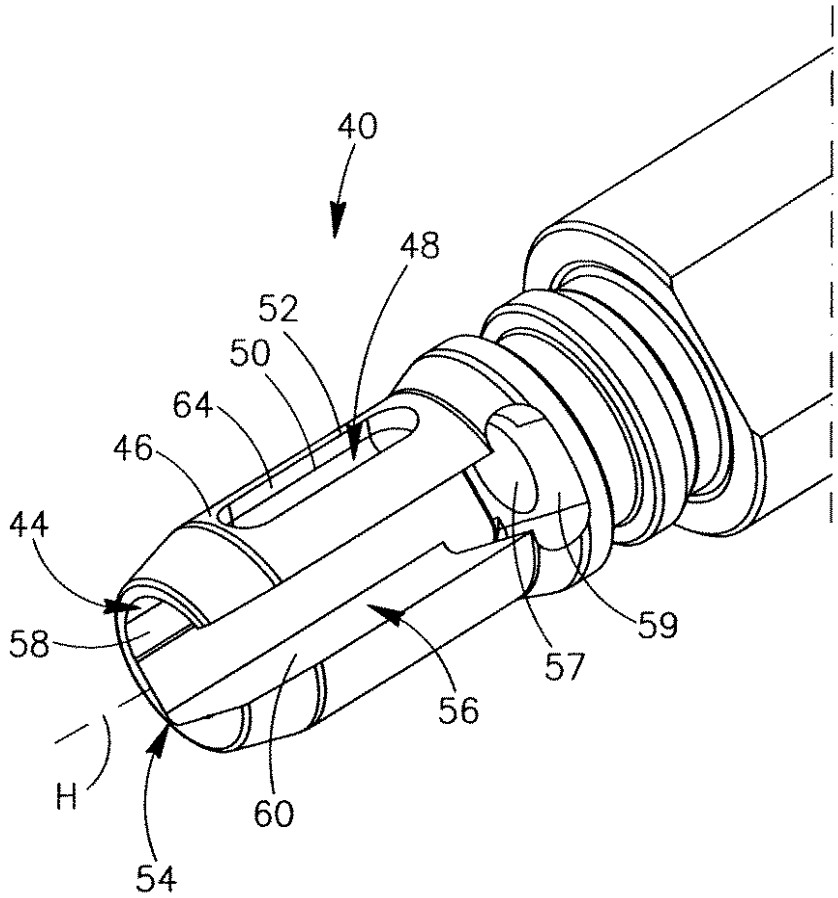

【手続補正３】
【補正対象書類名】図面
【補正対象項目名】図４
【補正方法】変更
【補正の内容】

【図４】

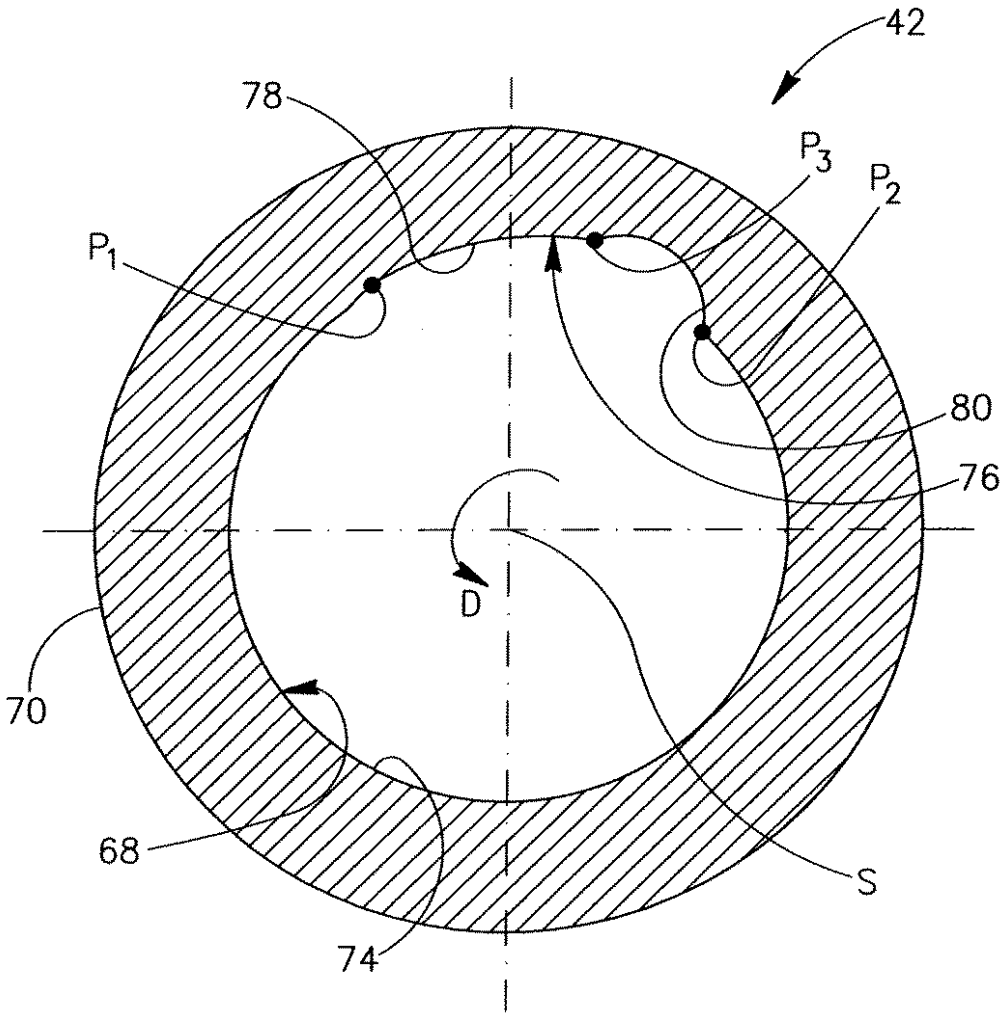

【手続補正４】
【補正対象書類名】図面
【補正対象項目名】図５
【補正方法】変更
【補正の内容】

【図５】

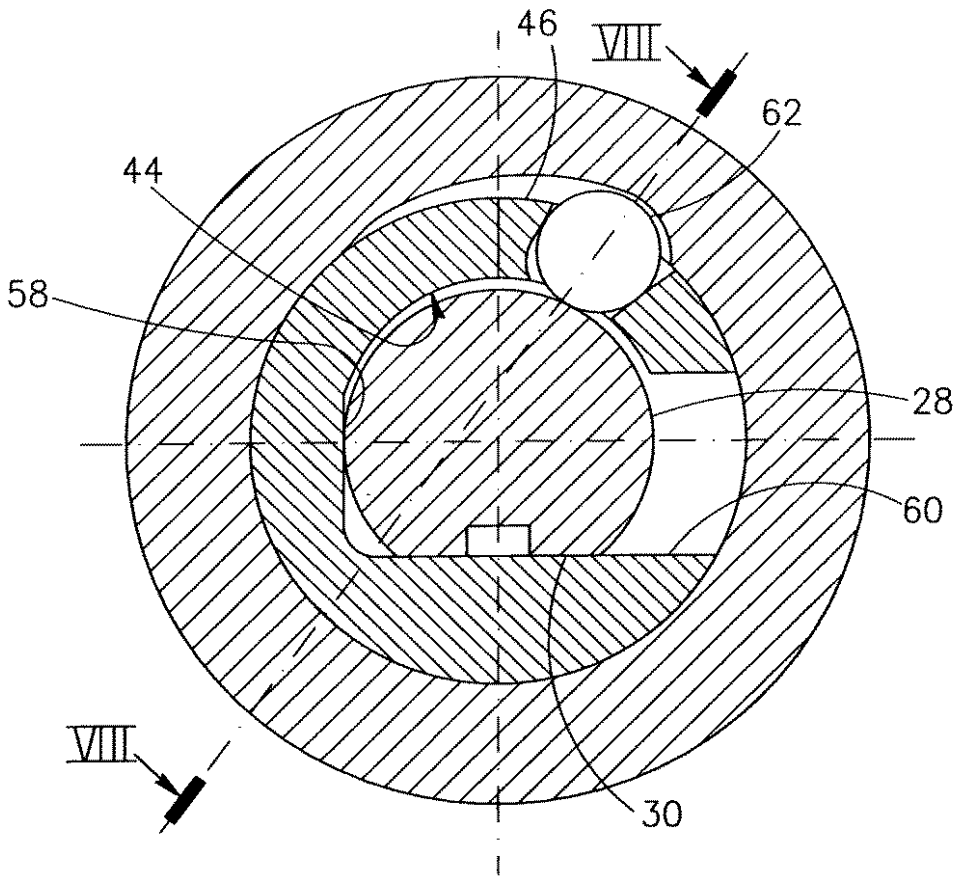

【手続補正５】
【補正対象書類名】図面
【補正対象項目名】図６
【補正方法】変更
【補正の内容】

【図６】

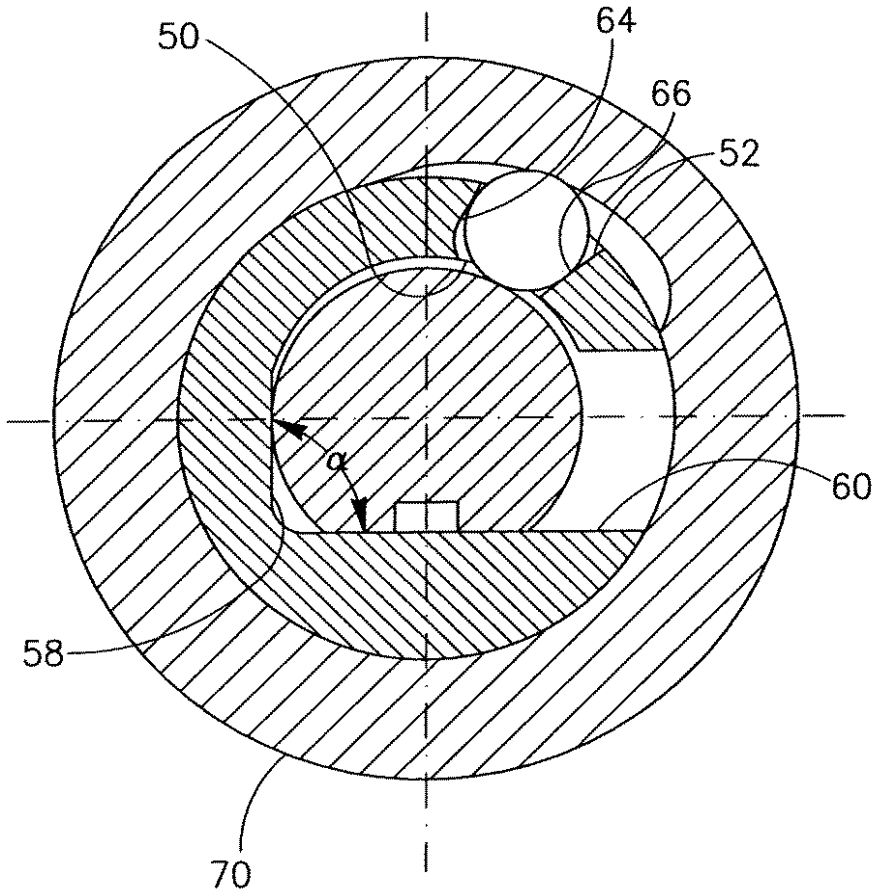

【手続補正６】
【補正対象書類名】図面
【補正対象項目名】図７
【補正方法】変更
【補正の内容】

【図７】

