(19)国家知识产权局

(12)实用新型专利

(10)授权公告号 CN 217435369 U
(45)授权公告日 2022.09.16

(21)申请号 202221579252.0

(22)申请日 2022.06.22

(73)专利权人 绍兴超锋文具制造有限公司
地址 312000 浙江省绍兴市越城区富盛镇辂山村

(72)发明人 朱学锋 李丹丹

(74)专利代理机构 绍兴市寅越专利代理事务所(普通合伙) 33285
专利代理师 龙俊宇

(51)Int.Cl.
B42F 7/06(2006.01)

权利要求书1页 说明书3页 附图3页

(54)实用新型名称

一种方便抽取的PVC文件夹

(57)摘要

本实用新型提供一种方便抽取的PVC文件夹,包括压板一、压板二、磁吸条、若干个包装袋和固定机构,所述压板二设于所述压板一一侧,所述压板一与所述压板二之间型号相同,所述压板一与所述压板二之间连接有连接板,所述磁吸条固定设于所述压板二一侧端面,所述磁吸条设为L形。本方案通过将每个文件以及与其对应的文件夹设置为单独单元的方式,使其与文件夹内的磁吸条之间可拆卸连接,便于使用者抽取单独的文件,同时再根据使用者需求将用于装文件的包装袋重新装回文件夹内原处或最前端,使用便捷。

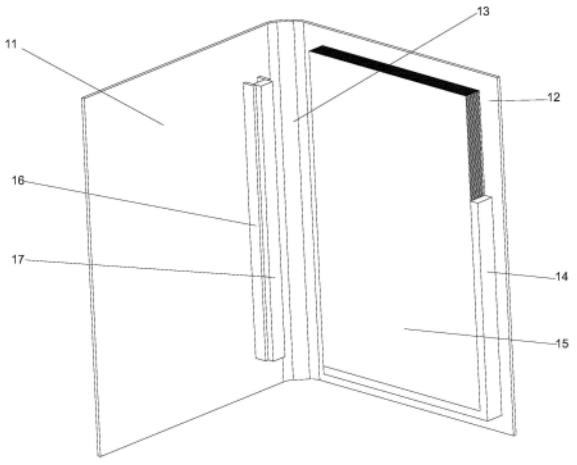

CN 217435369 U

1.一种方便抽取的PVC文件夹,其特征在于:包括压板一(11)、压板二(12)、磁吸条(14)、若干个包装袋(15)和固定机构,所述压板二(12)设于所述压板一(11)一侧,所述压板一(11)与所述压板二(12)之间型号相同,所述压板一(11)与所述压板二(12)之间连接有连接板(13),所述磁吸条(14)固定设于所述压板二(12)一侧端面,所述磁吸条(14)设为L形,若干个所述包装袋(15)均设于所述磁吸条(14)直角内侧,所述固定机构设于所述压板一(11)一侧端面,所述固定机构用于在所述压板一(11)与所述压板二(12)合拢时将所述包装袋(15)之间进行夹紧。

2.根据权利要求1所述的一种方便抽取的PVC文件夹,其特征在于:所述固定机构包括两个凸条(16)、压板(17)和复位组件,两个所述凸条(16)均固定设于所述压板一(11)一侧表面且位于靠近所述连接板(13)一侧,所述压板(17)滑动设于两个所述凸条(16)之间,所述复位组件设于所述压板(17)与所述压板一(11)表面之间,所述复位组件用于控制所述压板(17)一侧端面延伸至所述凸条(16)外侧。

3.根据权利要求2所述的一种方便抽取的PVC文件夹,其特征在于:所述复位组件为若干个弹簧(18),所述弹簧(18)通过弹力使所述压板(17)将若干个所述包装袋(15)夹紧。

4.根据权利要求2所述的一种方便抽取的PVC文件夹,其特征在于:所述凸条(16)以及所述压板(17)底端位于所述磁吸条(14)上侧。

5.根据权利要求1所述的一种方便抽取的PVC文件夹,其特征在于:所述包装袋(15)上端高于所述磁吸条(14),所述包装袋(15)内上侧开设有开口。

6.根据权利要求1所述的一种方便抽取的PVC文件夹,其特征在于:所述压板一(11)与所述磁吸条(14)均具有磁性,所述包装袋(15)下端以及侧端均设有与所述磁吸条(14)之间相吸附的磁片。

一种方便抽取的PVC文件夹

技术领域

[0001] 本实用新型涉及文件夹调节技术领域，具体为一种方便抽取的PVC文件夹。

背景技术

[0002] 文件夹是专门装整页文件用的，主要目的是为了更好的保存文件，使它整齐规范，文件夹也是一种商业或事业等活动过程中为了对纸质文件的储存、保护和规范管理而使用到的工具。

[0003] 如中国专利公开了“文件夹”(专利号:CN201620841561.9)，该专利包括夹持件和弹性元件，封皮设有内凹的安装盒，夹具安装在安装盒上，安装盒内安装有可供用户操作的滑块。上述专利具有隐藏夹具使得夹具不占用外部空间，由此使得夹具不会影响文件夹放入用于收藏文件夹的文件柜中，以便于文件夹在文件柜内的排列收藏的特点。

[0004] 然而，上述的文件夹，只能批量夹持文件资料，当使用者需要查看文件夹内单独的资料时，需要将待查看的资料从文件夹中抽出并寻找，再重新进行进行整理，如此反复，使用不便，降低了文件夹的使用效率。

实用新型内容

[0005] (一)解决的技术问题

[0006] 针对现有技术的不足，本实用新型提供了一种方便抽取的PVC文件夹，解决了上述背景技术中提出的问题。

[0007] (二)技术方案

[0008] 为实现以上目的，本实用新型通过以下技术方案予以实现:一种方便抽取的PVC文件夹，包括压板一、压板二、磁吸条、若干个包装袋和固定机构，所述压板二设于所述压板一一侧，所述压板一与所述压板二之间型号相同，所述压板一与所述压板二之间连接有连接板，所述磁吸条固定设于所述压板二一侧端面，所述磁吸条设为L形，若干个所述包装袋均设于所述磁吸条直角内侧，所述固定机构设于所述压板一一侧端面，所述固定机构用于在所述压板一与所述压板二合拢时将所述包装袋之间进行夹紧。

[0009] 优选的，所述固定机构包括两个凸条、压板和复位组件，两个所述凸条均固定设于所述压板一一侧表面且位于靠近所述连接板一侧，所述压板滑动设于两个所述凸条之间，所述复位组件设于所述压板与所述压板一表面之间，所述复位组件用于控制所述压板一侧端面延伸至所述凸条外侧。

[0010] 优选的，所述复位组件为若干个弹簧，所述弹簧通过弹力使所述压板将若干个所述包装袋夹紧。

[0011] 优选的，所述凸条以及所述压板底端位于所述磁吸条上侧。

[0012] 优选的，所述包装袋上端高于所述磁吸条，所述包装袋内上侧开设有开口。

[0013] 优选的，所述压板一与所述磁吸条均具有磁性，所述包装袋下端以及侧端均设有与所述磁吸条之间相吸附的磁片。

[0014] (三)有益效果

[0015] 本实用新型提供了一种方便抽取的PVC文件夹。具备以下有益效果：

[0016] 1、本方案通过将每个文件以及与其对应的文件夹设置为单独单元的方式，使其与文件夹内的磁吸条之间可拆卸连接，便于使用者抽取单独的文件，同时再根据使用者需求将用于装文件的包装袋重新装回文件夹内原处或最前端，使用便捷。

附图说明

[0017] 图1为本实用新型的主视结构示意图；

[0018] 图2为本实用新型中固定机构的爆炸结构示意图；

[0019] 图3为本实用新型中包装袋以及其对应磁片的结构示意图。

[0020] 图中：11、压板一；12、压板二；13、连接板；14、磁吸条；15、包装袋；16、凸条；17、压板；18、弹簧。

具体实施方式

[0021] 本实用新型实施例提供一种方便抽取的PVC文件夹，如图1-3所示，包括压板一11、压板二12、磁吸条14、若干个包装袋15和固定机构，压板二12设于压板一11一侧，压板一11与压板二12之间型号相同，压板一11与压板二12之间连接有连接板13，磁吸条14固定设于压板二12一侧端面，磁吸条14设为L形，若干个包装袋15均设于磁吸条14直角内侧，固定机构设于压板一11一侧端面，固定机构用于在压板一11与压板二12合拢时将所述包装袋15进行夹紧。

[0022] 如图2所示，所述固定机构包括两个凸条16、压板17和复位组件，两个凸条16均固定设于压板一11一侧表面且位于靠近连接板13一侧，压板17滑动设于两个凸条16之间，复位组件设于压板17与压板一11表面之间，复位组件用于控制压板17一侧端面延伸至凸条16外侧。

[0023] 复位组件为若干个弹簧18，弹簧18通过弹力使压板17将若干个包装袋15夹紧。

[0024] 凸条16以及压板17底端位于磁吸条14上侧，包装袋15上端高于磁吸条14，进而便于使用者将标签贴于包装袋15上并从磁吸条14上侧延伸至压板一11以及压板二12外侧，进而便于使用者进行挑选所需抽取的文件，再从包装袋15内上侧开设有的开口处将文件取出即可。

[0025] 如图3所示，压板一11与磁吸条14均具有磁性，压板一11与磁吸条14之间具有吸力，包装袋15下端以及侧端均设有与磁吸条14之间相吸附的磁片。

[0026] 初始状态下，弹簧18通过弹力使压板17一侧端面延伸至凸条16外侧，包装袋15以可磁力连接的方式放于磁吸条14内。

[0027] 当使用者无需使用文件时，压板一11通过磁力与磁吸条14相吸附，此时，压板17与包装袋15表面相抵而压缩弹簧18，压板17通过表面的压力以及摩擦力将若干个包装袋15之间进行固定。

[0028] 当使用者需要将文件抽取出来时，使用者根据包装袋15延伸至压板一11以及压板二12外侧的标签进行寻找，当确定需要抽取的文件后，先将其对应的包装袋15以及其下侧磁片一同取出，再将文件从包装袋15内拿出后，将包装袋15以及其下侧磁片重新放回至磁

吸条14内即可。

[0029] 尽管已经示出和描述了本实用新型的实施例,对于本领域的普通技术人员而言,可以理解在不脱离本实用新型的原理和精神的情况下可以对这些实施例进行多种变化、修改、替换和变型,本实用新型的范围由所附权利要求及其等同物限定。

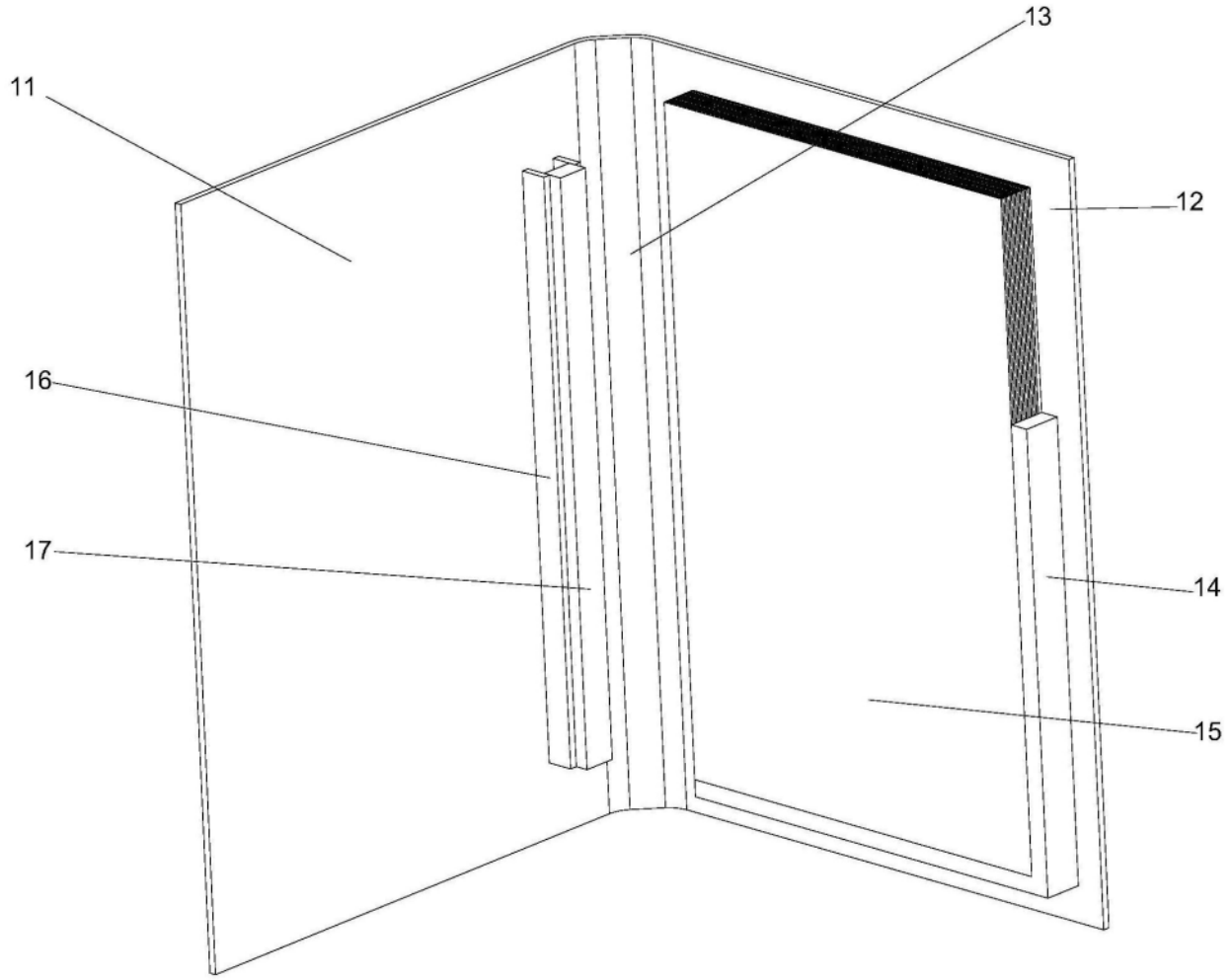

图1

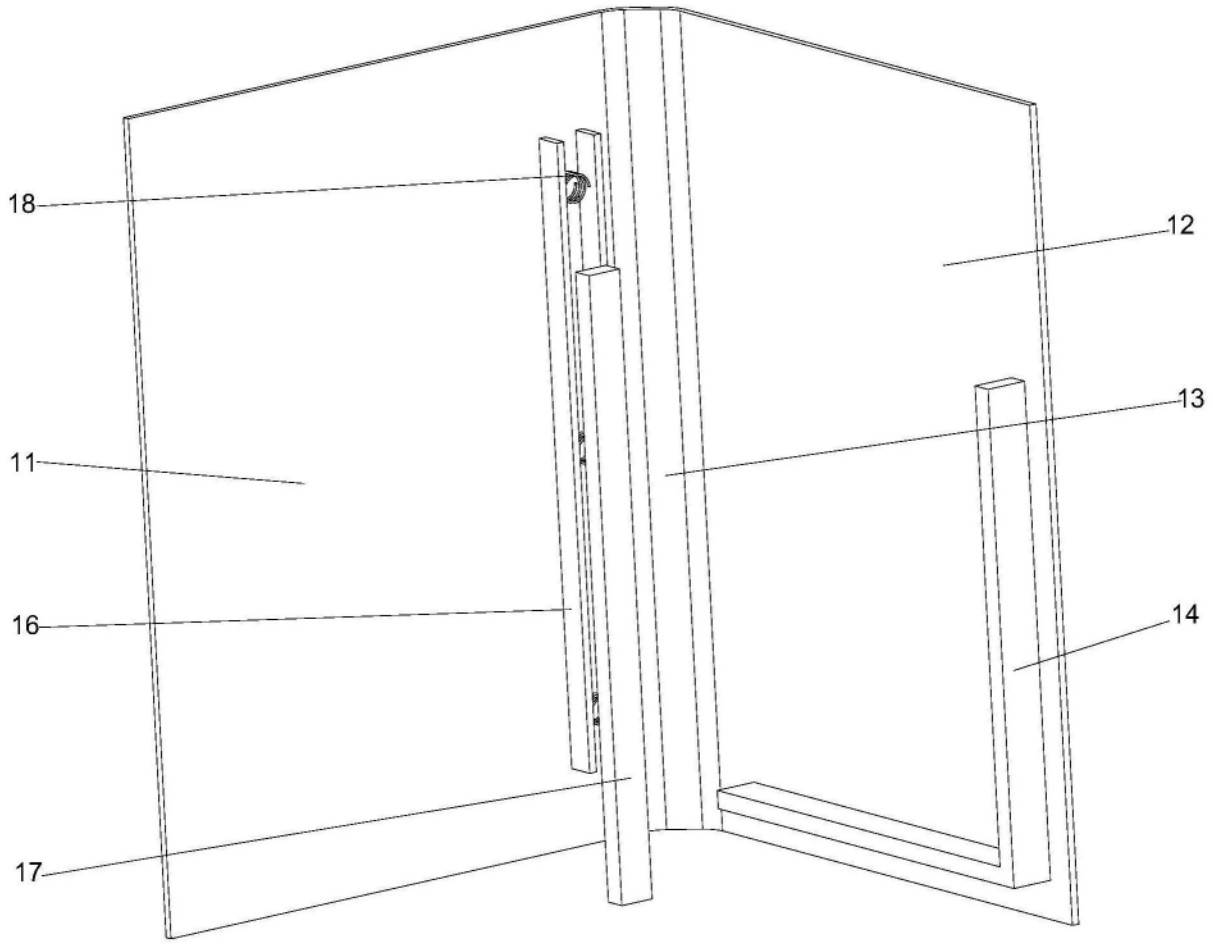

图2

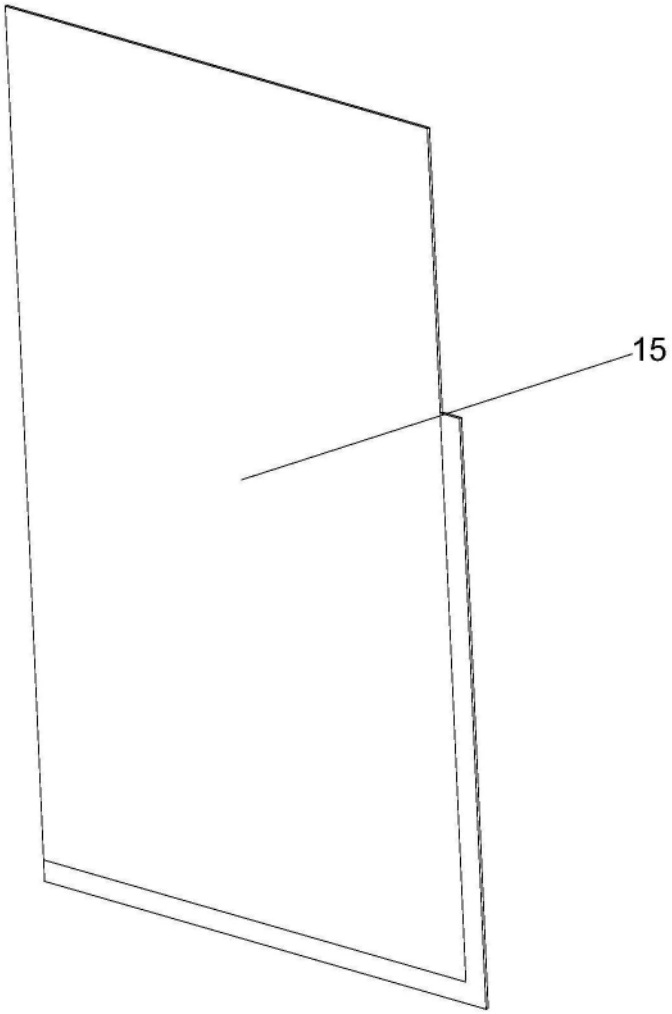

图3