(19)中华人民共和国国家知识产权局

(12)实用新型专利

(10)授权公告号 CN 209235470 U
(45)授权公告日 2019.08.13

(21)申请号 201821645386.1

(22)申请日 2018.10.10

(73)专利权人 丽水市妇幼保健院
地址 323000 浙江省丽水市莲都区寿尔福路7号

(72)发明人 聂洲霞 陈敏 李珊珊

(74)专利代理机构 杭州杭诚专利事务所有限公司 33109
代理人 尉伟敏

(51)Int.Cl.
A47D 13/02(2006.01)

权利要求书1页 说明书3页 附图5页

(54)实用新型名称

一种抱婴腰凳

(57)摘要

本实用新型公开了一种抱婴腰凳，涉及婴儿用品领域；包括腰凳、与腰凳连接的腰带及与腰凳连接的肩带，所述腰凳包括坐板，所述坐板上设有两根调节杆，所述调节杆一端铰接在坐板上，所述调节杆另一端固接有竖杆；本实用新型能矫正婴儿髋关节。

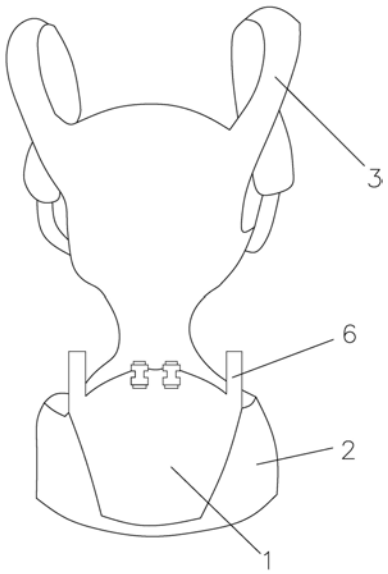

CN 209235470 U

1.一种抱婴腰凳,包括腰凳(1)、与腰凳连接的腰带(2)及与腰凳连接的肩带(3),其特征在于,所述腰凳(1)包括坐板(4),所述坐板(4)上设有两根调节杆(5),所述调节杆(5)一端铰接在坐板(4)上,所述调节杆(5)另一端固接有竖杆(6)。

2.根据权利要求1所述的一种抱婴腰凳,其特征在于,所述调节杆(5)包括铰接杆(7)与拉伸杆(8),所述铰接杆(7)一端铰接在坐板(4)上,所述铰接杆(7)另一端设有与拉伸杆(8)适配的插孔(9),所述拉伸杆(8)一端位于插孔(9)内,所述拉伸杆(8)与插孔(9)滑动连接,所述拉伸杆(8)另一端固接有所述竖杆(6),所述插孔(9)内设有弹簧,所述弹簧一端与拉伸杆(8)连接,所述弹簧另一端与插孔(9)的端部连接,所述竖杆(6)与铰接杆(7)之间设有滑块(11),所述滑块(11)固接于拉伸杆(8)上,所述坐板(4)上设有圆弧形的滑槽(10),所述滑块(11)与滑槽(10)适配,所述滑槽(10)远离弹簧的一侧设有若干与滑块(11)适配的限位卡口(12),所述滑块(11)位于限位卡口(12)内。

3.根据权利要求2所述的一种抱婴腰凳,其特征在于,所述坐板(4)上方设有硅胶垫。

4.根据权利要求1或2或3任意一项所述的一种抱婴腰凳,其特征在于,两根调节杆(5)之间的夹角小于等于160°。

一种抱婴腰凳

技术领域

[0001] 本实用新型属于婴儿用品领域,特别涉及一种抱婴腰凳。

背景技术

[0002] 为了方便带婴儿出行,越来越多的父母出行时大都选择婴儿背袋,将婴儿背在背后或者是抱在前面,这样行走方便,还可以拎物品。

[0003] 中国专利授权公开号CN204336409U,授权公告日20150520,公开了“一种抱婴腰凳”;包括腰凳、与腰凳固定连接的护背体、以及两个肩带体,肩带体的一端分别连接在护背体上端的左右两侧、另一端分别固定连接在护背体下端的左右两侧,该抱婴腰凳还包括防风片、魔术贴和按扣,防风片固定连接在护背体上端,且防风片可向外折靠并通过按扣可拆卸连接在护背体外侧面上;魔术贴设有两个,且分别由毛面带和勾面带组成,防风片分别通过魔术贴与位于同一侧的肩带体可拆卸连接在一起,且防风片的左右两侧中的一侧为毛面带、另一侧为勾面带,防风片上的毛面带和防风片上的勾面带可连接在一起;该发明使用久了以后容易使得婴儿髋关节僵化,不利于婴儿髋关节发育。

实用新型内容

[0004] 本实用新型的目的是为了克服现有技术不利于婴儿髋关节发育的缺点,提供一种可以矫正髋关节的抱婴腰凳。

[0005] 为了实现上述目的,本实用新型采用以下技术方案:

[0006] 一种抱婴腰凳,包括腰凳、与腰凳连接的腰带及与腰凳连接的肩带,所述腰凳包括坐板,所述坐板上设有两根调节杆,所述调节杆一端铰接在坐板上,所述调节杆另一端固接有竖杆。

[0007] 本实用新型在使用时,先将腰带系在腰间,然后将婴儿背朝自己放到腰凳上,然后将肩带与腰凳连接,从而将婴儿挂在身前;此时竖杆位于婴儿的双腿之间,腰凳包括坐板,坐板上铰接有调节杆,竖杆固接在调节杆一端,通过调整调节杆之间的角度,竖杆之间的距离便不同,竖杆可使得婴儿双腿之间的距离不同,从而使得婴儿髋关节打开的角度不同,最终能够有效根据不同婴儿的情况来矫正婴儿髋关节的问题;本实用新型能矫正婴儿髋关节。

[0008] 作为优选,调节杆包括铰接杆与拉伸杆,所述铰接杆一端铰接在坐板上,所述铰接杆另一端设有与拉伸杆适配的插孔,所述拉伸杆一端位于插孔内,所述拉伸杆与插孔滑动连接,所述拉伸杆另一端固接有所述竖杆,所述插孔内设有弹簧,所述弹簧一端与拉伸杆连接,所述弹簧另一端与插孔的端部连接,所述竖杆与铰接杆之间设有滑块,所述滑块固接于拉伸杆上,所述坐板上设有圆弧形的滑槽,所述滑块与滑槽适配,所述滑槽远离弹簧的一侧设有若干与滑块适配的限位卡口,所述滑块位于限位卡口内。

[0009] 将婴儿放到坐板上后,竖杆位于婴儿双腿之间,用手掰动竖杆,竖杆带动铰接杆转动,拉伸杆上的滑块在滑槽内滑动,当滑块滑动到限位卡口时,插孔内的弹簧伸展,弹簧将

滑块压入限位卡口，在弹簧的弹力下滑块始终位于限位卡口内，从而使得铰接杆之间的角度固定，从而使得竖杆之间的距离固定，当需要调整竖杆之间的距离时，用手向拉伸杆的轴向压拉伸杆，拉伸杆上的滑块移动，当滑块离开限位卡口后，转动铰接杆，滑块重新在滑槽内滑动，当铰接杆转动到需要的位置后，滑块进入限位卡口，竖杆之间重新固定，实现了调节杆角度的多档调节。

[0010] 作为优选，坐板上方设有硅胶垫。

[0011] 增设硅胶垫提高婴儿舒适性。

[0012] 作为优选，两根调节杆之间的夹角小于等于160°。

[0013] 将调节杆之间的最大夹角限制在160°，防止角度过大对婴儿的髋关节造成伤害。

[0014] 本实用新型的有益效果是：(1)竖杆可使得婴儿双腿之间的距离不同，从而使得婴儿髋关节打开的角度不同，最终能够有效根据不同婴儿的情况来矫正婴儿髋关节的问题；本实用新型能矫正婴儿髋关节；(2)当调节杆转动到需要的位置后，滑块进入限位卡口，竖杆之间重新固定，实现了调节杆角度的多档调节；(3)增设硅胶垫提高婴儿舒适性；(4)将调节杆之间的最大夹角限制在160°，防止角度过大对婴儿的髋关节造成伤害。

附图说明

[0015] 图1为本实用新型的结构示意图；

[0016] 图2为坐板的俯视图；

[0017] 图3为坐板的仰视图；

[0018] 图4为调节杆的结构示意图；

[0019] 图5为本实用新型在另一种状态下的结构示意图。

[0020] 图中：腰凳1、腰带2、肩带3、坐板4、调节杆5、竖杆6、铰接杆7、拉伸杆8、插孔9、滑槽10、滑块11、限位卡口12。

具体实施方式

[0021] 下面结合附图和具体实施方式对本实用新型进一步详细阐述：

[0022] 图1及图5为一种抱婴腰凳，包括腰凳1、与腰凳连接的腰带2及与腰凳连接的肩带3，所述腰凳1包括坐板4，所述坐板4上设有两根调节杆5，所述调节杆5一端铰接在坐板4上，所述调节杆5另一端固接有竖杆6。

[0023] 本实用新型在使用时，先将腰带系在腰间，然后将婴儿背朝自己放到腰凳上，然后将肩带与腰凳连接，从而将婴儿挂在身前；此时竖杆位于婴儿的双腿之间，腰凳包括坐板，坐板上铰接有调节杆，竖杆固接在调节杆一端，通过调整调节杆之间的角度，竖杆之间的距离便不同，竖杆可使得婴儿双腿之间的距离不同，从而使得婴儿髋关节打开的角度不同，最终能够有效根据不同婴儿的情况来矫正婴儿髋关节的问题；本实用新型能矫正婴儿髋关节。

[0024] 图2、图3及图4显示，调节杆5包括铰接杆7与拉伸杆8，所述铰接杆7一端铰接在坐板4上，所述铰接杆7另一端设有与拉伸杆8适配的插孔9，所述拉伸杆8一端位于插孔9内，所述拉伸杆8与插孔9滑动连接，所述拉伸杆8另一端固接有所述竖杆6，所述插孔9内设有弹簧，所述弹簧一端与拉伸杆8连接，所述弹簧另一端与插孔9的端部连接，所述竖杆6与铰接

杆7之间设有滑块11，所述滑块11固接于拉伸杆8上，所述坐板4上设有圆弧形的滑槽10，所述滑块11与滑槽10适配，所述滑槽10远离弹簧的一侧设有若干与滑块11适配的限位卡口12，所述滑块11位于限位卡口12内。

[0025] 将婴儿放到坐板上后，竖杆位于婴儿双腿之间，用手掰动竖杆，竖杆带动铰接杆转动，拉伸杆上的滑块在滑槽内滑动，当滑块滑动到限位卡口时，插孔内的弹簧伸展，弹簧将滑块压入限位卡口，在弹簧的弹力下滑块始终位于限位卡口内，从而使得铰接杆之间的角度固定，从而使得竖杆之间的距离固定，当需要调整竖杆之间的距离时，用手向拉伸杆的轴向压拉伸杆，拉伸杆上的滑块移动，当滑块离开限位卡口后，转动铰接杆，滑块重新在滑槽内滑动，当铰接杆转动到需要的位置后，滑块进入限位卡口，竖杆之间重新固定，实现了调节杆角度的多档调节。

[0026] 图1显示，坐板4上方设有硅胶垫。

[0027] 增设硅胶垫提高婴儿舒适性。

[0028] 图2显示，两根调节杆5之间的夹角小于等于160°。

[0029] 将调节杆之间的最大夹角限制在160°，防止角度过大对婴儿的髋关节造成伤害。

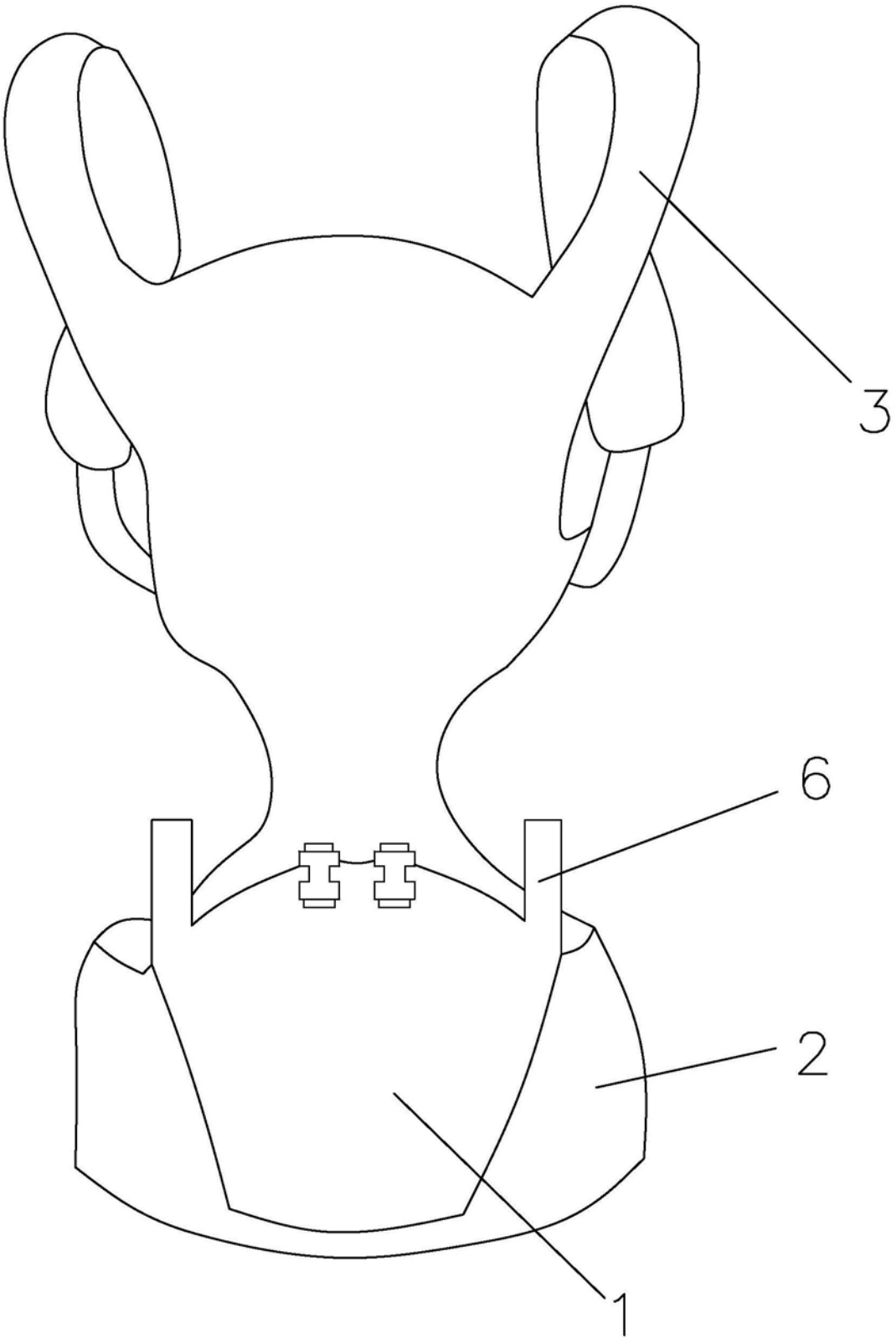

图1

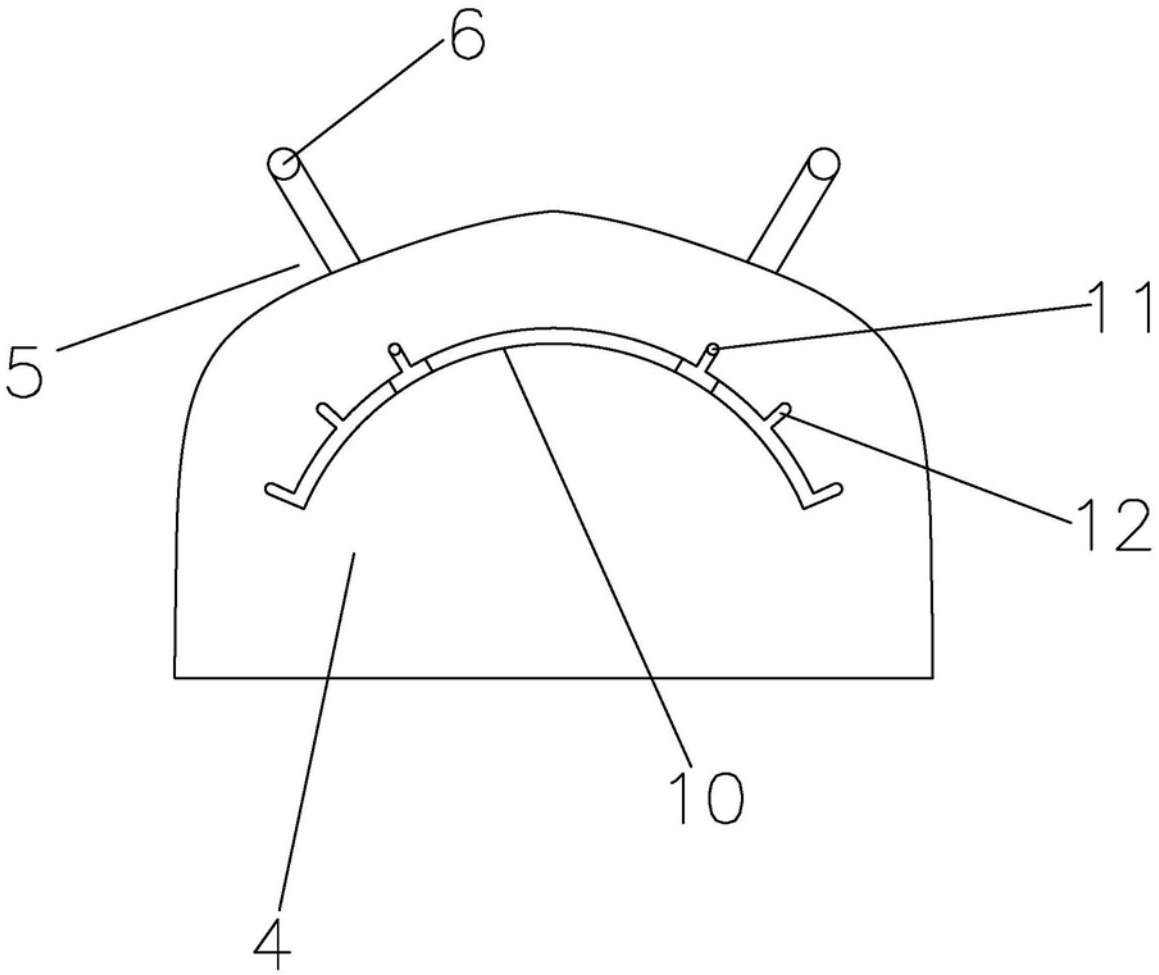

图2

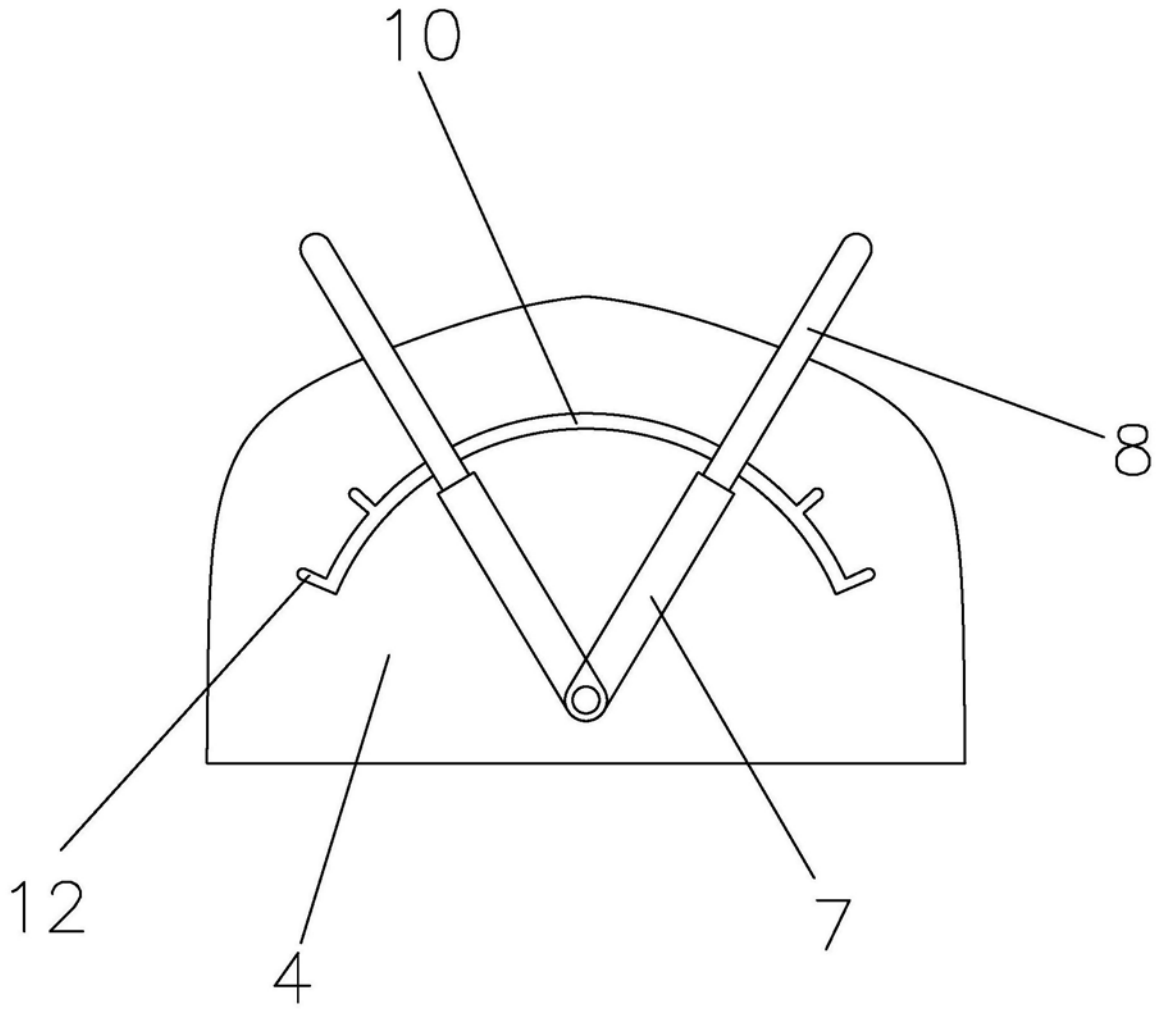

图3

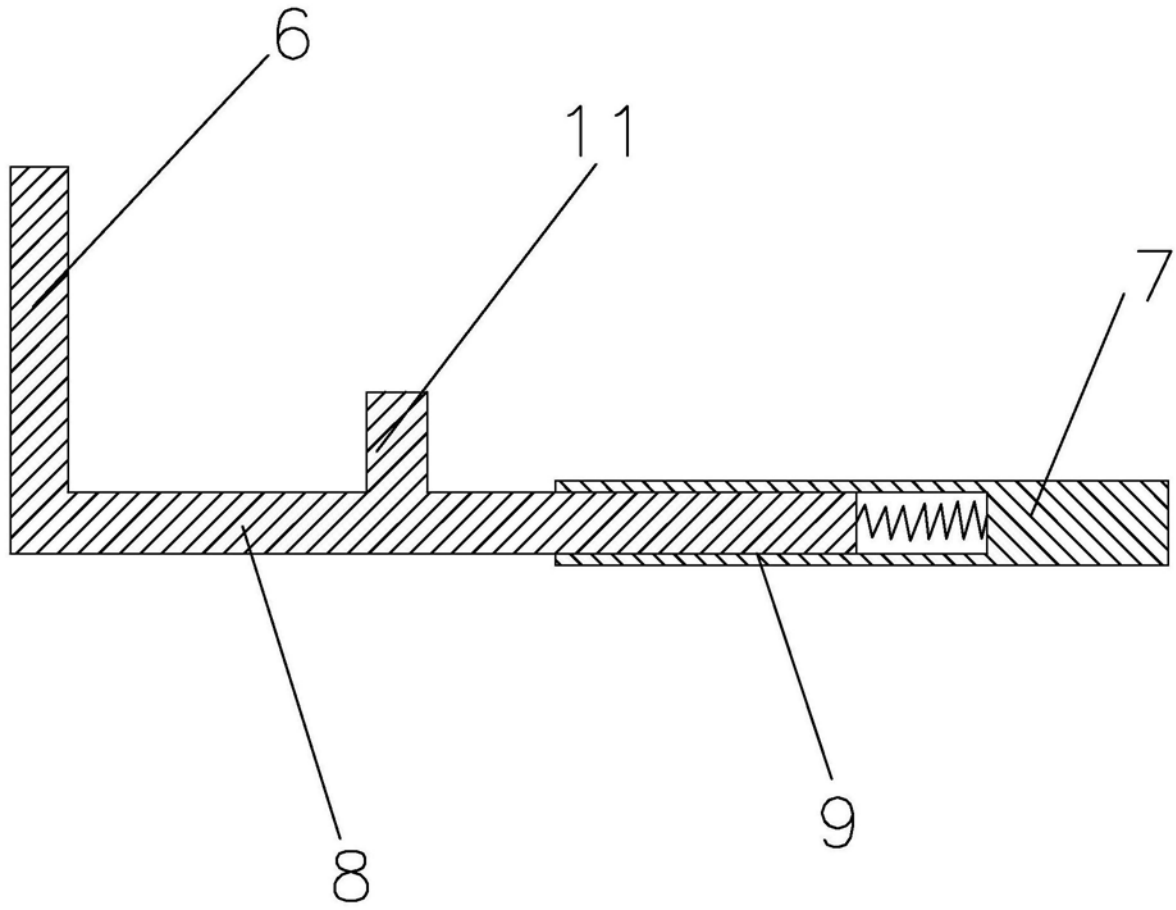

图4

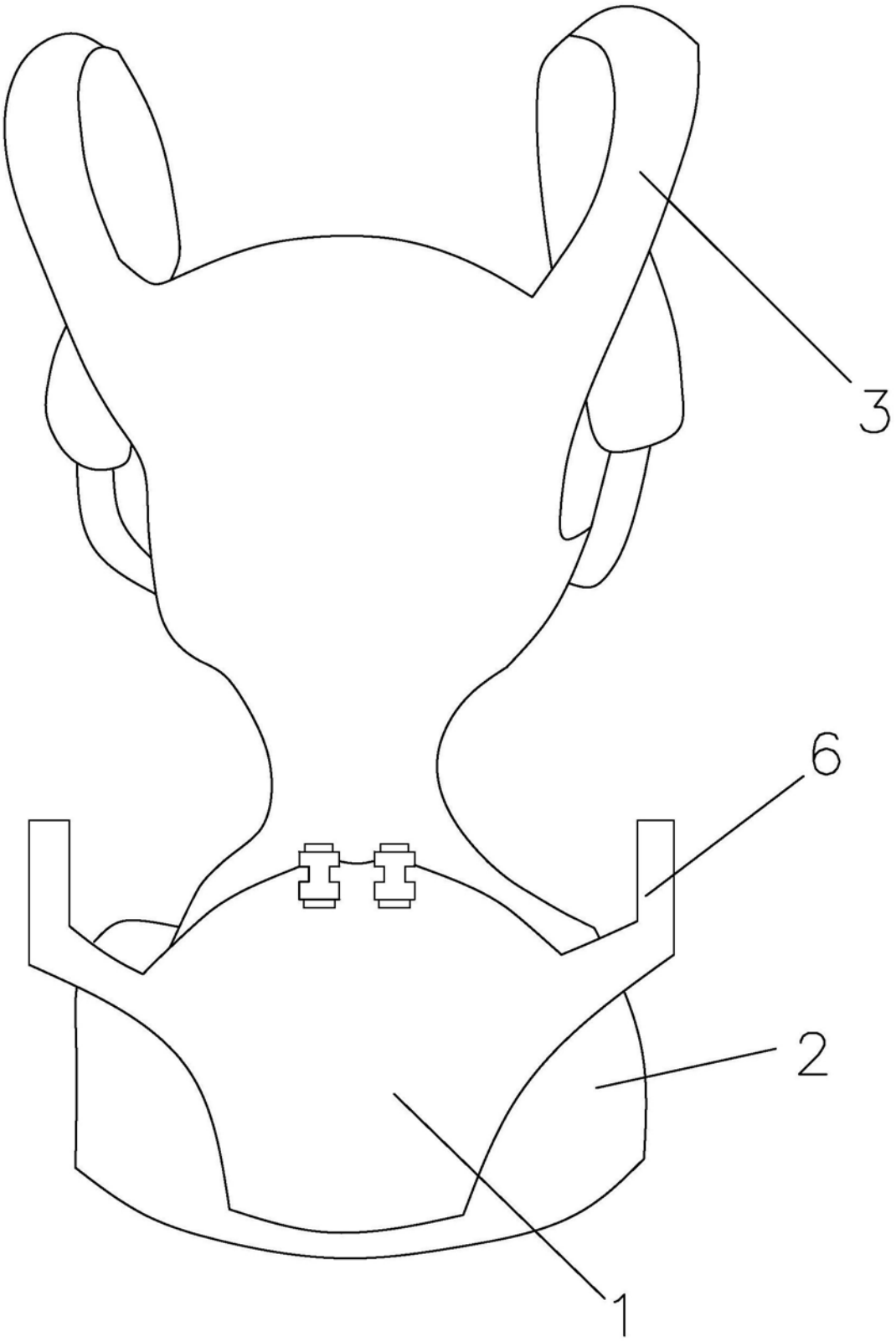

图5