(19)中华人民共和国国家知识产权局

(12)实用新型专利

(10)授权公告号 CN 201854730 U
(45)授权公告日 2011.06.08

(21)申请号 201020292873.1

(22)申请日 2010.08.12

(73)专利权人 杨丹
地址 430074 湖北省武汉市中南名族大学09级文学与新闻传播学院新闻七班

(72)发明人 杨丹

(51)Int.Cl.
A42B 1/18(2006.01)
A41D 3/04(2006.01)

权利要求书 1 页 说明书 2 页 附图 1 页

(54)实用新型名称

两用雨衣帽

(57)摘要

本实用新型涉及一种两用雨衣帽，其特征在于：它由帽体1、帽沿4、雨披8构成，帽体1内设有头箍11，帽体1与帽沿4通过支架3连接，帽沿4可绕支架折叠；帽沿4与雨披8通过环形拉链2固定、分离，环形拉链2的两部分分别固定在帽沿4与雨披8顶端；帽体1、帽沿4由防雨布料制成；雨披8由透明薄塑料制成，呈中空圆柱状，两侧开有袖口7，底端为硬质圆环9，具有强磁性；靠近两侧的一直径界面与雨披8相交处设有若干线孔6，两根收缩线5穿过线孔6，一端与雨披8顶端固定，另一端固定一拉环10。本实用新型可起到较好的遮阳、挡雨效果，给人们夏天出行带来方便，适用群体广泛。

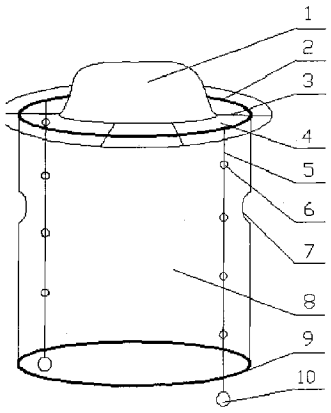

CN 201854730 U

1. 一种两用雨衣帽，其特征在于：它由帽体 (1)、帽沿 (4)、雨披 (8) 构成，帽体 (1) 内设有头箍 (11)，帽体 (1) 与帽沿 (4) 通过支架 (3) 连接，帽沿 (4) 与雨披 (8) 通过环形拉链 (2) 固定；雨披 (8) 两侧开有袖口 (7)，底端为硬质圆环 (9)，靠近两侧的一直径界面与雨披 (8) 相交处设有若干线孔 (6)，两根收缩线 (5) 穿过线孔 (6)，一端与雨披 (8) 顶端固定，另一端固定一拉环 (10)。

2. 根据权利要求 1 所述的一种两用雨衣帽，其特征在于：帽体 (1)、帽沿 (4) 由防雨布料制成。

3. 根据权利要求 1 所述的一种两用雨衣帽，其特征在于：环形拉链 (2) 的两部分分别固定在帽沿 (4) 与雨披 (8) 顶端。

4. 根据权利要求 1 所述的一种两用雨衣帽，其特征在于：雨披 (8) 由透明薄塑料制成，呈中空圆柱状。

5. 根据权利要求 1 所述的一种两用雨衣帽，其特征在于：硬质圆环 (9) 具有强磁性。

两用雨衣帽

技术领域

[0001] 本实用新型涉及一种日常生活用品，尤其是一种两用雨衣帽。

背景技术

[0002] 帽子有遮阳、装饰、增温和保护等作用；雨衣是由防水布料制成的挡雨衣服，两者均是夏天人们外出常备的物品。在炎热的夏天，人们常佩戴帽子来遮挡阳光，但是夏天多变的天气常常让人们头疼，因为随时可能下雨，导致人们经常林雨。

[0003] 许多优秀方案在普通帽子附加防雨功能上做了大量的研究，取得了一定的成效，使帽子在夏天满足遮阳功能的同时能够起到一定的防雨效果。专利公开号为 CN2787021 的实用新型公布了一种雨衣帽子，它在帽沿处设置装有塑料布的布袋，可将塑料布放出起到挡雨的作用。但这种雨衣帽子塑料布与帽沿相互固定形成整体且只能对身体局部起到挡雨作用，达不到理想的遮阳、挡雨效果。

实用新型内容

[0004] 为了解决夏天人们出行容易淋雨且需佩戴帽子以遮阳的问题，本实用新型提供了一种两用雨衣帽，它既能起到遮阳的作用，又能防止人们淋雨。

[0005] 为了实现本实用新型目的所采用的技术方案是：一种两用雨衣帽，其特征在于：它由帽体 1、帽沿 4、雨披 8 构成。

[0006] 所述的帽体 1 内设有头箍 11，帽体 1 与帽沿 4 通过支架 3 连接，帽沿 4 可绕支架折叠；

[0007] 所述的帽沿 4 与雨披 8 通过环形拉链 2 固定、分离，环形拉链 2 的两部分分别固定在帽沿 4 与雨披 8 顶端；

[0008] 所述的帽体 1、帽沿 4 由防雨布料制成；

[0009] 所述的雨披 8 由透明薄塑料制成，呈中空圆柱状，两侧开有袖口 7，底端为硬质圆环 9，具有强磁性；靠近两侧的一直径界面与雨披 8 相交处设有若干线孔 6，两根收缩线 5 穿过线孔 6，一端与雨披 8 顶端固定，另一端固定一拉环 10。

[0010] 本实用新型的有益效果是：将雨披 8 与帽沿 4 通过环形拉链 2 固定、分离，并通过收缩线 5、硬质圆环 9 对雨披 8 进行折叠，达到遮阳、挡雨两种使用效果，且不影响其美观性，给人们夏天出行带来方便，适用群体广泛。

附图说明

[0011] 下面结合附图和具体实施例对本实用新型作进一步的说明。

[0012] 图 1 是本实用新型结构示意图

[0013] 图 2 是帽体结构示意图

[0014] 其中 1- 帽体、2- 环形拉链、3- 支架、4- 帽沿、5- 收缩线、6- 线孔、7- 袖口、8- 雨披、9- 硬质圆环、10- 拉环、11- 头箍。

具体实施方式

[0015] 在图 1、图 2 所示的实施例中，一种两用雨衣帽，其特征在于：它由帽体 1、帽沿 4、雨披 8 构成；帽体 1 内设有头箍 11，起到保持发型不被帽体 1 改变的作用；帽体 1 与帽沿 4 通过支架 3 连接，帽沿 4 可绕支架折叠，对整体进行折叠；帽沿 4 与雨披 8 通过环形拉链 2 固定、分离，环形拉链 2 的两部分分别固定在帽沿 4 与雨披 8 顶端；帽体 1、帽沿 4 采用防雨布料制成；雨披 8 由透明薄塑料制成，呈中空圆柱状，两侧开有袖口 7，手臂可伸出自由活动；底端为硬质圆环 9，可防止雨披 8 沾到身上，且其具有强磁性；靠近两侧的一直径界面与雨披 8 相交处设有若干线孔 6，两根收缩线 5 穿过线孔 6，一端与雨披 8 顶端固定，另一端固定拉环 10，给两个拉环 10 施力，可通过收缩线 5 将雨披 8 收缩折叠。

[0016] 使用时将帽沿 4 展开戴在头部，头箍 11 固定头部与帽体 1 的相对位置，起到保持发型的效果，此时雨披 8 处于收缩折叠状态，硬质圆环 9 与环形拉链 2 吸合固定雨披 8；下雨时，将硬质圆环 9 与环形拉链 2 分离，雨披 8 在自身及硬质圆环 9 重力作用下自然下垂、展开并绷直，与身体保持一定距离，防止雨水下落弄湿裤子及鞋子。使用完毕，稍用力同时拉拉环 10，将雨披 8 收缩折叠，硬质圆环 9 与环形拉链 2 吸合固定雨披 8，再将帽沿 4 绕支架 3 折叠即可，也可将雨披 8 与帽沿 4 分离。本实用新型能够起到较好的遮阳、挡雨效果，且不影响其美观性，给人们夏天出行带来方便，适用群体广泛。

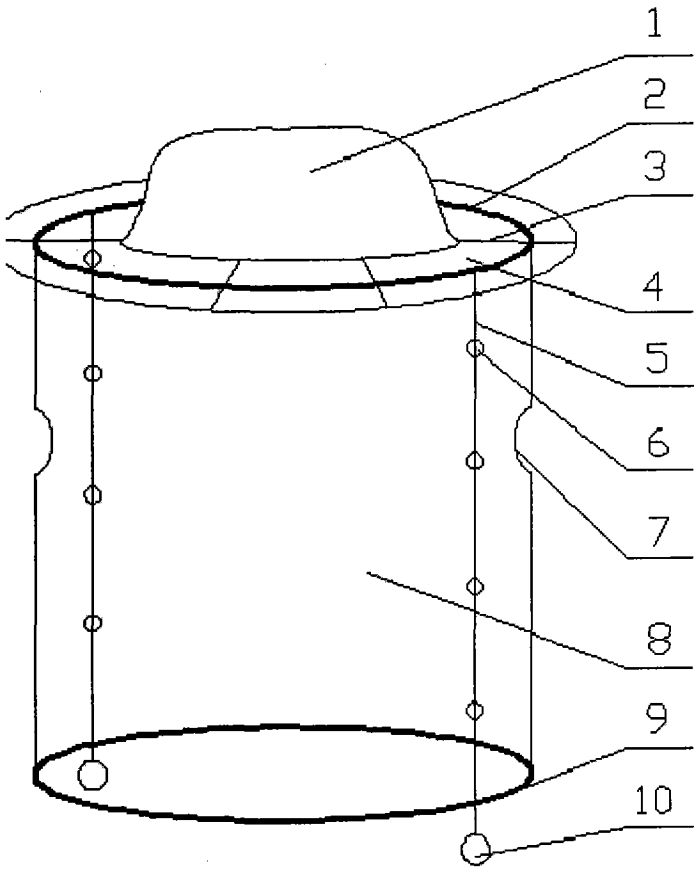

图 1

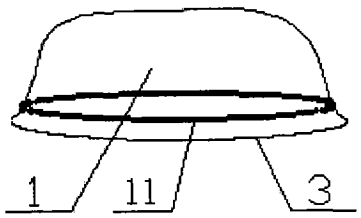

图 2