(19)中华人民共和国国家知识产权局

(12)发明专利申请

(10)申请公布号 CN 107574971 A
(43)申请公布日 2018.01.12

(21)申请号 201710776090.7

(22)申请日 2017.08.31

(71)申请人 湖北九发科技有限公司
地址 445000 湖北省恩施土家族苗族自治州宣恩县珠山镇卸甲坝村和平制造产业园

(72)发明人 卓发亮

(51)Int.Cl.
E04C 2/32(2006.01)
E04C 2/38(2006.01)

权利要求书1页 说明书2页 附图2页

(54)发明名称

石粉压制的中空的带大半圆凸起的平面内墙板

(57)摘要

本发明一种石粉压制的中空的带大半圆凸起的平面内墙板，其特征在于内墙板(1)为石粉压制的扁平形长条板状，内墙板(1)的横截面外形为扁平板矩形，内墙板(1)的底部设有底板(6)；内墙板(1)的上表面设有三个相互连接的大半圆弧凸起(6)和凹弧(5)，内墙板(1)两侧连接着相互对应的榫头凹槽(2)和凸榫头(3)；内墙板(1)内部设有隔热和节约材料的孔洞(7)。使用凸榫头和榫头凹槽相互插入形成一个整体，使用方便，通过中间设置孔洞节约材料和减轻重量，底部设有用于增大涂抹粘结剂面积的细小凸凹槽结构，很好的将线条固定，此结构简单，方便操作。

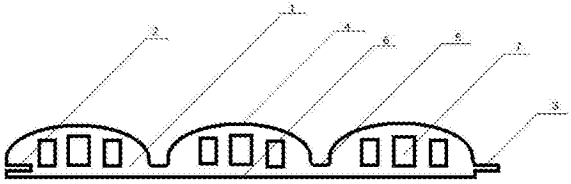

CN 107574971 A

1.一种石粉压制的中空的带大半圆凸起的平面内墙板，其特征在于内墙板(1)为石粉压制的扁平形长条板状，内墙板(1)的横截面外形为扁平板矩形，内墙板(1)的底部设有底板(6)；内墙板(1)的上表面设有三个相互连接的大半圆弧凸起(6)和凹弧(5)，内墙板(1)两侧连接着相互对应的榫头凹槽(2)和凸榫头(3)；内墙板(1)内部设有隔热和节约材料的孔洞(7)。

2.按照权利要求1所述的一种石粉压制的中空的带大半圆凸起的平面内墙板，其特征在于所述的内墙板(1)内的孔洞(7)为矩形并排设置。

3.按照权利要求1所述的一种石粉压制的中空的带大半圆凸起的平面内墙板，其特征在于所述的内墙板(1)的表面上依次设有图案层、底漆保护层和耐磨层。

4.按照权利要求1所述的一种石粉压制的中空的装饰材料内墙板，其特征在于所述的内墙板(1)的底板(7)上设有用于增大涂抹粘结剂面积的细小凸凹槽。

石粉压制的中空的带大半圆凸起的平面内墙板

技术领域

[0001] 本发明涉及一种石粉压制的中空的带大半圆凸起的平面内墙板。

背景技术

[0002] 装饰线条被广泛应用到装饰工程及材料技术领域，特别是在星级酒店、会所、精装修住宅等建筑的室内外装修领域。装饰线条可分为石塑线条、木塑线条、PU线条铝合金等。石塑线条应用比较广泛，它具有安全环保无污染的特性和花纹逼真效果好的特性，且与大理石很类似，装饰效果比较好，但是，当装饰线条之间直接对合时，必然留有缝隙，影响美观、牢固性差。现有的石塑线条之间的组合大多都是卡接，时间久了有摩擦，就会有缝隙，因此影响装饰的整体效果和美观性，因此我提供一种石粉压制的中空的带大半圆凸起的平面内墙板。

[0003] 内墙板，作为现在对房屋进行隔断的建筑材料，其安装方式简单、便捷，受到人们的广泛使用，而且内墙板的生产方式便捷快，生产量大，逐渐普及到每个房屋的安装，因此人们对内墙板的质量要求越来越高。现在的内墙板虽然外表美观，但不能准确定位，导致内墙板的整体安装不美观，而且不具备防火隔热功能。因此提出一种具有隔热功能的高仿大理石纹理内墙板。

发明内容

[0004] 本发明要解决的问题是提供一种石粉压制的中空的带大半圆凸起的平面内墙板。

[0005] 本发明一种石粉压制的中空的带大半圆凸起的平面内墙板，其特征在于内墙板(1)为石粉压制的扁平形长条板状，内墙板(1)的横截面外形为扁平板矩形，内墙板(1)的底部设有底板(6)；内墙板(1)的上表面设有三个相互连接的大半圆弧凸起(6)和凹弧(5)，内墙板(1)两侧连接着相互对应的榫头凹槽(2)和凸榫头(3)；内墙板(1)内部设有隔热和节约材料的孔洞(7)。

[0006] 本发明一种石粉压制的中空的带大半圆凸起的平面内墙板，其特征在于所述的内墙板(1)内的孔洞(7)为矩形并排设置。

[0007] 本发明一种石粉压制的中空的带大半圆凸起的平面内墙板，其特征在于所述的内墙板(1)的表面上依次设有图案层、底漆保护层和耐磨层。

[0008] 本发明一种石粉压制的中空的装饰材料内墙板，其特征在于所述的内墙板(1)的底板(7)上设有用于增大涂抹粘结剂面积的细小凸凹槽。

[0009] 本发明一种石粉压制的中空的带大半圆凸起的平面内墙板，铺设时，在内墙板底部涂抹粘结剂，达到线条之间无缝隙的粘结，使用凸榫头和榫头凹槽相互插入形成一个整体，内墙板中孔洞设置有利于节约材料和减轻重量，同时可隔热和隔音，使得整体构建充分发挥该装饰线条的作用，得到广大消费者的青睐，避免因时间过久造成的滑落危险。

[0010] 与现有技术相比，本发明一种石粉压制的中空的带大半圆凸起的平面内墙板，具有的优点和积极效果是：由于采用上述技术方案，通过加入图案层、耐磨层和底漆保护层，

使得一种石粉压制的中空的带大半圆凸起的平面内墙板具有耐磨性和高仿性，增加线条的美观，进而影响人们的心情，提高人们的生活质量，使用凸榫头和榫头凹槽相互插入形成一个整体，使用方便，通过中间设置孔洞节约材料和减轻重量，底部设有用于增大涂抹粘结剂面积的细小凸凹槽结构，很好的将线条固定，此结构简单，方便操作。

附图说明

[0011] 附图1为一种石粉压制的中空的带大半圆凸起的平面内墙板的横截面结构示意图；

[0012] 附图2为一种石粉压制的中空的带大半圆凸起的平面内墙板的俯视结构示意图；

[0013] 附图3为一种石粉压制的中空的带大半圆凸起的平面内墙板的仰视结构示意图；

[0014] 附图中：1-为内墙板；2-为榫头凹槽；3-为凸榫头；4-为大半圆弧凸起；5-为凹弧；6-为底板；7-为孔洞。

具体实施方式

[0015] 下面将结合本发明实施例中的附图，对本发明实施例中的技术方案进行清楚、完整地描述，显然，所描述的实施例仅仅是本发明一部分实施例，而不是全部的实施例。基于本发明中的实施例，本领域普通技术人员在没有做出创造性劳动前提下所获得的所有其他实施例，都属于本发明保护的范围。

[0016] 实施例1：一种石粉压制的中空的带大半圆凸起的平面内墙板，内墙板1为石粉压制的扁平形长条板状，内墙板1的横截面外形为扁平板矩形，内墙板1的底部设有底板6；内墙板1的上表面设有三个相互连接的大半圆弧凸起6和凹弧5，内墙板1两侧连接着相互对应的榫头凹槽2和凸榫头3；内墙板1内部设有隔热和节约材料的孔洞7，内墙板1内的孔洞7为矩形并排设置。

[0017] 实施例2：一种石粉压制的中空的带大半圆凸起的平面内墙板，内墙板1为石粉压制的扁平形长条板状，内墙板1的横截面外形为扁平板矩形，内墙板1的底部设有底板6；内墙板1的上表面设有三个相互连接的大半圆弧凸起6和凹弧5，内墙板1两侧连接着相互对应的榫头凹槽2和凸榫头3；内墙板1内部设有隔热和节约材料的孔洞7，内墙板1内的孔洞7为矩形并排设置。所述的内墙板1的表面上依次设有图案层、底漆保护层和耐磨层。

[0018] 实施例3：一种石粉压制的中空的带大半圆凸起的平面内墙板，内墙板1为石粉压制的扁平形长条板状，内墙板1的横截面外形为扁平板矩形，内墙板1的底部设有底板6；内墙板1的上表面设有三个相互连接的大半圆弧凸起6和凹弧5，内墙板1两侧连接着相互对应的榫头凹槽2和凸榫头3；内墙板1内部设有隔热和节约材料的孔洞7，内墙板1内的孔洞7为矩形并排设置。所述的内墙板1的表面上依次设有图案层、底漆保护层和耐磨层。所述的内墙板1的底板7上设有用于增大涂抹粘结剂面积的细小凸凹槽。

[0019] 尽管已经示出和描述了本发明的实施例，对于本领域的普通技术人员而言，可以理解在不脱离本发明的原理和精神的情况下可以对这些实施例进行多种变化、修改、替换和变型，本发明的范围由所附权利要求及其等同物限定。

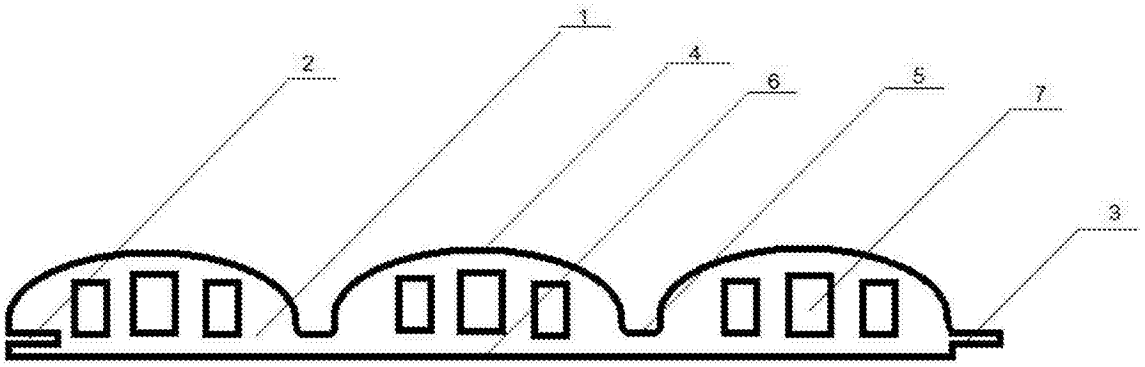

图1

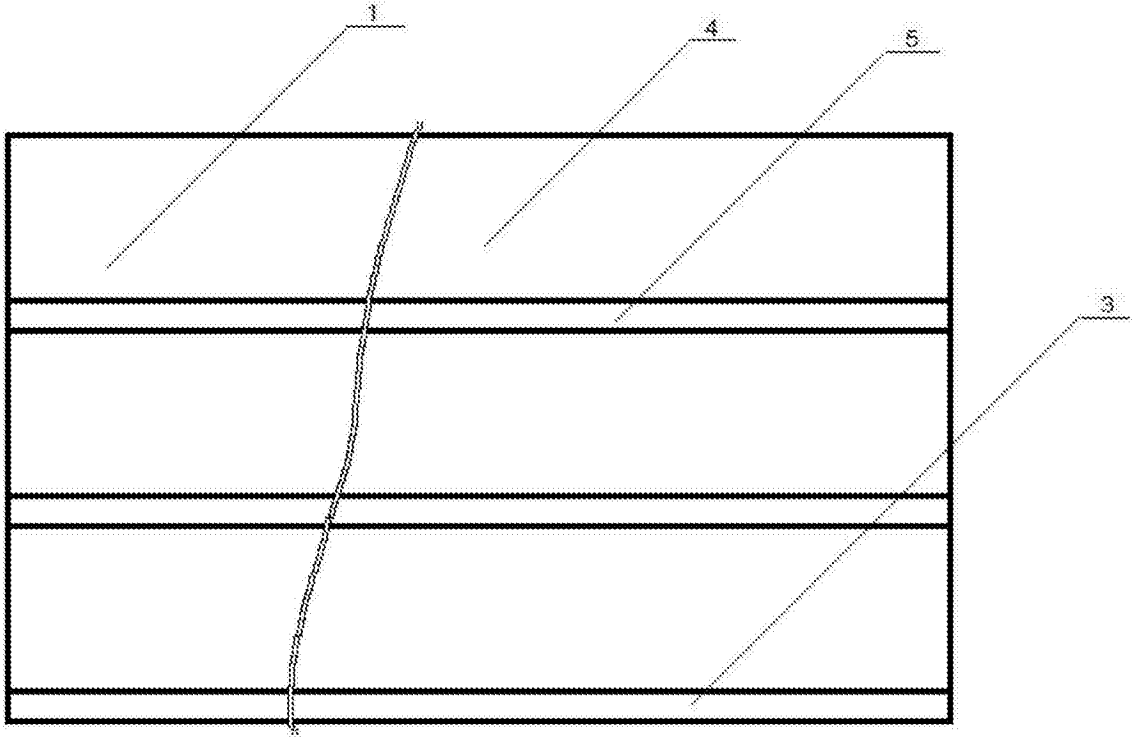

图2

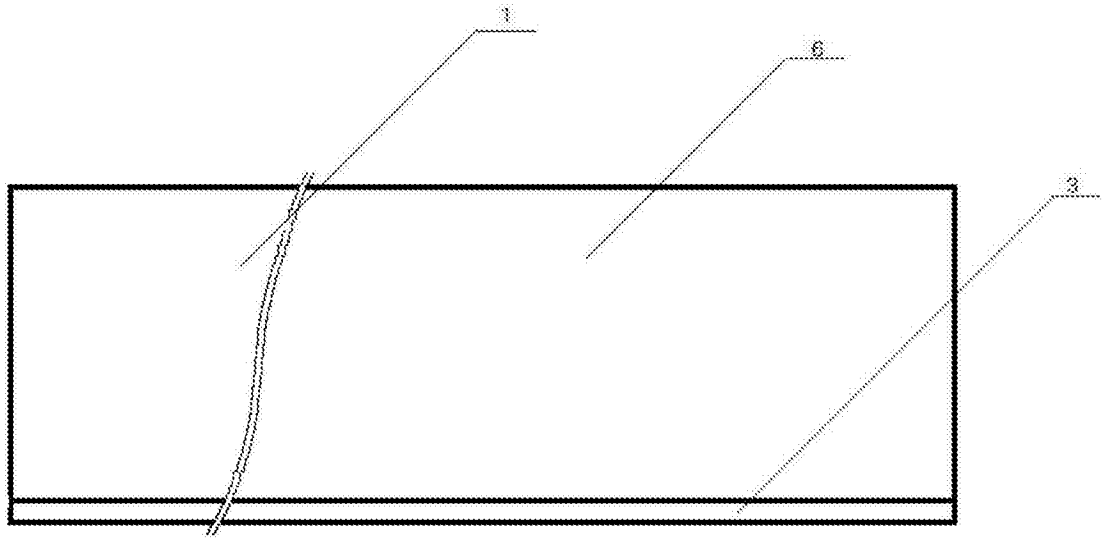

图3