(19)中华人民共和国国家知识产权局

(12)实用新型专利

(10)授权公告号 CN 202161416 U
(45)授权公告日 2012.03.14

(21)申请号 201120242032.4

(22)申请日 2011.06.29

(73)专利权人 杨文辰
地址 265100 山东省海阳市海阳路 73 号海阳市人民医院神经外科

(72)发明人 杨文辰 包敬熙 李再松

(51)Int.Cl.
A61B 19/00(2006.01)

权利要求书 1 页 说明书 1 页 附图 1 页

(54)实用新型名称

神经外科手术头臂托

(57)摘要

神经外科手术头臂托，属于医疗用具技术领域。本实用新型的技术方案是：包括底座、升降臂和下颌托，其特征是在下颌托底部设有吊环。本实用新型结构简单，在给病人进行神经外科手术时操作精细、简便、省时省力，且价格低廉，减轻了医务人员的工作量。

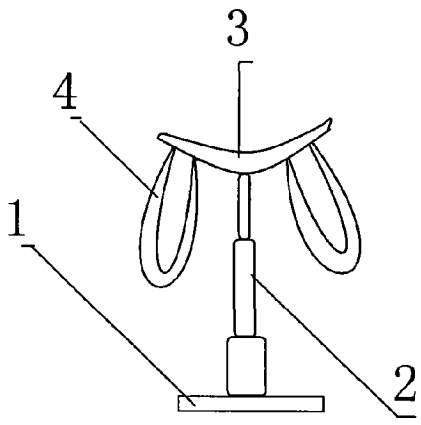

CN 202161416 U

1. 神经外科手术头臂托，包括底座 (1)、升降臂 (2) 和下颌托 (3)，其特征是：在下颌托 (3) 底部设有吊环 (4)。

神经外科手术头臂托

[0001] 技术领域：本实用新型属于医疗用具技术领域，具体地讲是一种神经外科手术头臂托。

[0002] 背景技术：目前，临床上在给病人进行神经外科手术时，大多在手术显微镜的配合下进行操作，其操作过程非常精细，操作者手臂及头部需要借助外力的支撑，现一些规模较大的医院大多使用进口手术椅，这种手术椅价格昂贵，且操作起来十分麻烦、费时费力，不能够被普遍的应用，给医务人员增加了工作量。

[0003] 发明内容：本实用新型的目的是提供一种在给病人进行神经外科手术时操作精细、简便、省时省力，且价格低廉的神经外科手术头臂托。

[0004] 本实用新型的技术方案是：包括底座、升降臂和下颌托，其特征是在下颌托底部设有吊环。

[0005] 本实用新型的有益效果是：本实用新型结构简单，在给病人进行神经外科手术时操作精细、简便、省时省力，且价格低廉，减轻了医务人员的工作量。

[0006] 附图说明：附图 1 为本实用新型的结构示意图。

[0007] 图中 1、底座，2、升降臂，3、下颌托，4、吊环。

[0008] 具体实施方式：包括底座 1、升降臂 2 和下颌托 3，其特征是在下颌托 3 底部设有吊环 4。在给病人进行神经外科手术时，下颌托 3 支撑医务人员下颌部，手臂插入吊环 4 内进行操作即可。

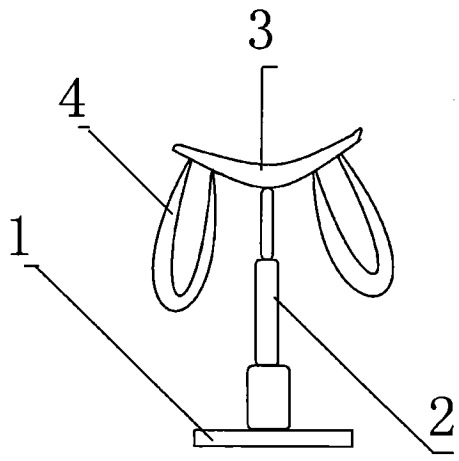

图 1