[19] 中华人民共和国国家知识产权局

[51] Int. Cl.
B42D 12/00 (2006.01)

[12] 实用新型专利说明书

专利号 ZL 200820061008.9

[45] 授权公告日 2009 年 10 月 28 日

[11] 授权公告号 CN 201333849Y

[22] 申请日 2008.12.16

[21] 申请号 200820061008.9

[73] 专利权人 复旦大学附属中学

地址 200433 上海市杨浦区国权路 383 号

[72] 发明人 牛哲轩

[74] 专利代理机构 上海天翔知识产权代理有限公司

代理人 宋 羽

权利要求书 1 页 说明书 2 页 附图 1 页

[54] 实用新型名称

一种笔记本

[57] 摘要

本实用新型公开了一种笔记本，其包括上封面、下封面以及纸张，所述纸张设置在上封面与下封面之间，且与两封面形状相吻合；两封面与纸张的相应位置设有穿线孔，穿线孔中由金属线圈相固定。 本实用新型采用穿孔和金属线圈来装订，是一种活页型式有利于整理和补充，并且穿线的本子在打开后装订处不会抬高凸起，本子在任一页都是平整的，写字方便。

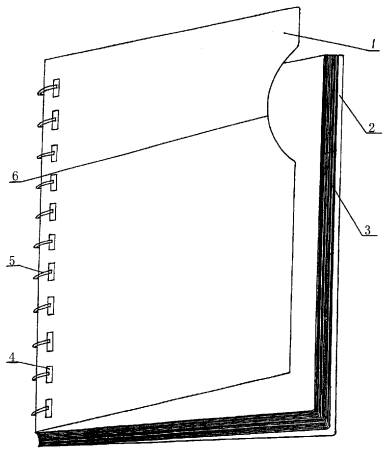

1、一种笔记本，其包括上封面、下封面以及纸张，其特征在于，所述纸张设置在上封面与下封面之间，且与两封面形状相吻合；两封面与纸张的相应位置设有穿线孔，穿线孔中由金属线圈相固定。

一种笔记本

技术领域：

本实用新型涉及一种学习用品，特别涉及一种方便书写的笔记本。

背景技术：

学生在上课时，把老师所讲的知识背景、概念、公式和理解、解题技巧等记下来，有利于课后复习，提高学习效率。现有学生课堂笔记本存在着下列缺点：一是通常采用整体固定的本子，如果需要整理与补充比较难；二是本子中间的装订处当翻开后重叠高起，写字不方便；三是封面容易破损，不利于长期使用；四是芯子上缺少提示内容和分类，使记录要点不利分析；五是不规范、不统一，学生自查、老师指导不方便；特别是在写前几页和后几页的时候，总是因为左右高度不同，造成所写纸张不能与桌面平行而无法写好字。

实用新型内容：

本实用新型针对上述现有学生用笔记本在书写是所存在的问题，而提供一种方便使用，且整理方便的笔记本。

为了达到上述目的，本实用新型采用如下的技术方案来实现：

一种笔记本，其包括上封面、下封面以及纸张，所述纸张设置在上封面与下封面之间，且与两封面形状相吻合；两封面与纸张的相应位置设有穿线孔，穿线孔中由金属线圈相固定。

根据上述技术方案得到的本实用新型采用穿孔和金属线圈来装订，是一种活页型式有利于整理和补充，并且穿线的本子在打开后装订处不会抬高凸起，本子在任一页都是平整的，写字方便，避免上述使用不便的情况出现。

附图说明：

以下结合附图和具体实施方式来进一步说明本实用新型。

图 1 为本实用新型的结构示意图。

具体实施方式：

为了使本实用新型实现的技术手段、创作特征、达成目的与功效易于明白了解，下面结合具体图示，进一步阐述本实用新型。

为了解决现有学生用笔记本在使用过程中存在的问题，本实用新型公开了一种笔记本，参见图 1，其由上封面 1、下封面 2 和纸张 3 所组成，纸张 3 设置在上封面 1 与下封面 2 之间，且与两封面形状相吻合。在上、下封面和芯子的边上有固定装置，这里的固定装置是在边上制有穿线孔 4 ，穿线孔中由金属线圈 5 相固定。可在上外皮面 1 的外边缘制有半月形的凹口 6，凹口与上封面中的字或画相对应。一是可见到上封面的部分内容，二是增加上外皮面的美观。在实际产品中，笔记本有语文、数学、英语、物理、化学等各门功课，所以在上外皮面可印上所属课本内容，有利于寻找。

以上显示和描述了本实用新型的基本原理和主要特征和本实用新型的优点。本行业的技术人员应该了解，本实用新型不受上述实施例的限制，上述实施例和说明书中描述的只是说明本实用新型的原理，在不脱离本实用新型精神和范围的前提下，本实用新型还会有各种变化和改进，这些变化和改进都落入要求保护的本实用新型范围内。本实用新型要求保护范围由所附的权利要求书及其等效物界定。

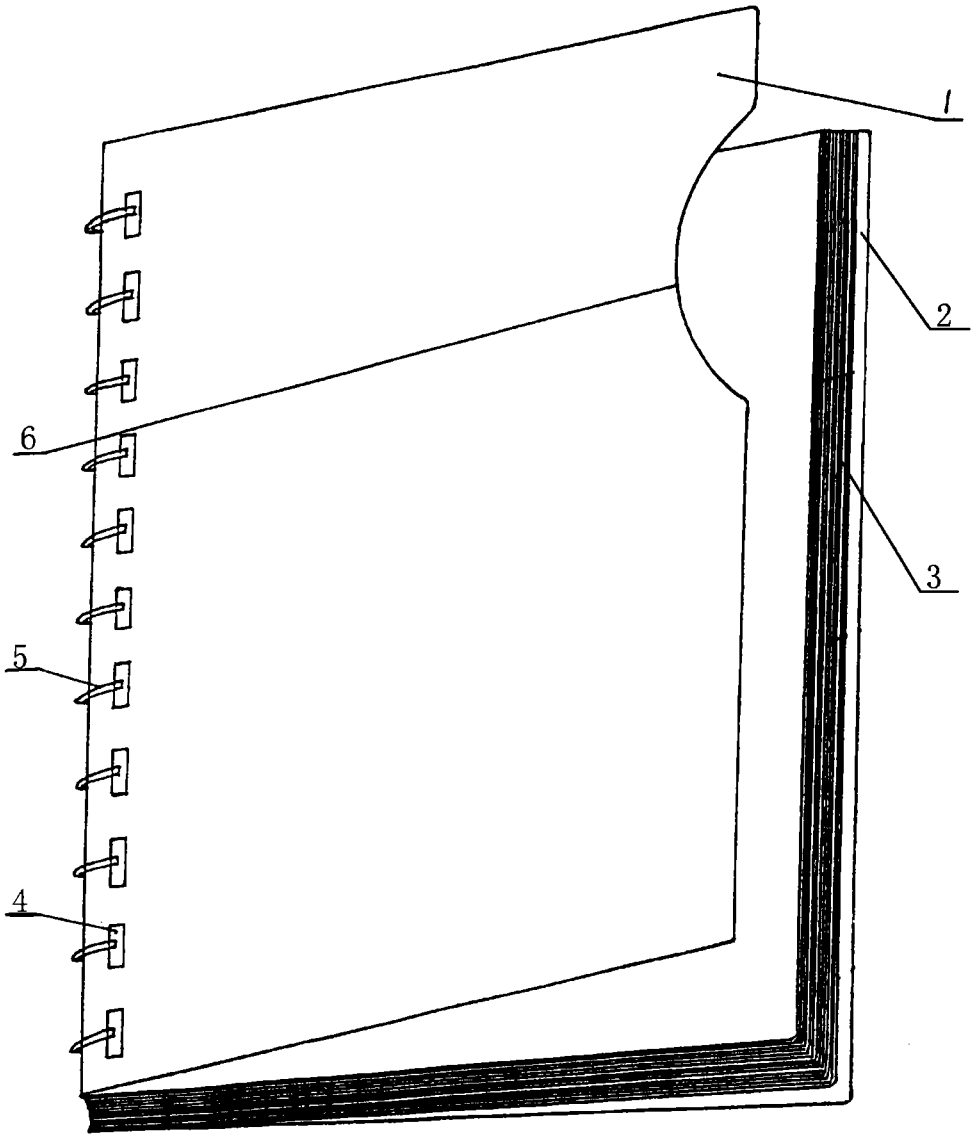

图 1