(19)中华人民共和国国家知识产权局

(12)实用新型专利

(10)授权公告号 CN 209898872 U
(45)授权公告日 2020.01.07

(21)申请号 201822268964.0

(22)申请日 2018.12.29

(73)专利权人 好孩子儿童用品有限公司
地址 215331 江苏省苏州市昆山市陆家镇陆丰东路28号

(72)发明人 李照国 周志华

(74)专利代理机构 苏州创元专利商标事务所有限公司 32103
代理人 孙仿卫 陈婷婷

(51)Int.Cl.
A47D 1/00(2006.01)

权利要求书2页 说明书4页 附图6页

(54)实用新型名称

儿童椅

(57)摘要

本实用新型公开了一种儿童椅，包括供儿童乘坐的座兜，以及提供所述座兜支撑的底支架，所述儿童椅还包括能够在竖直方向上摆动以改变所述座兜高度的摆杆组件，所述摆杆组件至少具有摆杆，所述摆杆的一端部枢轴连接在所述底支架上，所述摆杆的另一端部枢轴连接在所述座兜上，所述儿童椅还包括用于将所述摆杆组件锁定在所述座兜与所述底支架之间的锁定机构。通过在底支架与座兜之间设置能够在竖直方向上摆动的摆杆组件，通过摆杆的摆动来改变座兜相对底支架的高度位置，其具有多个档位调节，能够使得座兜以不同的高度位置提供儿童以坐立支撑，该儿童椅的高度调节操作非常方便，为用户的日常使用带来了便利。

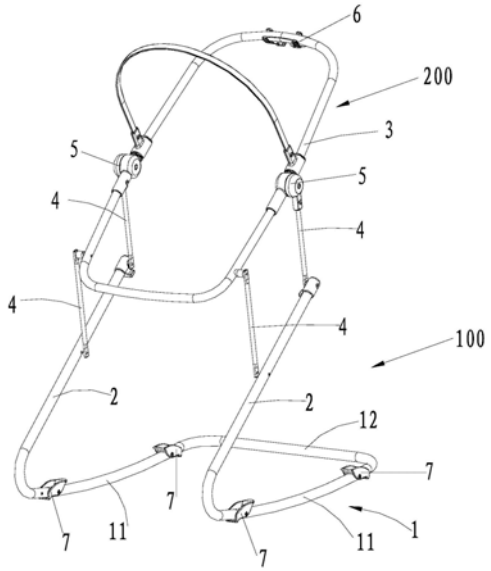

CN 209898872 U

1.一种儿童椅，包括供儿童乘坐的座兜，以及提供所述座兜支撑的底支架，其特征在于：所述儿童椅还包括能够在竖直方向上摆动以改变所述座兜高度的摆杆组件，所述摆杆组件至少具有摆杆，所述摆杆的一端部枢轴连接在所述底支架上，所述摆杆的另一端部枢轴连接在所述座兜上，所述儿童椅还包括用于将所述摆杆组件锁定在所述座兜与所述底支架之间的锁定机构。

2.根据权利要求1所述的儿童椅，其特征在于：所述摆杆组件包括两根所述摆杆，两根所述摆杆沿上下方向间隔设置，并分别与所述座兜及所述底支架枢轴连接。

3.根据权利要求2所述的儿童椅，其特征在于：所述底支架、所述座兜及两根摆杆之间构成四连杆机构，所述锁定机构包括锁定关节，所述锁定关节设于其中一根所述摆杆与所述座兜之间用于将两者相对锁定，或者设于其中一根所述摆杆与所述底支架之间用于将两者相对锁定。

4.根据权利要求3所述的儿童椅，其特征在于：所述锁定关节设于所述摆杆与所述座兜之间，所述座兜的上部设有用于将所述锁定关节解锁的解锁件。

5.根据权利要求4所述的儿童椅，其特征在于：所述锁定关节包括固设于所述座兜上的第一关节座、固设于所述摆杆上的第二关节座、设于所述第一关节座与所述第二关节座之间的锁定齿盘，所述锁定齿盘的外侧周部具有沿周向间隔分布的多个锁定齿，所述第一关节座上设置有沿周向间隔分布的多个第一齿槽，所述第二关节座上设置有沿周向间隔分布的多个第二齿槽，所述第一齿槽与所述第二齿槽均能够供所述锁定齿沿轴向对应配合地插入，所述锁定关节还包括设于所述第二关节座与所述锁定齿盘之间以提供所述锁定齿盘朝向第一关节座运动所需弹性力的弹性件，其中，所述第一齿槽的一侧槽壁上设置有解锁斜面，所述锁定齿朝向所述第一关节座的端部上设置有与所述解锁斜面相配合的配合斜面，所述座兜向上运动时，所述解锁斜面与所述配合斜面相互配合而使所述锁定关节解锁。

6.根据权利要求1所述的儿童椅，其特征在于：所述摆杆组件包括多根所述摆杆，所有的所述摆杆相互平行地设置。

7.根据权利要求6所述的儿童椅，其特征在于：所述底支架包括支撑于地面的底座、与所述底座相连接的支架杆，所述支架杆自前向后逐渐向上倾斜延伸，所述摆杆设于所述支架杆与所述座兜之间。

8.根据权利要求7所述的儿童椅，其特征在于：所述座兜具有分设于左右两侧且均沿上下方向延伸的两组围框杆，所述支架杆具有分设于左右两侧的两组，所述儿童椅的左右各侧上，所述围框杆与所述支架杆之间均设有一组所述的摆杆组件，两侧所述摆杆组件中的所述摆杆相互平行地设置，且所述围框杆与所述支架杆相互平行地设置。

9.根据权利要求1至8任一项所述的儿童椅，其特征在于：所述底支架包括支撑于地面的底座、可拆卸地连接在所述底座上的支架杆，所述摆杆组件设于所述支架杆与所述座兜之间，所述儿童椅具有展开状态与折叠状态，当所述儿童椅处于展开状态时，所述支架杆连接在所述底座上，所述座兜通过所述摆杆支撑在所述支架杆上；当所述儿童椅处于折叠状态时，所述座兜、所述摆杆及所述支架杆相互靠拢，所述支架杆与所述底座相互拆离并相互靠拢在一起。

10.根据权利要求9所述的儿童椅，其特征在于：所述底座具有沿前后方向延伸并向下拱起的弧形支撑面，所述底座上还转动地设置有多个固定件，所述底座具有可摇支撑状态

与固定支撑状态，当所述底座处于可摇支撑状态时，所述弧形支撑面支撑于地面且所述固定件脱离地面；当所述底座处于所述固定支撑状态时，所述固定件支撑于地面并使所述弧形支撑面脱离地面。

儿童椅

技术领域

[0001] 本实用新型涉及一种儿童椅。

背景技术

[0002] 现有技术中的儿童椅，如儿童餐椅，其大多具有可调节高度的功能，以适应不同的餐桌高度，如中国专利CN203028705U公开的一种可摇餐椅，其高度调节主要是通过可沿竖直方向改变高度的支架来实现的，具体为，支架包括与底座转动连接的下支杆、下部与下支杆相滑动连接且上部与座兜相连接的上支杆，下支杆上开设有多个沿上下方向排列的高度调节孔，上支杆上设置可移动的并与高度调节孔可脱离地卡接的调节块，以将支架锁定在不同的高度位置，实现座兜的高度调节。这样的高度调节方式仅具有高度调节孔对应的几个档位，且调节操作较为繁琐，不便操作。

发明内容

[0003] 本实用新型的目的是提供一种座兜高度可方便调节的儿童椅。

[0004] 为达到上述目的，本实用新型采用的技术方案是：一种儿童椅，包括供儿童乘坐的座兜，以及提供所述座兜支撑的底支架，所述儿童椅还包括能够在竖直方向上摆动以改变所述座兜高度的摆杆组件，所述摆杆组件至少具有摆杆，所述摆杆的一端部枢轴连接在所述底支架上，所述摆杆的另一端部枢轴连接在所述座兜上，所述儿童椅还包括用于将所述摆杆组件锁定在所述座兜与所述底支架之间的锁定机构。

[0005] 优选地，所述摆杆组件包括两根所述摆杆，两根所述摆杆沿上下方向间隔设置，并分别与所述座兜及所述底支架枢轴连接。

[0006] 进一步地，所述底支架、所述座兜及两根摆杆之间构成四连杆机构，所述锁定机构包括锁定关节，所述锁定关节设于其中一根所述摆杆与所述座兜之间用于将两者相对锁定，或者设于其中一根所述摆杆与所述底支架之间用于将两者相对锁定。

[0007] 更进一步地，所述锁定关节设于所述摆杆与所述座兜之间，所述座兜的上部设有用于将所述锁定关节解锁的解锁件。

[0008] 更进一步地，所述锁定关节包括固设于所述座兜上的第一关节座、固设于所述摆杆上的第二关节座、设于所述第一关节座与所述第二关节座之间的锁定齿盘，所述锁定齿盘的外侧周部具有沿周向间隔分布的多个锁定齿，所述第一关节座上设置有沿周向间隔分布的多个第一齿槽，所述第二关节座上设置有沿周向间隔分布的多个第二齿槽，所述第一齿槽与所述第二齿槽均能够供所述锁定齿沿轴向对应配合地插入，所述锁定关节还包括设于所述第二关节座与所述锁定齿盘之间以提供所述锁定齿盘朝向第一关节座运动所需弹性力的弹性件，其中，所述第一齿槽的一侧槽壁上设置有解锁斜面，所述锁定齿朝向所述第一关节座的端部上设置有与所述解锁斜面相配合的配合斜面，所述座兜向上运动时，所述解锁斜面与所述配合斜面相互配合而使所述锁定关节解锁。

[0009] 优选地，所述摆杆组件包括多根所述摆杆，所有的所述摆杆相互平行地设置。

[0010] 进一步地，所述底支架包括支撑于地面的底座、与所述底座相连接的支架杆，所述支架杆自前向后逐渐向上倾斜延伸，所述摆杆设于所述支架杆与所述座兜之间。

[0011] 更进一步地，所述座兜具有分设于左右两侧且均沿上下方向延伸的两组围框杆，所述支架杆具有分设于左右两侧的两组，所述儿童椅的左右各侧上，所述围框杆与所述支架杆之间均设有一组所述的摆杆组件，两侧所述摆杆组件中的所述摆杆相互平行地设置，且所述围框杆与所述支架杆相互平行地设置。

[0012] 优选地，所述底支架包括支撑于地面的底座、可拆卸地连接在所述底座上的支架杆，所述摆杆组件设于所述支架杆与所述座兜之间，所述儿童椅具有展开状态与折叠状态，当所述儿童椅处于展开状态时，所述支架杆连接在所述底座上，所述座兜通过所述摆杆支撑在所述支架杆上；当所述儿童椅处于折叠状态时，所述座兜、所述摆杆及所述支架杆相互靠拢，所述支架杆与所述底座相互拆离并相互靠拢在一起。

[0013] 进一步地，所述底座具有沿前后方向延伸并向下拱起的弧形支撑面，所述底座上还转动地设置有多个固定件，所述底座具有可摇支撑状态与固定支撑状态，当所述底座处于可摇支撑状态时，所述弧形支撑面支撑于地面且所述固定件脱离地面；当所述底座处于所述固定支撑状态时，所述固定件支撑于地面并使所述弧形支撑面脱离地面。

[0014] 由于上述技术方案的运用，本实用新型与现有技术相比具有下列优点：本实用新型的儿童椅，其中通过在底支架与座兜之间设置能够在竖直方向上摆动的摆杆组件，通过摆杆组件中摆杆的摆动来改变座兜相对底支架的高度位置，其具有多个档位调节，能够使得座兜以不同的高度位置提供儿童以坐立支撑，该儿童椅的高度调节操作非常方便，为用户的日常使用带来了便利。

附图说明

[0015] 附图1为本实用新型的儿童椅的立体图一，其中底座处于可摇支撑状态；

[0016] 附图2为附图1的儿童椅的侧视图；

[0017] 附图3为本实用新型的儿童椅中锁定关节的结构分解示意图；

[0018] 附图4为本实用新型的儿童椅的立体图二，其中座兜降低高度，且底座处于固定支撑状态；

[0019] 附图5为附图4的儿童椅的侧视图；

[0020] 附图6为本实用新型的儿童椅的立体图三，其中座兜降低高度，且底座处于可摇支撑状态；

[0021] 附图7为附图6的儿童椅的侧视图；

[0022] 附图8为本实用新型的儿童椅处于折叠状态时的侧视图；

[0023] 附图9为本实用新型的儿童椅处于折叠状态时的俯视图；

[0024] 其中：100、底支架；200、座兜；1、底座；11、弧形杆；12、后横杆；1a、弧形支撑面；2、支架杆；3、围框杆；4、摆杆；5、锁定关节；51、第一关节座；51a、第一齿槽；51b、解锁斜面；52、第二关节座；53、锁定齿盘；53a、锁定齿；53b、配合斜面；6、解锁件；7、固定件。

具体实施方式

[0025] 下面结合附图和具体实施例来对本实用新型的技术方案作进一步的阐述。

[0026] 参见图1至图9所示的儿童椅，其包括供儿童乘坐的座兜200，以及提供座兜200支撑的底支架100，该儿童椅还包括能够在竖直方向上摆动以改变座兜200高度的摆杆组件，该摆杆组件至少具有摆杆4，该摆杆4的一端部枢轴连接在底支架100上，摆杆4的另一端部枢轴连接在座兜200上，儿童椅上还包括用于将摆杆4锁定在座兜200与底支架100之间的锁定机构。通过摆杆4的摆动，摆杆4在竖直方向上的高度发生改变，使得座兜200以不同的高度支撑于底支架100的上方，获取不同的坐立高度。

[0027] 参见各附图所示，摆杆组件中摆杆4设置有两根，两根摆杆4沿上下方向间隔设置，并分别枢轴连接在座兜200与底支架100之间，使得两根摆杆4及底支架100、座兜200之间构成四连杆机构，通过该四连杆机构的摆动而实现座兜200整体高度的升降调整。锁定机构用于将上述四连杆机构锁定，即可使得座兜200被锁定在调整后的高度位置下，该锁定机构可采用锁定关节5，该锁定关节5设于其中一根摆杆4与座兜200之间用于将两者锁定，或是设于其中一根摆杆4与底支架100之间用于将两者相对锁定。

[0028] 参见各附图所示，本实施例中，底支架100包括支撑于地面的底座1和与底座1相连接的支架杆2，支架杆2具有分设于左右两侧的两根，座兜200具有分设于左右两侧且均沿上下方向延伸的两根围框杆3，座兜200沿左右方向上位于两组支架杆2之间。

[0029] 儿童椅的左右各侧上，支架杆2与围框杆3之间各设有一组摆杆组件，每组摆杆组件均包括相互平行的两根摆杆4，且两侧的摆杆4也为相互平行地设置。在这里，支架杆2自前向后逐渐向上倾斜地延伸，同侧的支架杆2与围框杆3也相互平行地设置，使得同侧的围框杆3、支架杆2及两根摆杆4之间构成平行四边形机构，两根摆杆4同步摆动时使得座兜200相对底支架100稳定地升降。

[0030] 本实施例中，锁定关节5设于其中一根摆杆4与座兜200之间用于将两者相对锁定，座兜200的上部还设有用于将该锁定关节5解锁的解锁件6。具体地，儿童椅的左右各侧上，上侧摆杆4与围框杆3之间均设有一组锁定关节5。

[0031] 参见图3所示，该锁定关节5包括固设于围框杆3上的第一关节座51、固设于摆杆4上的第二关节座52、设于第一关节座51与第二关节座52之间的锁定齿盘53，第一关节座51、第二关节座52及锁定齿盘53绕同一转动中心线转动地连接在一起。锁定齿盘53的外侧周部具有沿周向间隔分布的多个锁定齿53a，第一关节座51上设置有沿周向间隔分布的多个第一齿槽51a，第二关节座52上设置有沿周向间隔分布的多个第二齿槽(图中未示出)，第一齿槽51a与第二齿槽均能够供锁定齿53a沿轴向对应配合地插入。该锁定关节5还包括设于第二关节座52与锁定齿盘53之间以提供锁定齿盘53朝向第一关节座51运动所需弹性回复力的弹性件(图中未示出)。

[0032] 锁定关节5锁定时，锁定齿盘53的锁定齿53a，其一端部插设在第一齿槽51a中，另一端部插设在第二齿槽中，使得第一关节座51与第二关节座52相对固定，即使得座兜200与摆杆4相对锁定；当锁定齿盘53克服弹性件的弹性力而退出第一齿槽51a时，锁定关节5解锁，第一关节座51能够相对第二关节座52转动。

[0033] 本实施例中，锁定关节5为单向关节，具体地，第一关节座51上，第一齿槽51a的一侧槽壁上设置有解锁斜面51b；锁定齿盘53上，锁定齿53a朝向第一关节座51的端部上设置有与解锁斜面51b相互配合的配合斜面53b，当座兜200向上运动时，解锁斜面51b与配合斜面53b相互配合而使得锁定关节5解锁。

[0034] 如此，在调整座兜200的高度时，当需要将座兜200调高时，仅需要拉动座兜200向上提拉，便可使得锁定关节5自动解锁，摆杆4随着座兜200的提拉而相对座兜200及底支架100摆动，使得座兜200的高度升高，当停止提拉座兜200时，在弹性件的作用下，锁定关节5自动回复至锁定状态，使得座兜200锁定在调高后的高度位置下。当需要将座兜200调低时，操作者需要操作解锁件6将锁定关节5解锁，并向下按压座兜200，摆杆4随之摆动而使得座兜200降低。当停止按压座兜200并松开解锁件6时，在弹性件的作用下，锁定关节5自动回复至锁定状态，使得座兜200锁定在调高后的高度位置下。调整操作非常的简单、方便。

[0035] 参见各附图所示，底支架100上，支架杆2可拆卸地连接在底座1上，该儿童椅具有展开状态与折叠状态，当儿童椅处于展开状态时，支架杆2相对底座1打开，座兜200通过摆杆4支撑在支架杆2上，且通过摆杆4的摆动而具有不同的高度，如图1至图7所示；当儿童椅处于折叠状态时，座兜200、摆杆4及支架杆2相互靠拢，支架杆2与底座1相互拆离并相互靠拢在一起，如图8、图9所示。

[0036] 底座1具有沿前后方向延伸并向下拱起的弧形支撑面1a，底座1上还转动地设置有多个固定件7，通过固定件7的翻转可使得底座1在可摇支撑状态与固定支撑状态之间转换。当底座1处于可摇支撑状态时，弧形支撑面1a支撑于地面且固定件7脱离地面；当底座1处于固定支撑状态时，固定件7支撑于地面并使得弧形支撑面1a脱离地面。具体地，底座1包括分设于左右两侧且均沿前后方向延伸的两根弧形杆11、固设于两侧弧形杆11后部之间的后横杆12，每根弧形杆11的前部与后部各设有一组固定件7，通过转动固定件7可使得弧形杆11支撑于地面或脱离地面。支撑杆2的下部分别连接在对应侧的弧形杆11的前部，两者之间可采用插拔式的结构予以连接并通过弹销结构予以锁定。

[0037] 在其他的实施例中，儿童椅的左右各侧上，摆杆组件也可以包括3根及3根以上的摆杆4，只需要保证所有的摆杆4相互平行即可。

[0038] 在其他的实施例中，儿童椅的左右各侧上，摆杆组件也可以仅包括一根摆杆4，但相应地需要增加锁定机构的锁定位置，确保座兜200在高度调节后的稳定性。

[0039] 综上，本实施例的儿童椅，其相比现有技术的儿童椅具有如下优点：

[0040] 1、通过在座兜200与底支架100之间设置摆杆组件，使得摆杆4的摆动来改变座兜200相对底支架100的高度，调节操作方便，且具有多个档位调节，能够使得座兜200以不同的高度位置提供儿童以支撑坐立，使得该儿童椅可作为餐椅使用，匹配不同的就餐位置，丰富了儿童椅的使用功能；

[0041] 2、该儿童椅的底座1具有可摇支撑状态与固定支撑状态，使得儿童椅既可以被用作固定的支撑坐立，也可以作为摇椅使用，提升儿童椅的使用乐趣；

[0042] 3、在不使用该儿童椅时可将儿童椅的支架杆2相对底座1拆卸并收折，而座兜200直接通过摆杆4与支架杆2收折在一起，收折操作方便，且占用空间较小。

[0043] 上述实施例只为说明本实用新型的技术构思及特点，其目的在于让熟悉此项技术的人士能够了解本实用新型的内容并据以实施，并不能以此限制本实用新型的保护范围。凡根据本实用新型精神实质所作的等效变化或修饰，都应涵盖在本实用新型的保护范围之内。

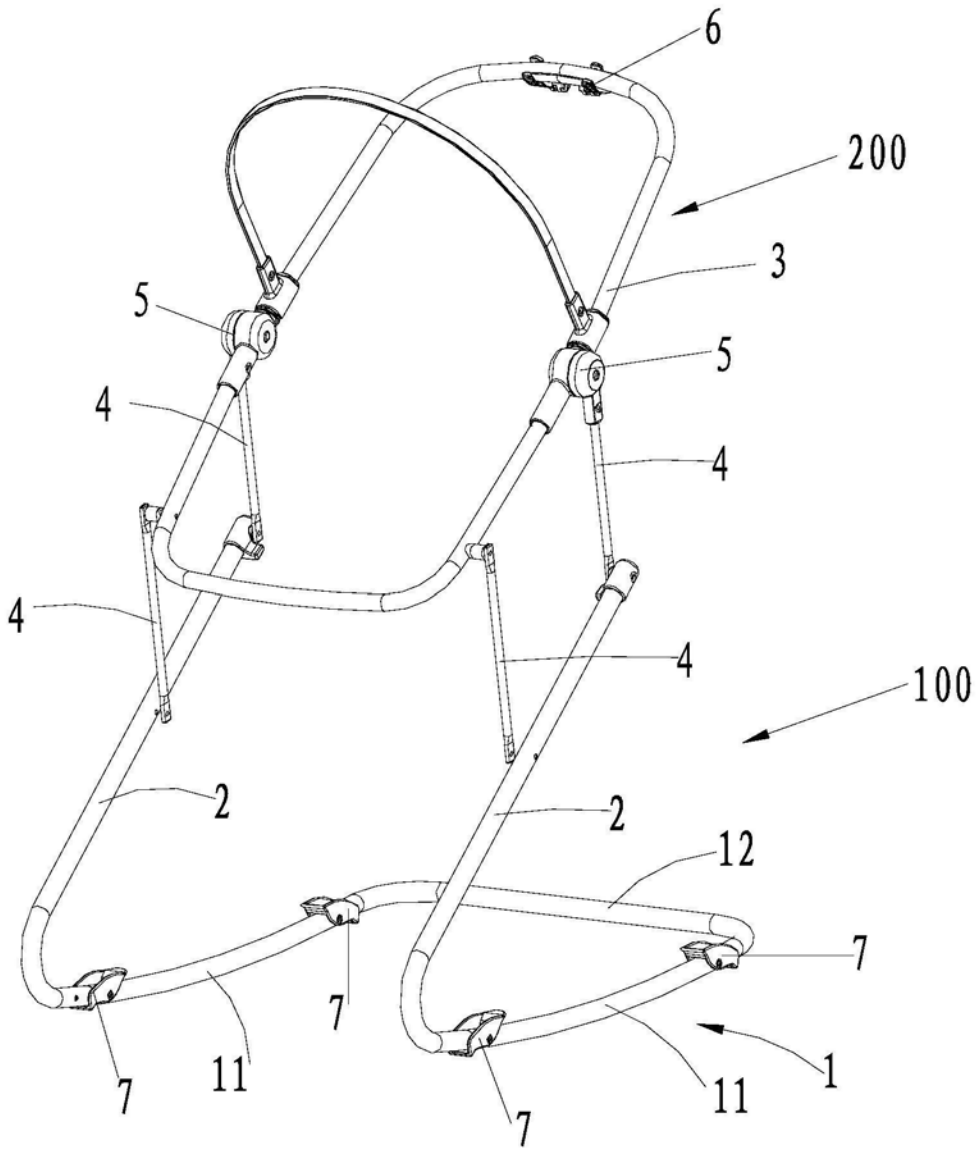

图1

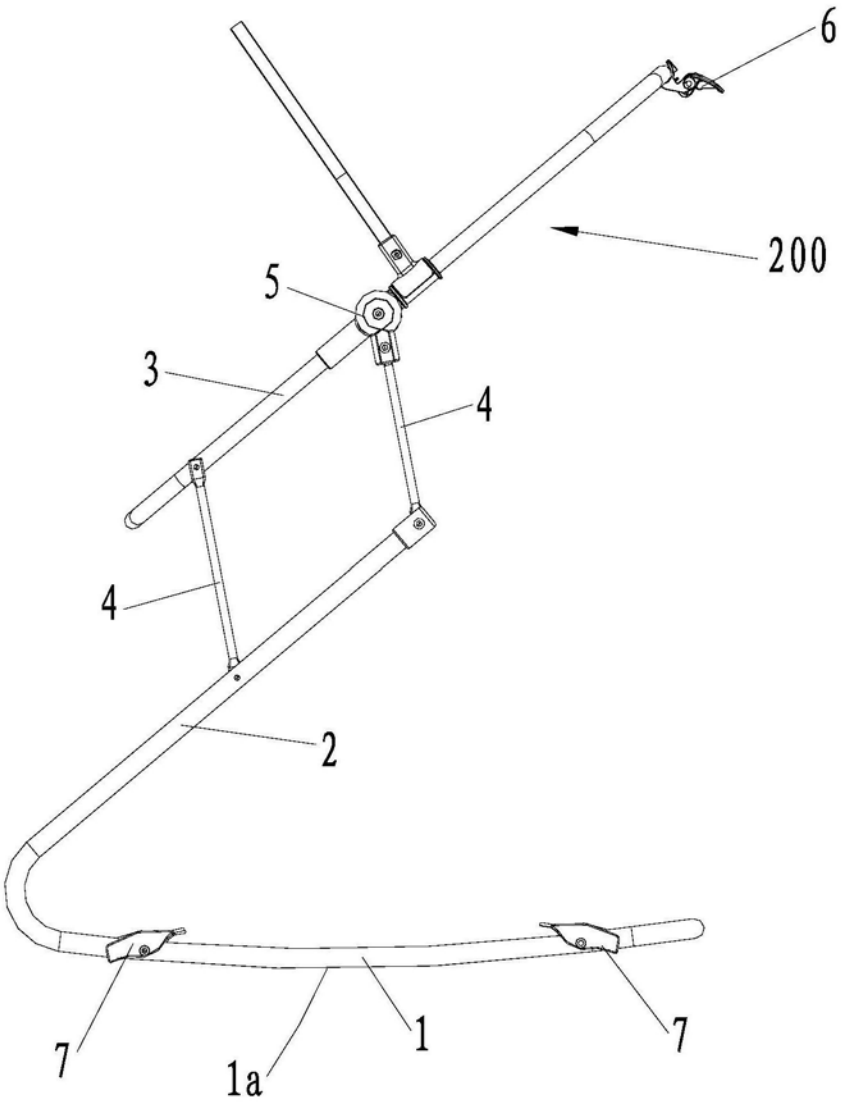

图2

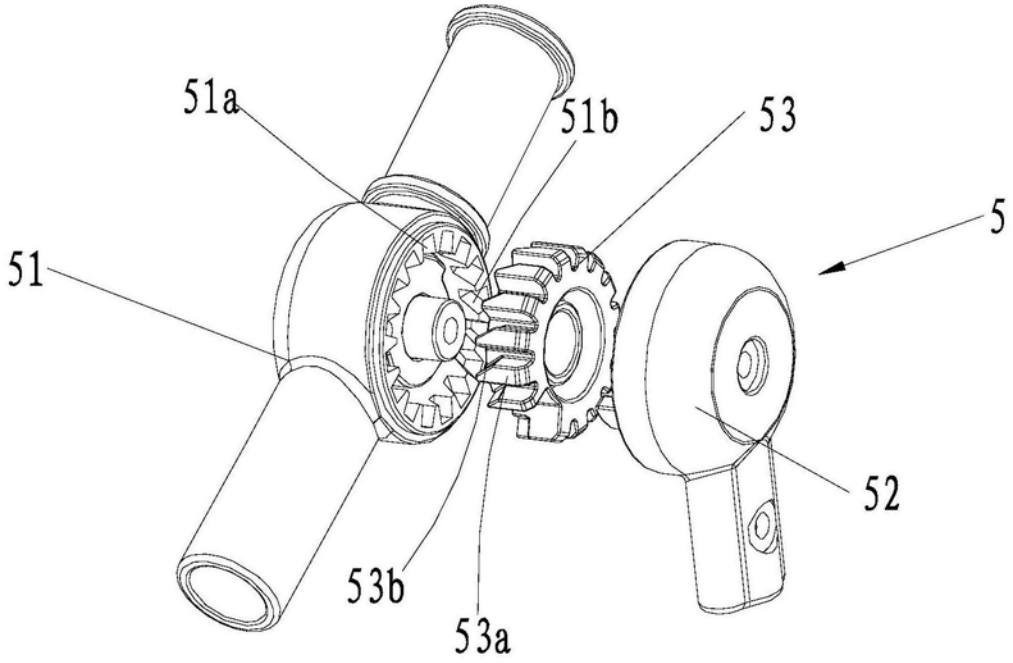

图3

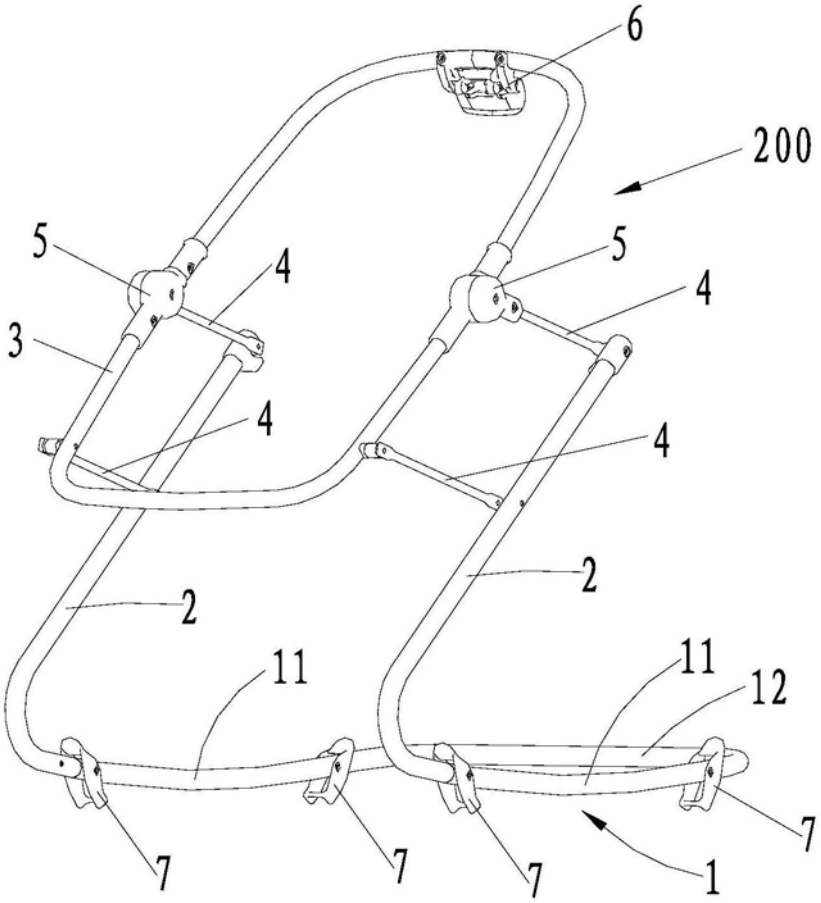

图4

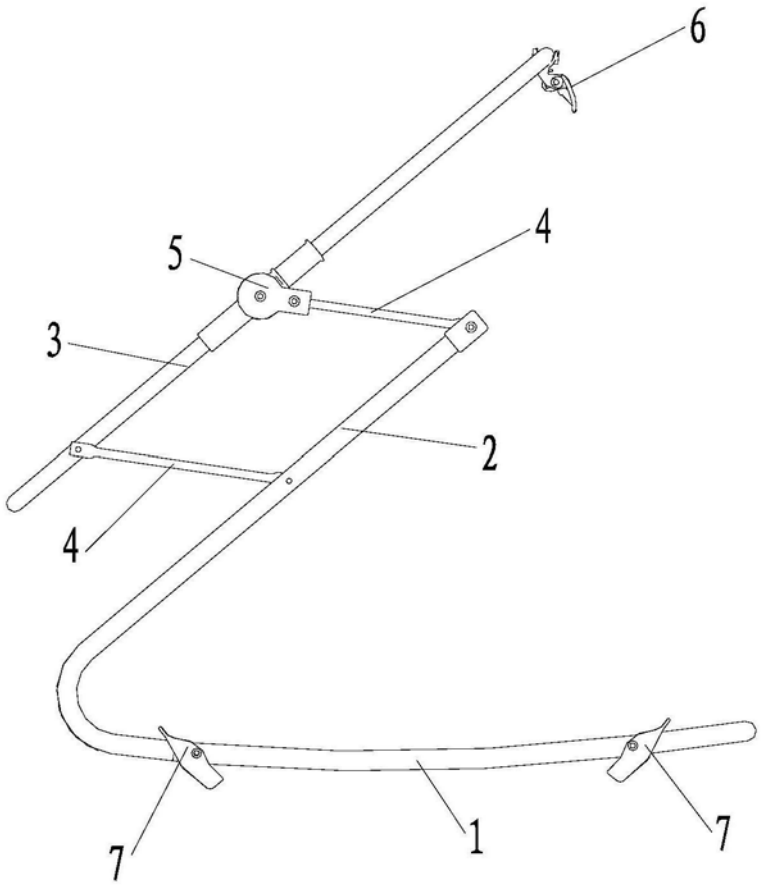

图5

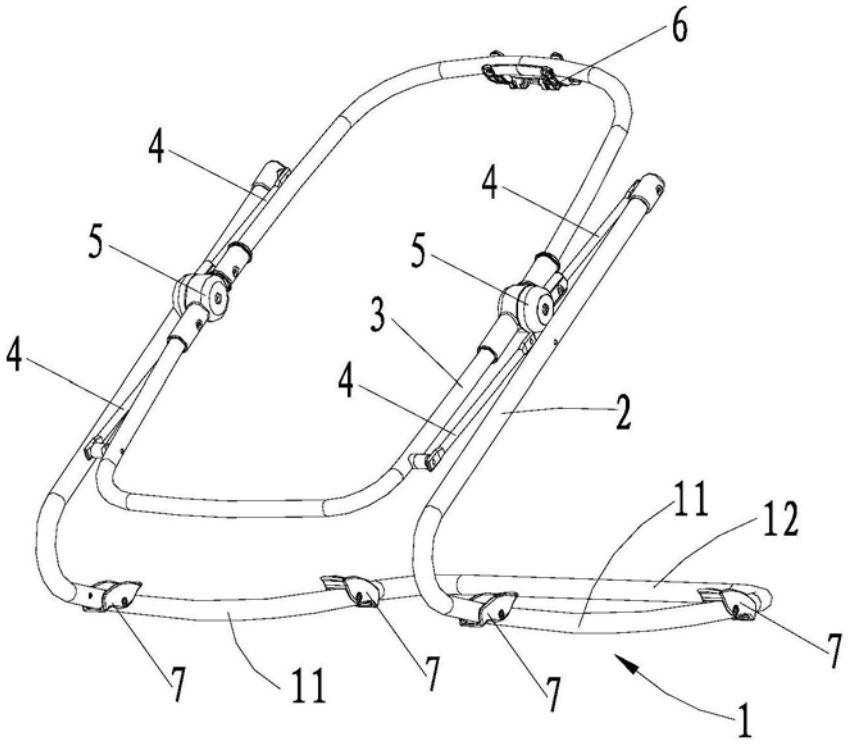

图6

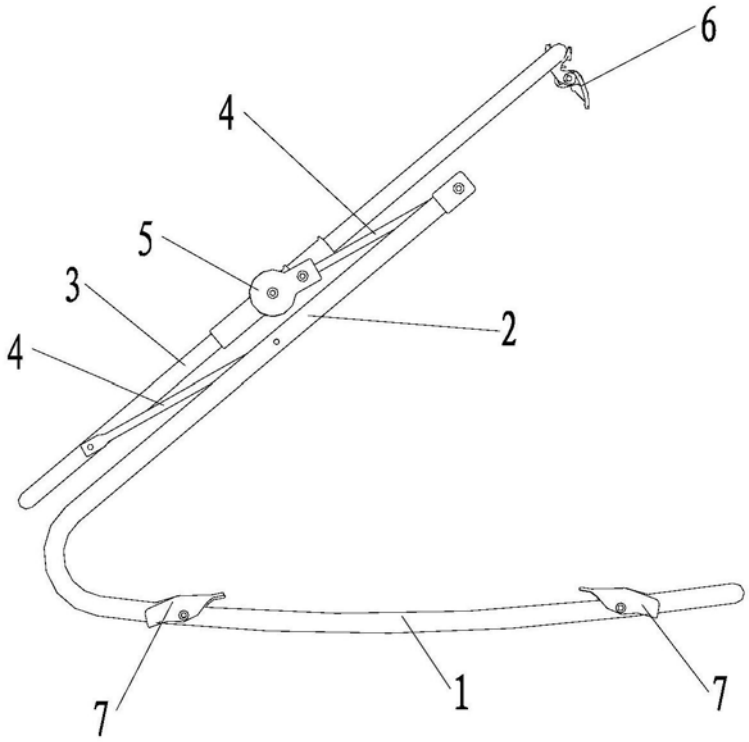

图7

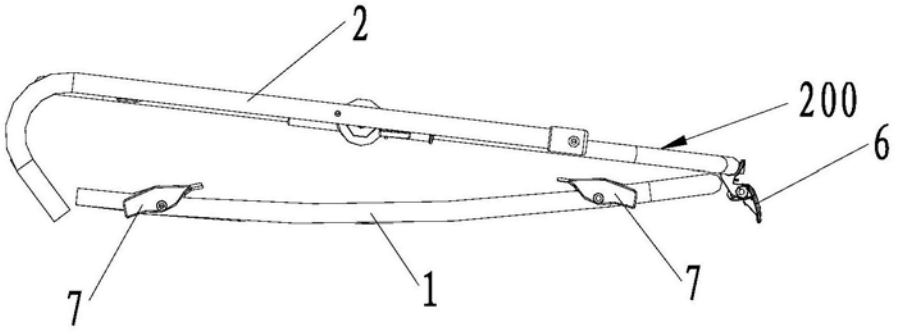

图8

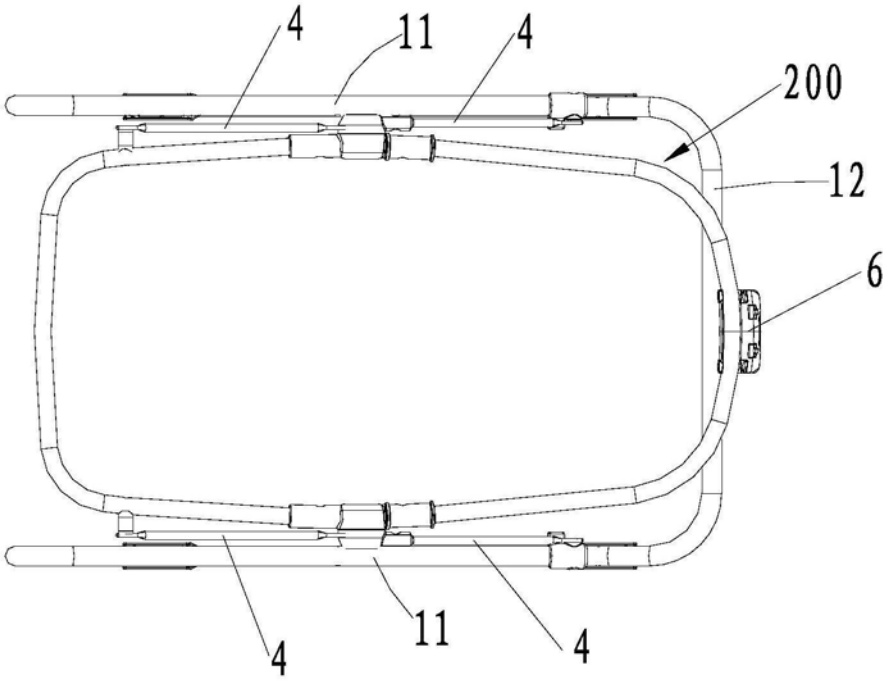

图9