(19)国家知识产权局

(12)实用新型专利

(10)授权公告号 CN 222474973 U
(45)授权公告日 2025.02.14

(21)申请号 202420493039.0
(22)申请日 2023.05.29
(30)优先权数据
63/457,157 2023.04.05 US
(62)分案原申请数据
202321331420.9 2023.05.29
(73)专利权人 太平洋市场国际有限责任公司
地址 美国
(72)发明人 马修·多尔夫 瑞安·M·史密斯
(74)专利代理机构 北京集佳知识产权代理有限公司 11227
专利代理师 段吉妹
(51)Int.Cl.
B65D 51/28(2006.01)
B65D 81/32(2006.01)
B65D 85/72(2006.01)
B65D 47/06(2006.01)

权利要求书2页 说明书6页 附图13页

(54)实用新型名称

容器盖及包括该容器盖的饮料容器

(57)摘要

本实用新型涉及了一种容器盖及一种包括该容器盖的饮料容器,容器盖包括基部,该基部限定(1)居中设置在基部中的基部接纳件、以及(2)位于基部中偏离中心的饮用开口。一种限定有吸管开口的覆盖件,该覆盖件包括卡扣,该卡扣以可旋转的方式设置在接纳件中。垫圈限定有狭缝,该狭缝与吸管开口对准以用于接纳吸管。覆盖件能够以可旋转的方式定位在狭缝与饮用开口对准的第一位置中。覆盖件能够以可旋转的方式定位在狭缝与饮用开口未对准的第二位置中。

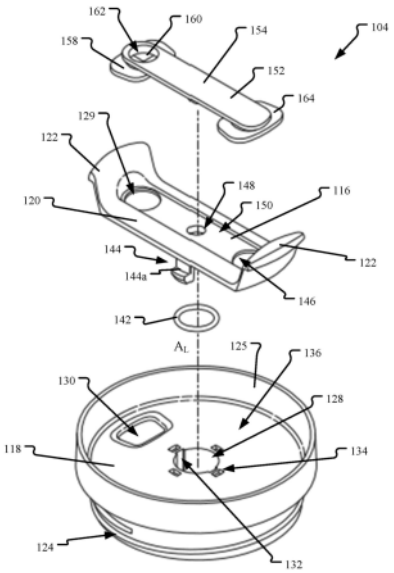

CN 222474973 U

1.一种容器盖,包括:

基部,所述基部限定位于所述基部中偏离中心的饮用开口;以及

覆盖件,所述覆盖件以可旋转的方式安装在所述基部中并限定有吸管开口,其特征在于,所述覆盖件包括:

垫圈,所述垫圈限定有狭缝,所述狭缝与所述吸管开口对准以用于接纳吸管,

其中,所述覆盖件能够以可旋转的方式定位在所述狭缝与所述饮用开口对准的第一位置中,

其中,所述覆盖件能够以可旋转的方式定位在所述狭缝与所述饮用开口未对准的第二位置中,

其中,当所述覆盖件处于所述第二位置时,所述饮用开口暴露,其中,所述垫圈包括头部、尾部和基部,所述基部将所述头部和所述尾部连接,其中,所述头部限定所述狭缝,

其中,所述头部和所述尾部共面并且设置在第一平面中,并且其中,所述基部设置在与所述第一平面不共面的第二平面中,

其中,所述覆盖件限定有相反开口,所述相反开口设置成与所述吸管开口相反,并且其中,所述头部延伸穿过所述吸管开口,并且其中,所述尾部延伸穿过所述相反开口,

其中,所述覆盖件能够定位在所述尾部与所述饮用开口对准的第三位置中并围绕所述饮用开口密封,并且其中,当所述覆盖件处于所述第二位置时,所述尾部与所述饮用开口未对准。

2.根据权利要求1所述的容器盖,其特征在于,所述基部限定居中设置在所述基部中的基部接纳件,所述垫圈还限定有锚固件,并且其中,所述覆盖件限定有用于接纳所述锚固件的锚固件接纳件,并且其中,所述锚固件、所述锚固件接纳件和所述基部接纳件对准。

3.根据权利要求1所述的容器盖,其特征在于,所述垫圈的头部包括多个可偏转的挡板。

4.根据权利要求2所述的容器盖,其特征在于,所述覆盖件还包括以可旋转的方式设置在所述接纳件中的卡扣和设置成围绕所述卡扣的O形环。

5.根据权利要求2所述的容器盖,其特征在于,所述基部接纳件限定多个通风通道,其中,所述覆盖件在处于所述第一位置时,覆盖所述多个通风通道。

6.根据权利要求1所述的容器盖,其特征在于,所述基部的上表面至少部分地限定有第一接纳器和第三接纳器,并且其中,所述覆盖件包括止动部,所述止动部从所述覆盖件的下表面延伸,其中:

当所述覆盖件处于所述第一位置时,所述止动部与所述第一接纳器接合;

当所述覆盖件处于所述第三位置时,所述止动部与所述第三接纳器接合。

7.一种饮料容器,其特征在于,所述饮料容器包括根据权利要求1所述的容器盖。

8.一种容器盖,包括:

基部,所述基部限定居中设置在所述基部中的基部接纳件、以及位于所述基部中偏离中心的饮用开口;以及

覆盖件,所述覆盖件限定有吸管开口,其特征在于,所述覆盖件包括:

卡扣,所述卡扣以可旋转的方式设置在所述接纳件中;以及

垫圈,所述垫圈限定有吸管密封件,所述吸管密封件与所述吸管开口对准以用于接纳

吸管，

其中，所述覆盖件能够以可旋转的方式定位在所述吸管密封件与所述饮用开口对准的第一位置中，并且

其中，所述覆盖件能够以可旋转的方式定位在所述吸管密封件与所述饮用开口未对准的第二位置中，

其中，当所述覆盖件处于所述第二位置时，所述饮用开口暴露，

其中，所述垫圈包括头部、尾部和基部，所述基部将所述头部和所述尾部连接，其中，所述头部限定所述吸管密封件，

其中，所述头部和所述尾部共面并且设置在第一平面中，并且其中，所述基部设置在与所述第一平面不共面的第二平面中，

其中，所述覆盖件限定有相反开口，所述相反开口设置成与所述吸管开口相反，并且其中，所述头部延伸穿过所述吸管开口，并且其中，所述尾部延伸穿过所述相反开口，

其中，所述覆盖件能够定位在所述尾部与所述饮用开口对准的第三位置中并围绕所述饮用开口密封，并且其中，当所述覆盖件处于所述第二位置时，所述尾部与所述饮用开口未对准。

9.根据权利要求8所述的容器盖，其特征在于，所述垫圈的头部包括多个可偏转的挡板。

10.一种饮料容器，其特征在于，所述饮料容器包括根据权利要求8所述的容器盖。

容器盖及包括该容器盖的饮料容器

[0001] 本申请是申请日为2023年5月29日、申请号为202321331420.9、发明名称为“容器盖及包括该容器盖的饮料容器”的实用新型专利申请的分案申请。

背景技术

[0002] 带有各种类型的盖的饮用容器用于容纳液体或饮料,以根据需要饮用。这样的盖可以包括饮用开口,可以例如通过使饮用容器倾斜而通过该饮用开口来饮用饮料。饮用开口可能会被与覆盖件一起形成的凸片堵塞,但这个凸片很少能充分地密封该饮用开口,从而在容器摇晃或倾斜时导致泄漏。某些盖可以使得能够经由插入通过盖中的狭缝的吸管来接近液体,但这些狭缝通常也允许泄漏。

实用新型内容

[0003] 在一方面,该技术涉及一种容器盖,该容器盖包括:基部,该基部限定位于基部中偏离中心的饮用开口;以及覆盖件,该覆盖件以可旋转的方式安装在该基部中并限定有吸管开口,其中,覆盖件包括:垫圈,该垫圈限定有狭缝,该狭缝与吸管开口对准以用于接纳吸管,其中,覆盖件能够以可旋转的方式定位在狭缝与饮用开口对准的第一位置中,并且其中,覆盖件能够以可旋转的方式定位在狭缝与饮用开口未对准的第二位置中。当覆盖件处于第二位置时,饮用开口暴露。垫圈包括头部、尾部和基部,该基部将头部和尾部连接,其中,头部限定狭缝。头部和尾部共面并且设置在第一平面中,并且其中,基部设置在与第一平面不共面的第二平面中。覆盖件限定与吸管开口相反设置的相反开口,并且其中,头部延伸穿过吸管开口,并且其中,尾部延伸穿过相反开口。覆盖件能够定位在尾部与饮用开口对准的第三位置中并围绕该饮用开口密封,并且其中,当覆盖件处于第二位置时,尾部与饮用开口未对准。

[0004] 在上述方面的另一示例中,该基部限定居中设置在基部中的基部接纳件,垫圈还限定有锚固件,并且其中,覆盖件限定有用于接纳锚固件的锚固件接纳件,并且其中,锚固件、锚固件接纳件和基部接纳件对准。在一示例中,基部包括上表面,并且覆盖件限定有下表面。在另一示例中,基部的上表面至少部分地限定第一接纳器和第二接纳器,并且其中,覆盖件包括从覆盖件的下表面延伸的止动部。在又一示例中,当覆盖件处于第一位置时,止动部与第一接纳器接合,并且其中,当覆盖件处于第二位置时,止动部与第二接纳器接合。在又一示例中,垫圈的头部包括多个可偏转的挡板。

[0005] 在上述方面的另一示例中,覆盖件还包括以可旋转的方式设置在接纳件中的卡扣和设置成围绕卡扣设置的O形环。在一示例中,基部接纳件限定多个通风通道,其中,覆盖件在处于第一位置时覆盖多个通风通道。在又一示例中,基部的上表面至少部分地限定第一接纳器和第三接纳器,并且其中,覆盖件包括从覆盖件的下表面延伸的止动部,其中:当覆盖件处于第一位置时,止动部与第一接纳器接合;并且当覆盖件处于第三位置时,止动部与第三接纳器接合。在一示例中,所装饮料包括容器盖。

[0006] 在另一方面,该技术涉及一种容器盖,该容器盖包括:基部,该基部限定居中设置

在该基部中的基部接纳件、以及位于该基部中偏离中心的饮用开口;以及覆盖件,该覆盖件限定有吸管开口,该覆盖件包括:卡扣,该卡扣以可旋转的方式设置在该接纳件中;以及垫圈,该垫圈限定有吸管密封件,该吸管密封件与该吸管开口对准以用于接纳吸管,其中,该覆盖件能够以可旋转的方式定位在该吸管密封件与该饮用开口对准的第一位置中,并且其中,该覆盖件能够以可旋转的方式定位在该吸管密封件与该饮用开口未对准的第二位置中,其中,当该覆盖件处于该第二位置时,该饮用开口暴露,其中,该垫圈包括头部、尾部和基部,该基部将该头部和该尾部连接,其中,该头部限定该吸管密封件,其中,该头部和该尾部共面并且设置在第一平面中,并且其中,该基部设置在与该第一平面不共面的第二平面中,其中,该覆盖件限定有相反开口,该相反开口设置成与该吸管开口相反,并且其中,该头部延伸穿过该吸管开口,并且其中,该尾部延伸穿过该相反开口,其中,该覆盖件能够定位在该尾部与该饮用开口对准的第三位置中并围绕该饮用开口密封,并且其中,当该覆盖件处于该第二位置时,该尾部与该饮用开口未对准。

[0007] 在上述方面的另一示例中,垫圈的头部包括多个可偏转的挡板。

[0008] 在另一方面,该技术涉及一种饮料容器,该饮料容器包括根据上述技术方案的容器盖。

[0009] 在另一方面,该技术涉及一种使用容器盖的方法,该容器盖包括基部和覆盖件,基部限定有饮用开口,并且覆盖件以可旋转的方式固定至基部,其中,覆盖件包括吸管开口,该吸管开口由垫圈限定,所述方法包括:将覆盖件置于第一旋转位置中,其中,在处于第一旋转位置时,吸管开口与饮用开口对准;将覆盖件置于第二旋转位置中,其中,在处于第二旋转位置时,饮用开口暴露;以及将覆盖件置于第三旋转位置中,其中,在处于第三旋转位置时,密封件与饮用开口对准。在一示例中,该方法还包括当覆盖件处于第一位置时将吸管插入到吸管开口中,从而使垫圈移位。在另一示例中,容器盖包括止动部和接纳器,并且其中,将覆盖件置于第一位置、第二位置和第三位置中的至少一者中,使止动部与接纳器接合。

附图说明

[0010] 图1A描绘了具有容器本体和容器盖的示例性容器的立体图。

[0011] 图1B描绘了图1A的容器的立体图,其中,容器本体与容器盖分离。

[0012] 图2A和图2B分别描绘了图1A和图1B的容器盖的放大分解的顶部立体图和放大分解的底部立体图。

[0013] 图3A和图3B分别描绘了处于第一吸管接纳位置的图1A和图1B的容器盖的俯视图和截面图。

[0014] 图4A和图4B分别描绘了处于第二打开位置的图1A和图1B的容器盖的的俯视图和截面图。

[0015] 图5A和图5B分别描绘了处于第三封闭位置的图1A和图1B的容器盖的俯视图和截面图。

[0016] 图6A和图6B分别描绘了处于第四中间位置的图1A和图1B的容器盖的俯视图和截面图。

[0017] 图7描绘了使用容器盖的方法。

具体实施方式

[0018] 本文中描述了一种用于饮料容器的盖(饮料容器的示例可以被描述为可重复使用或一次性的杯子、平底玻璃杯、器皿等)。容器盖构造成以便将容器盖的覆盖件以可旋转的方式定位在该容器盖上于多个位置中。在第一位置中,覆盖件定位成使得可以将吸管经由容器盖和容器盖中的饮用开口插入到容器中。覆盖件中的开口中设置有垫圈,并且吸管插入通过该开口;在容器被搅动或翻倒的情况下,这减少或防止了液体的泄漏。在第二位置中,覆盖件定位成使得容器盖的饮用开口暴露并且可接近,从而使得使用者能够在没有吸管的情况下从容器中饮用(例如,直接用她的嘴唇与盖接触)。在第三位置中,覆盖件定位成以便将饮用开口覆盖,这可以部分地或完全地防止通过该饮用开口泄漏。应用于从容器中抽吸液体的压力(例如,在使用吸管期间,或将液体直接倒入到嘴中时)可以经由容器盖中的排气口释放。

[0019] 覆盖件在三个位置之间的旋转通过在盖基部和盖覆盖件中的一者或两者上存在一个或更多个止动部而变得更容易。当在上述三个位置之间旋转时,止动部沿着盖基部的上表面滑动,从而在覆盖件的上表面与底表面之间形成空间或间隙。这减少了基部与覆盖件之间的摩擦,以便允许容易地旋转。在某些位置处,止动部可以与基部和覆盖件中的另一者上的一个或更多个接纳器接合,这两者都将覆盖件适当地定位在期望的位置中,并且向用户提供覆盖件被适当地定位的触觉或听觉指示。此外,止动部与接纳器的接合有助于将覆盖件保持在适当的位置中。所描绘的盖构型包括许多这些结构特征,但任何较少数目的结构特征也可以根据需要或期望进行组合以用于特定应用。因此,盖的包括上述特征中的一个或更多者的结构有助于防止容器内的液体在容器移动期间从该容器泄漏出去。

[0020] 图1A图示了具有容器本体102和容器盖104的示例性容器100的立体图。图1B图示了图1的容器100的立体图,其中,容器本体102与容器盖104分离。图1A和图1B同时进行描述,而且并非本文中描述的每个特征在两个附图中都可见。容器100图示为可重复使用的平底玻璃杯,但也可以替代性地采用玻璃杯、马克杯、高脚杯、啤酒杯、大啤酒杯、器皿、烧杯、饮用器具、饮料器具或用于保持液体饮料以供消费的其他器皿的形式。尽管容器100被描述为用于液体,但容器100可以根据需要或期望以用于容纳任何其他物质、材料或物品。

[0021] 容器本体102具有上端部部分106、相反的下端部部分108和中间部分110,中间部分110在上端部部分106与下端部部分108之间延伸。容器本体102限定有内部室112,该内部室112构造成在内部室112中保持液体。上端部部分106是敞开的,以用于进入内部室112,并且下端部部分108是封闭的。内部室112从上端部部分106延伸到中间部分110中并朝向下端部部分108延伸。在该示例中,容器本体102具有基本上筒形的形状,其中,上端部部分106具有比下端部部分108稍小的直径,尽管设想过其他容器构型(例如,锥形、阶梯形、倾斜形等)。如所图示的,容器本体102包括手柄113。然而,在另一示例中,容器本体102不需要包括手柄。容器本体102可以由塑料形成。在其他方面,容器本体102可以由玻璃、陶瓷、不锈钢等或者由玻璃、陶瓷、不锈钢等的组合形成。容器本体102也可以制造成以便为容纳在容器本体102中的液体提供与周围环境的隔绝。例如,容器本体102可以具有单壁或双壁构造。在其他示例中,可以在容器本体102上提供一个或多个肋部或其他特征(未示出),以改善其抓握或抓持。

[0022] 容器盖104构造成以可移除的方式联接至容器本体102。例如,容器本体102的上端

部部分106包括待固定至容器盖104的容器接合部分114。在该示例中,容器盖104包括基部118和覆盖件120,基部118和覆盖件120以可旋转的方式接合以减少或防止泄漏,如下所述。覆盖件120包括由两个凸起端部122限定的可旋转本体116,这允许覆盖件120容易地旋转。覆盖件120围绕盖轴线A_L旋转,以便在各种条件下(例如,如本文所述,由覆盖件120的位置限定)将盖104定位。基部118可以包括螺纹外接合部124,该螺纹外接合部124与设置在容器接合部分114上的螺纹以可螺纹连接的方式接合,尽管也设想过其他类型的附接系统,比如卡口、压配合等。凸起端部122设置成以便在基部118的凸起边沿125内旋转。吸管126经由吸管开口129从容器盖104向下延伸到容器本体102的内部室112中。

[0023] 图2A和图2B分别描绘了图1A和图1B的容器盖104的放大分解的顶部立体图和放大分解的底部立体图。图2A至图2B同时进行描述,而且并非所描述的所有部件在所有附图中都进行描绘,并且上面在图1A和图1B中描述的某些部件不必进一步描述。容器盖104包括基部118和覆盖件120。基部118包括螺纹外接合部124,该螺纹外接合部124用于与容器本体(未示出)上的对应接合部接合。基部118限定有居中设置在轴线A_L上的基部接纳件128和从该基部偏离中心的饮用开口130。基部接纳件128限定有呈槽形式的多个通风通道132,所述多个通风通道132沿着接纳件128延伸。围绕接纳件128设置有多个接纳器134,所述多个接纳器134形成为基部118的上表面136中的凹部。接纳器134定位成以便在覆盖件120旋转到某些预定位置中时,与设置在覆盖件120的下表面140上的一个或更多个止动部138接合。O形环142设置成围绕从覆盖件120延伸的卡扣144,并且有助于将基部118与覆盖件120之间的接合部密封,以防止或限制容器内的液体从该容器中泄漏。卡扣144在基部接纳件128内突出,并且利用一对齿144a、144b将覆盖件120以可旋转的方式固定至本体118。

[0024] 覆盖件120的本体116限定有多个开口和接纳件,具体地,限定有吸管开口129和相反开口146(之所以如此命名,是因为它与吸管开口129相反)、以及设置在吸管开口129与相反开口146之间的锚固件接纳件148。吸管开口129、相反开口146和锚固件接纳件148中的每一者都位于垫圈凹部150内,垫圈凹部150构造成接纳垫圈152。垫圈152可以由橡胶、硅或与盖104的其他部分的构造所使用的塑料不同的其他材料制成。这允许垫圈152的不同触感和其他性能优势,如下所述。

[0025] 垫圈152包括长形基部154,锚固件156从该长形基部154突出,并且该长形基部154定尺寸成以便被接纳在垫圈凹部150中。头部部分158设置在长形基部154的第一端部处,并且在头部部分158的吸管开口162处限定有用于接纳吸管(未示出)的至少一个狭缝160。尾部部分164设置在长形基部154的相对端部处。头部部分158和尾部部分164中的每一者都包括外周缘,该外周缘构造成与覆盖件120的底表面140上的对应凹部166a、166b配合。这允许垫圈152的这些部分从下表面140保持相对升高,以便在覆盖件120相对于基部118旋转时减少摩擦。止动部138的位置还允许覆盖件120在旋转期间相对于基部118的上表面136升高,如本文中其他地方所述。

[0026] 图3A和图3B分别描绘了处于第一吸管接纳位置的图1A和图1B的容器盖104的俯视图和截面图。图3A至图3B同时进行描述,而且并非所描述的所有部件在所有附图中都进行描绘,并且上面在图1A至图2B中描述的某些部件不必进一步描述。垫圈152在锚固件156、头部部分158和尾部部分164处固定至覆盖件120。中央基部154限定第一平面P1,该第一平面P1位于覆盖件120的对吸管开口129和相反开口146进行限定的部分上方。头部部分158和尾

部部分164被放大并限定有平面P2,平面P2位于覆盖件120的对吸管开口129和相反开口146进行限定的部分下方。因此,这些平面P1和P2是不共面的,并且有助于密封这些贯穿部以防止通过这些贯穿部的泄漏。盖104的基部118与容器(未示出)之间的密封是通过所描绘的螺纹连接部124以及与螺纹连接部124相邻的周缘垫圈168进行的。

[0027] 在图3A至图3B的吸管接纳位置中,基部118中的饮用开口130与覆盖件120中的吸管开口129对准,其中,吸管开口162定位在垫圈152的头部部分158中。因此,吸管126可以通过狭缝160插入到容器(未示出)的内部室中。垫圈152的限定有狭缝160的部分因此形成多个挡板,所述多个挡板向下偏转并且基本上环绕吸管126,以便减少或防止通过吸管126的泄漏。垫圈152(位于垫圈锚固件156处)、锚固件接纳件148和基部接纳件128中的每一者都沿着盖轴线A_L对准。如图3B中所描绘的,在吸管接纳位置中,两个止动部138与两个接纳器134接合。在其他示例中,不同数目的卡扣可以与多个接纳器一起使用,每个接纳器定位成使得当覆盖件设置在预定位置中时与止动部接合。

[0028] 图4A和图4B分别描绘了处于第二打开位置的图1A和图1B的容器盖104的俯视图和截面图。图4A至图4B同时进行描述,而且并非所描述的所有部件在所有附图中都进行描绘,并且上面在图1A至图3B中描述的某些部件不必进一步描述。描绘了卡扣144的齿144a、144b与接纳件128之间的接合。在所描绘的示例中,覆盖件120相对于图3A和图3B的吸管接纳位置旋转约90度。在该位置中,饮用开口130与吸管开口129未对准。覆盖件120定位成以便不妨碍使用者接近饮用开口130,例如通过将她的嘴靠近基部118的凸起边沿125并使该容器倾斜以通过饮用开口130倾倒液体。如所描绘的,在打开位置中,两个止动部与两个接受器134断开接合,尽管在该位置中的接合利用与所描绘的部分成约90°的部分中所设置的止动部和接纳器来发生。

[0029] 图5A和图5B分别描绘了处于第三封闭位置的图1A和图1B的容器盖104的俯视图和截面图。图4A至图4B同时进行描述,而且并非所描述的所有部件在所有附图中都进行描绘,并且上面在图1A至图4B中描述的某些部件不必进一步描述。在所描绘的示例中,覆盖件120相对于图3A和图3B的吸管接纳位置旋转约180度。在该位置中,饮用开口130被垫圈152的尾部部分164覆盖,从而减少或防止通过饮用开口130的泄漏。垫圈152的对狭缝160进行限定的部分与狭缝160相对定位,其中,狭缝160处于基本封闭的构型。如所描绘的,在封闭位置中,两个止动部138与两个接纳器134接合,尽管也设想过其他数目的止动部与接纳器之间的接合,如上所述。

[0030] 图6A和图6B分别描绘了处于第四中间位置的图1A和图1B的容器盖104的俯视图和截面图。图4A至图4B同时进行描述,而且并非所描述的所有部件在所有附图中都进行描绘,并且上面在图1A至图5B中描述的某些部件不必进一步描述。在所描绘的示例中,覆盖件120相对于图3A和图3B的吸管接纳位置旋转约45度。在中间位置中,覆盖件120位于上文描绘的任何位置的中间,使得没有止动部138与任何接纳器134接合。因此,止动部138沿着基部118的上表面136以可旋转的方式滑动,从而在基部118与覆盖件120之间形成间隙或空间。这减少了这两个部件之间的摩擦,并且简化了上述各位置之间的旋转。

[0031] 图7描绘了使用容器盖的方法200,比如本文中所述的多部件旋转容器盖。这样的饮料盖可以包括限定饮用开口的基部和以可旋转的方式固定至基部的覆盖件。覆盖件可以包括吸管开口和围绕吸管开口的密封件。该方法从操作202开始,将覆盖件置于第一旋转位

置中,其中,在处于第一旋转位置时,吸管开口与饮用开口对准。在可选操作204中,方法200可以包括当覆盖件处于第一位置时将吸管插入到吸管开口中。一旦插入,密封件就在吸管周围形成密封,以便减少或防止泄漏。操作206设想将覆盖件置于第二旋转位置中,其中,在处于第二旋转位置时,饮用开口暴露。在操作208中,覆盖件置于第三旋转位置中,其中,在处于第三旋转位置时,密封件与饮用开口对准。

[0032] 本公开通过参照附图描述了本技术的一些示例,其中,仅示出了可能示例中的一些可能示例。然而,其他方面可以以许多不同的形式体现,并且不应被解释为局限于本文中所阐述的示例。相反,提供这些实施方式使得本公开是详尽且完整的,并将可能示例的范围充分传达给本领域技术人员。本文中所述的不同示例的任何数目的特征都可以组合成一个单独的示例,并且具有少于或多于本文中所述的所有特征的替代示例是可能的。此外,如本文中和权利要求中所使用的,短语“元件A、元件B或元件C中的至少一者”意在表达以下中的任何一者:元件A、元件B、元件C、元件A和B、元件A和C、元件B和C、以及元件A、B和C。要理解的是,本文中所使用的术语仅出于描述特定示例的目的,而非意在为限制性的。必须注意的是,如在本说明书中使用的,单数形式“一”、“一个”和“该”包括复数指示,除非上下文另有明确规定。此外,本领域技术人员将理解诸如“大约”或“基本上”之类的术语根据本文中所使用的测量技术所传达的程度。在本领域技术人员可能无法清楚限定或理解这些术语的程度上,诸如“大约”或“基本上”之类的术语应指正或负百分之十。

[0033] 尽管本文中描述了特定示例,但本技术的范围不限于那些特定示例。本领域技术人员将认识到在本技术范围内的其他示例或改进。因此,特定结构、动作或介质被公开仅作为说明性示例。除非本文中另有说明,否则根据本技术的示例还可以组合那些在总体上公开但在组合中未明确举例说明的元件或部件。本技术的范围由所附权利要求及其任何等同物来限定。

[0034] 本实用新型的实施方式可以参照以下编号的段落来理解:

[0035] 1.一种使用容器盖的方法,所述容器盖包括基部和覆盖件,所述基部限定饮用开口,所述覆盖件以可旋转的方式固定至所述基部,其中,所述覆盖件包括吸管开口,所述吸管开口由垫圈限定,所述方法包括:

[0036] 将所述覆盖件置于第一旋转位置,其特征在于,在处于所述第一旋转位置时,所述吸管开口与所述饮用开口对准;

[0037] 将所述覆盖件置于第二旋转位置,其特征在于,在处于所述第二旋转位置时,所述饮用开口暴露;以及

[0038] 将所述覆盖件置于第三旋转位置,其特征在于,在处于所述第三旋转位置时,密封件与所述饮用开口对准。

[0039] 2.根据段落1所述的方法,还包括当所述覆盖件处于所述第一位置时,将吸管插入到所述吸管开口中,从而使所述垫圈移位。

[0040] 3.根据段落2所述的方法,其特征在于,所述容器盖包括止动部和接纳器,并且其中,将所述覆盖件置于所述第一位置、所述第二位置和所述第三位置中的至少一者中,使所述止动部与所述接纳件接合。

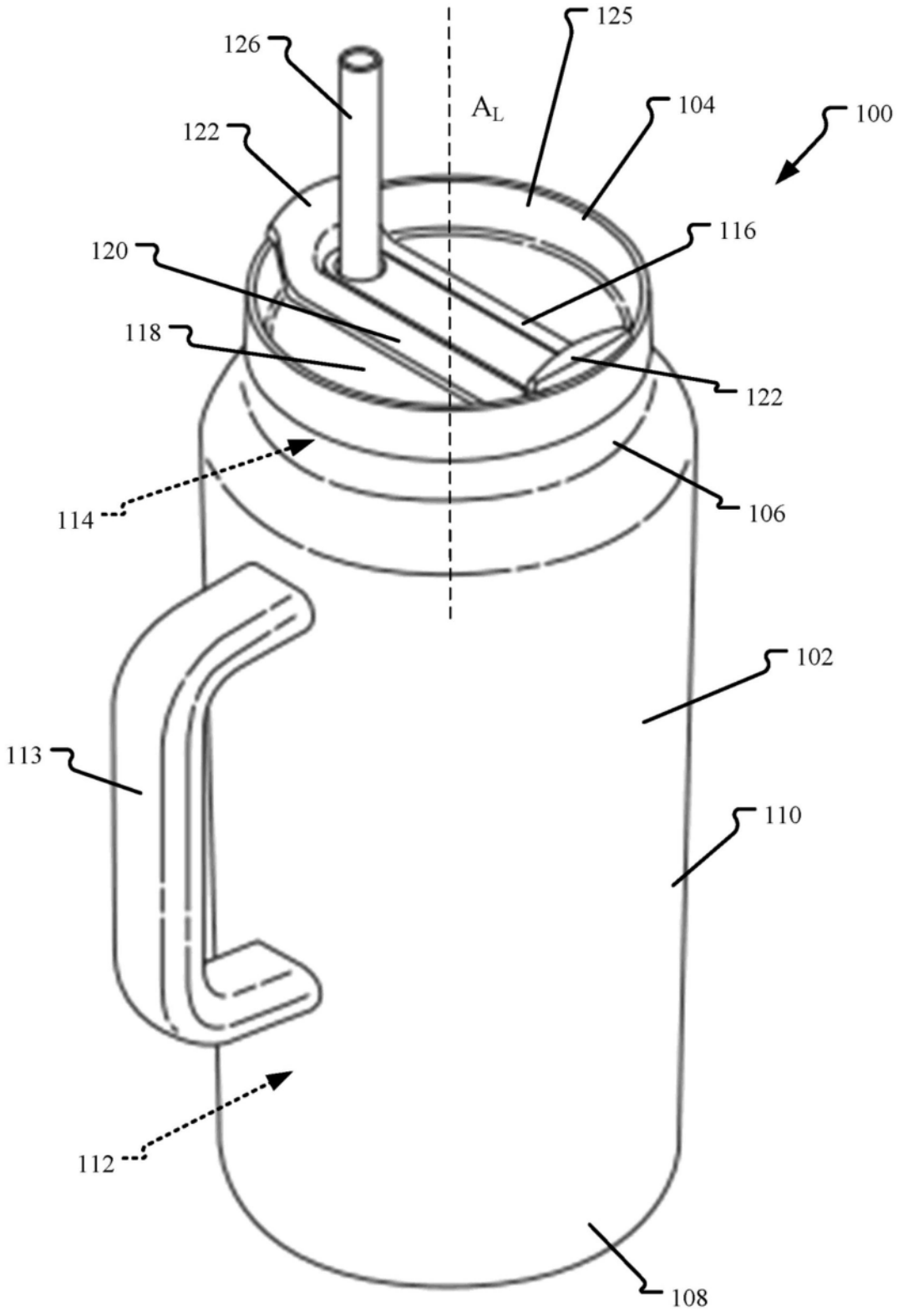
126
125
A_L
104
100
122
116
120
118
122
114
106
102
113
110
112
108

图1A

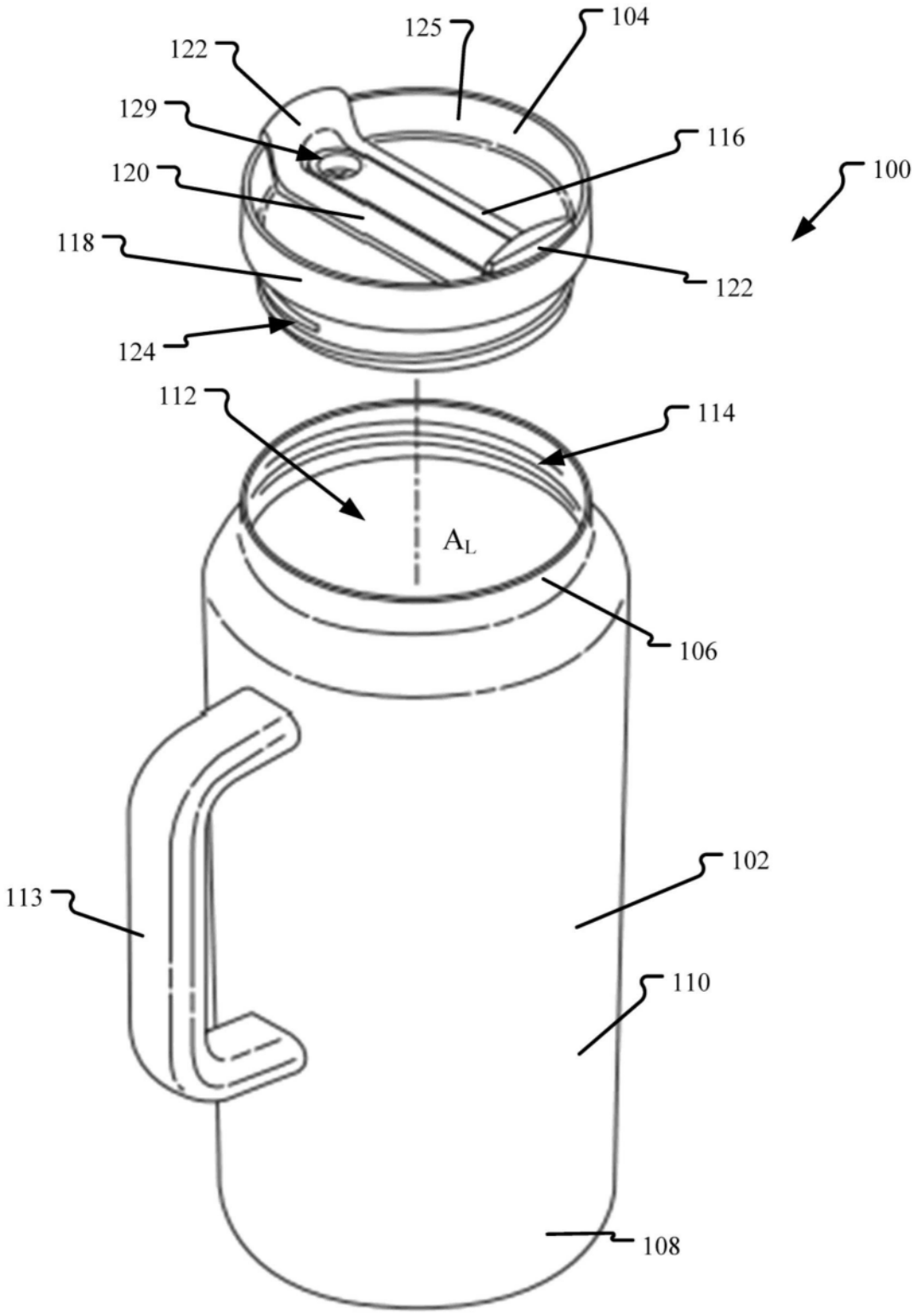
125
104
122
129
116
120
100
118
122
124
112
114
A_L
106
102
113
110
108

图1B

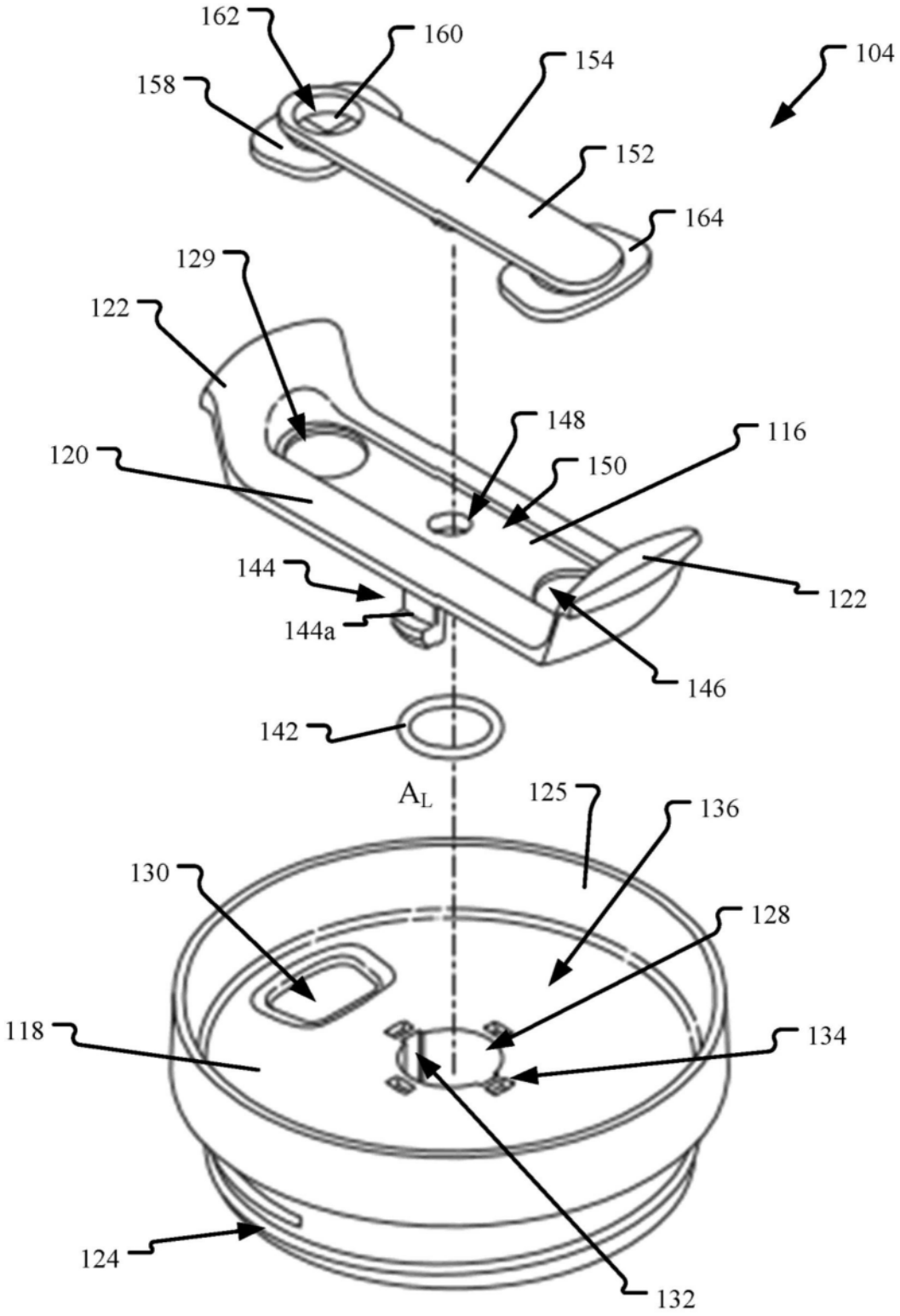
162
160
154
104
158
152
164
129
122
148
116
120
150
144
122
144a
146
142
A_L
125
136
130
128
118
134
124
132

图2A

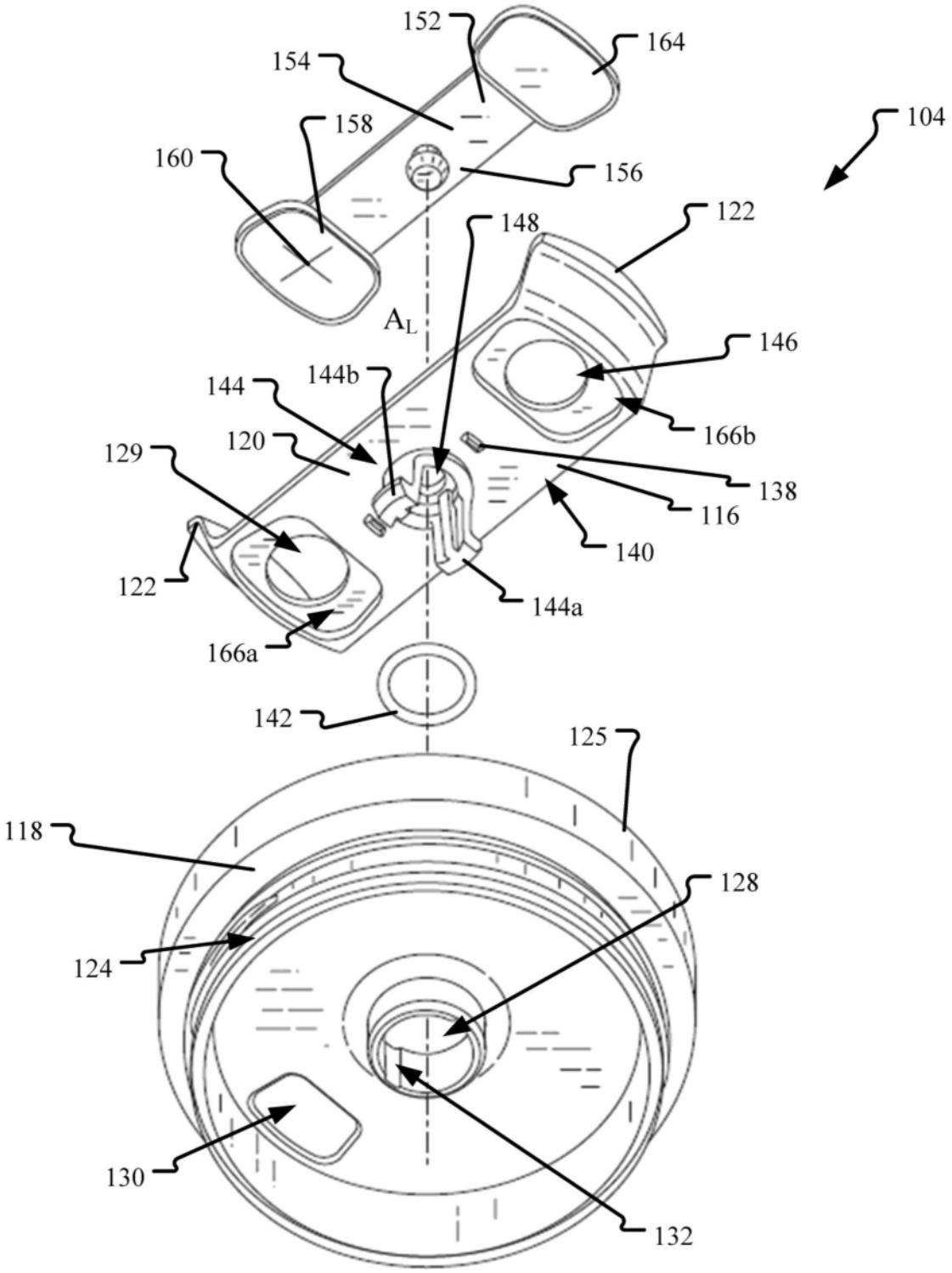
152
164
154
158
104
160
156
148
122
A_L
146
144
144b
166b
120
129
138
116
140
122
144a
166a
142
125
118
128
124
130
132

图2B

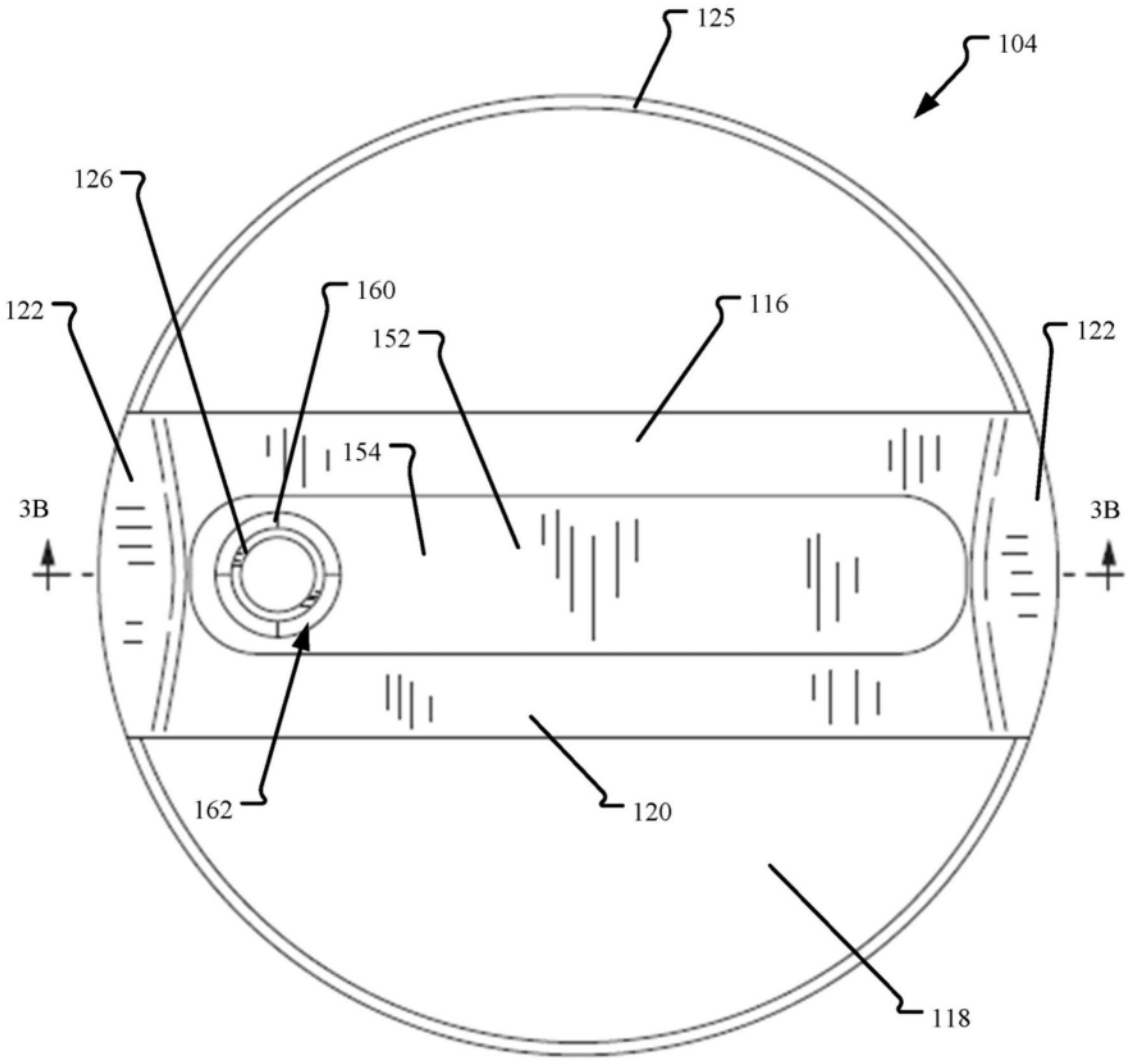

图3A

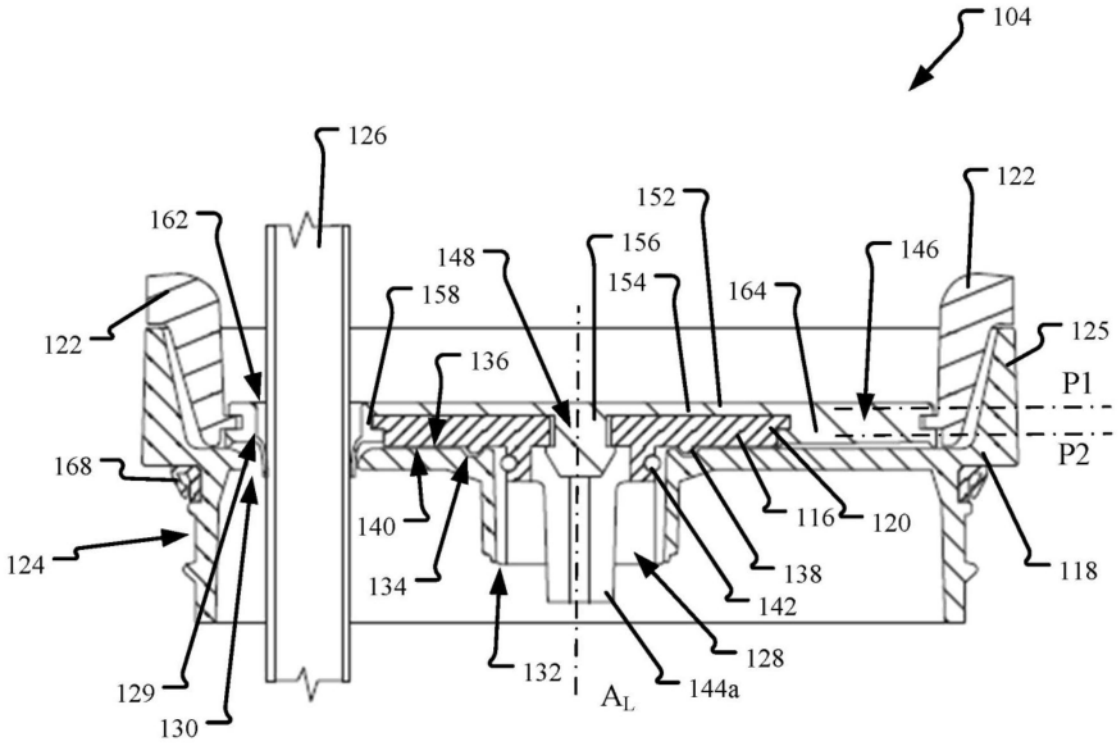
104
126
162
122
152
156
148
146
154
164
158
122
125
136
P1
P2
168
140
116
120
124
134
138
118
142
128
132
144a
129
130
A_L

图3B

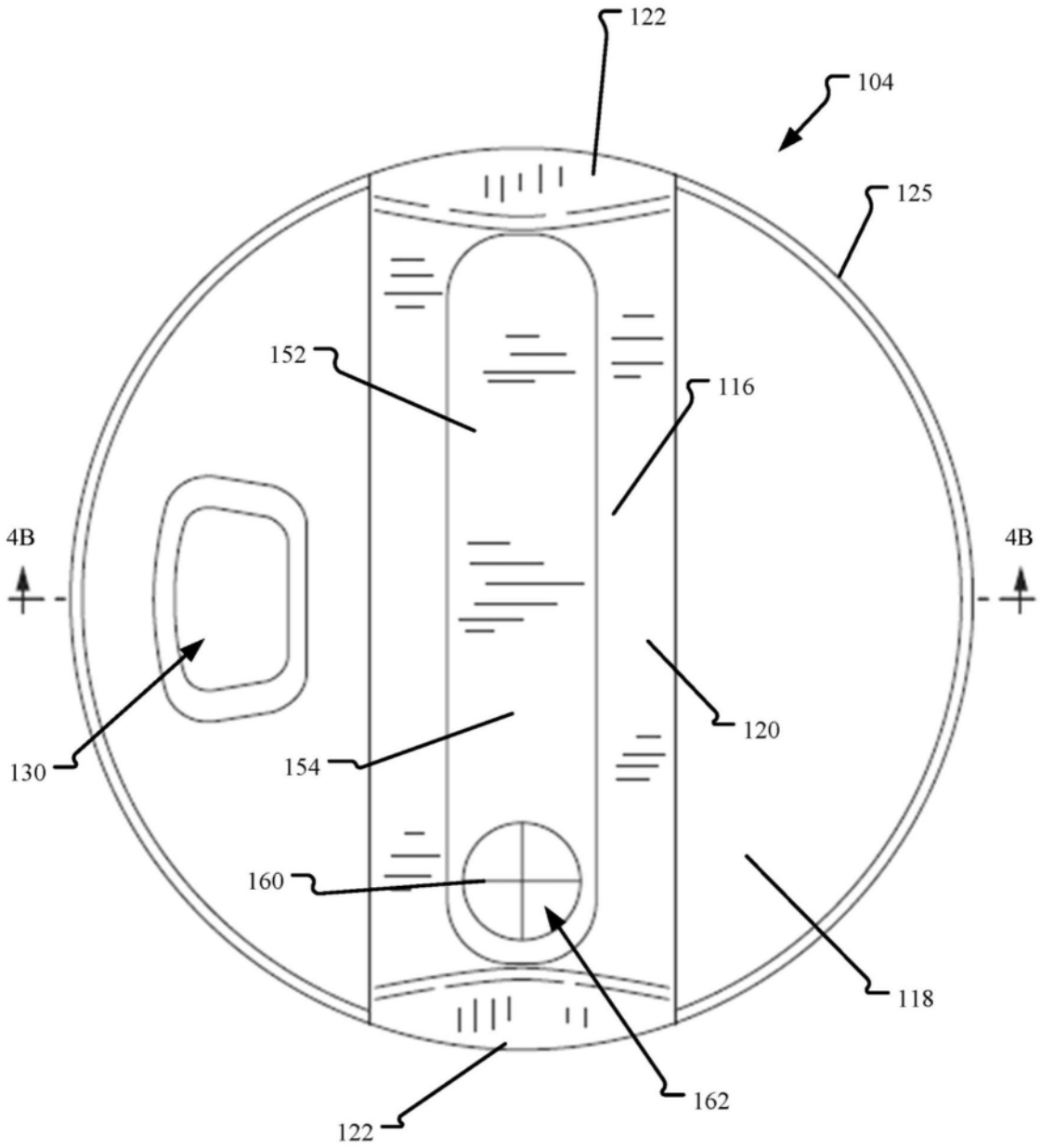

图4A

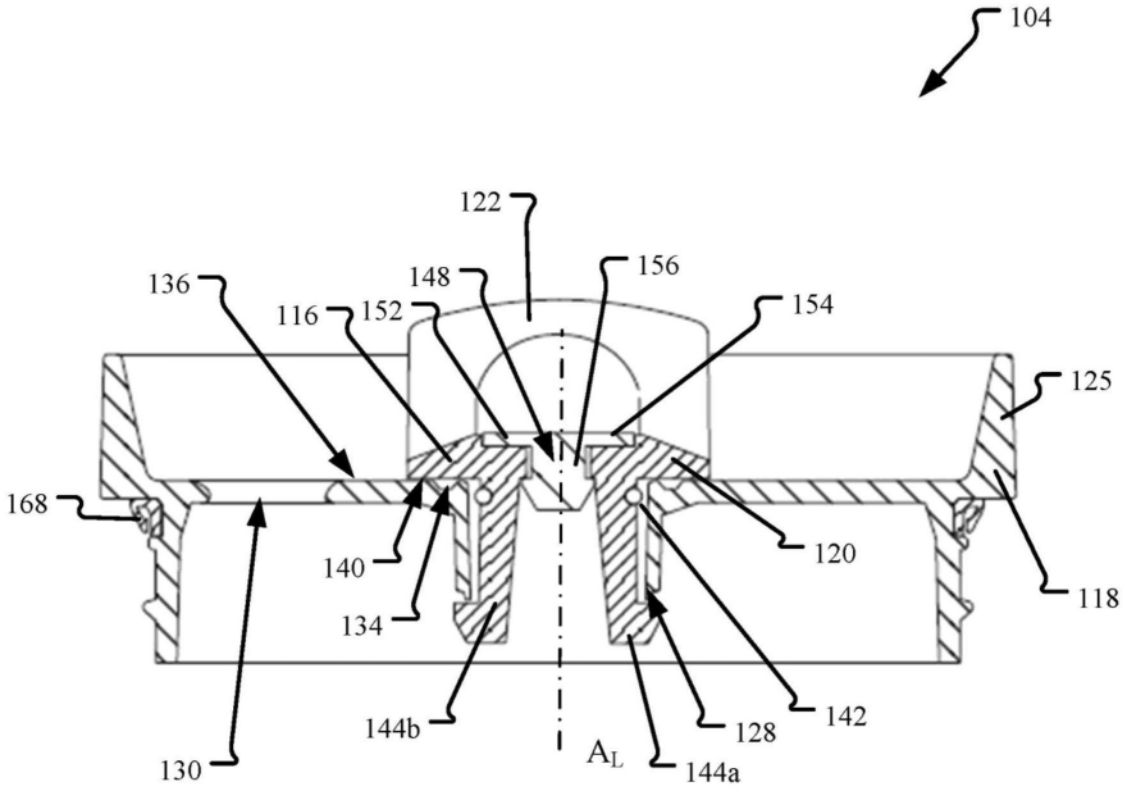
104
122
136
148
156
116
152
154
125
168
140
120
118
134
144b
142
128
130
A_L
144a

图4B

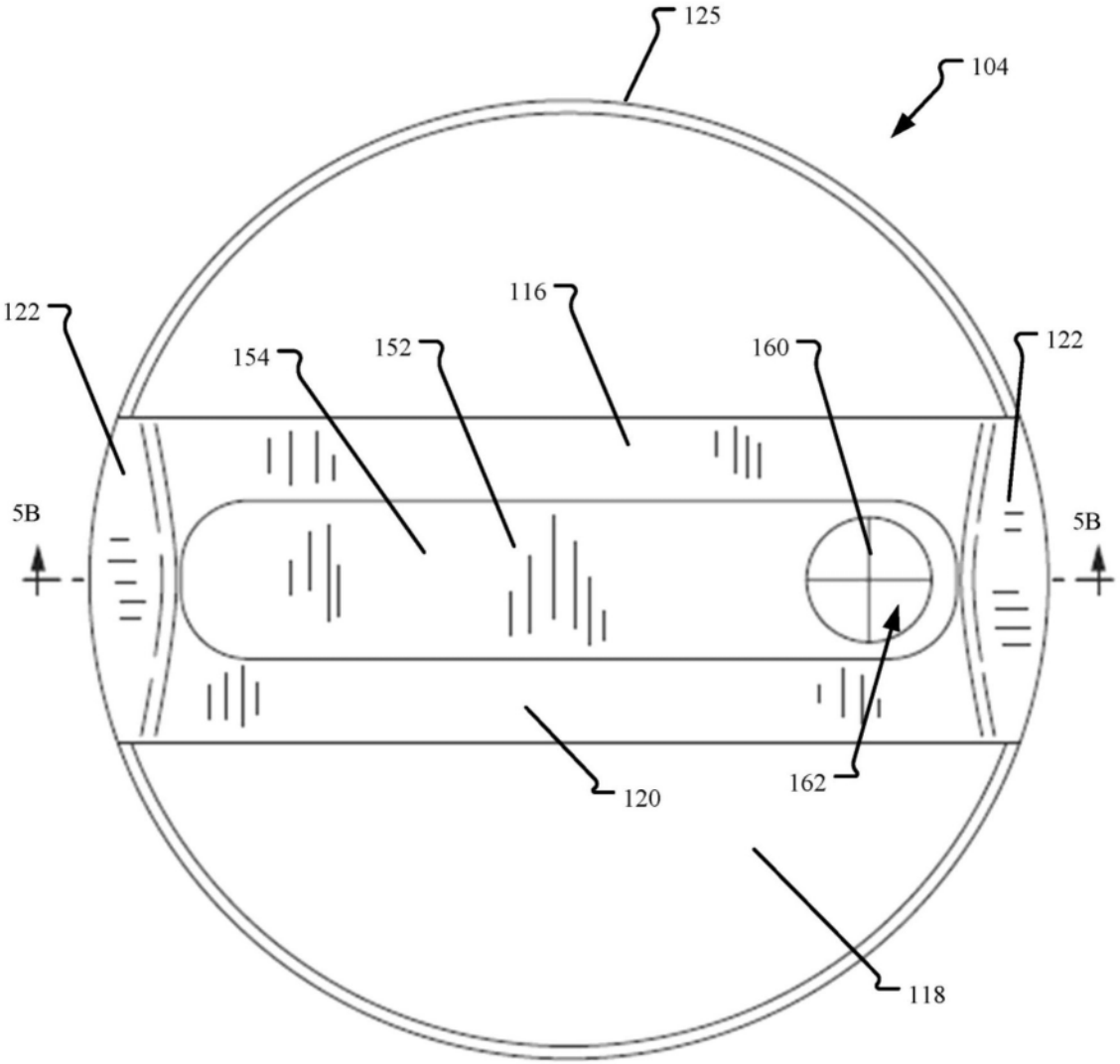

图5A

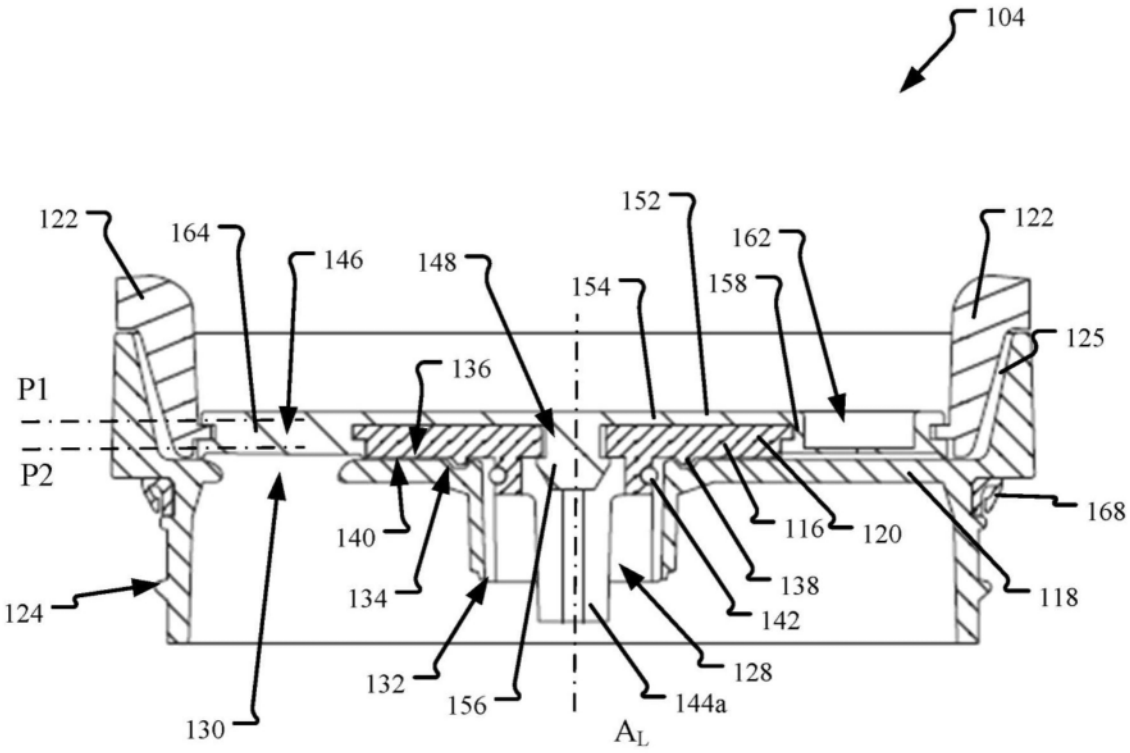
104
122
164
146
148
152
154
162
158
122
125
136
P1
P2
140
134
116
120
168
138
118
124
142
132
156
128
144a
130
A_L

图5B

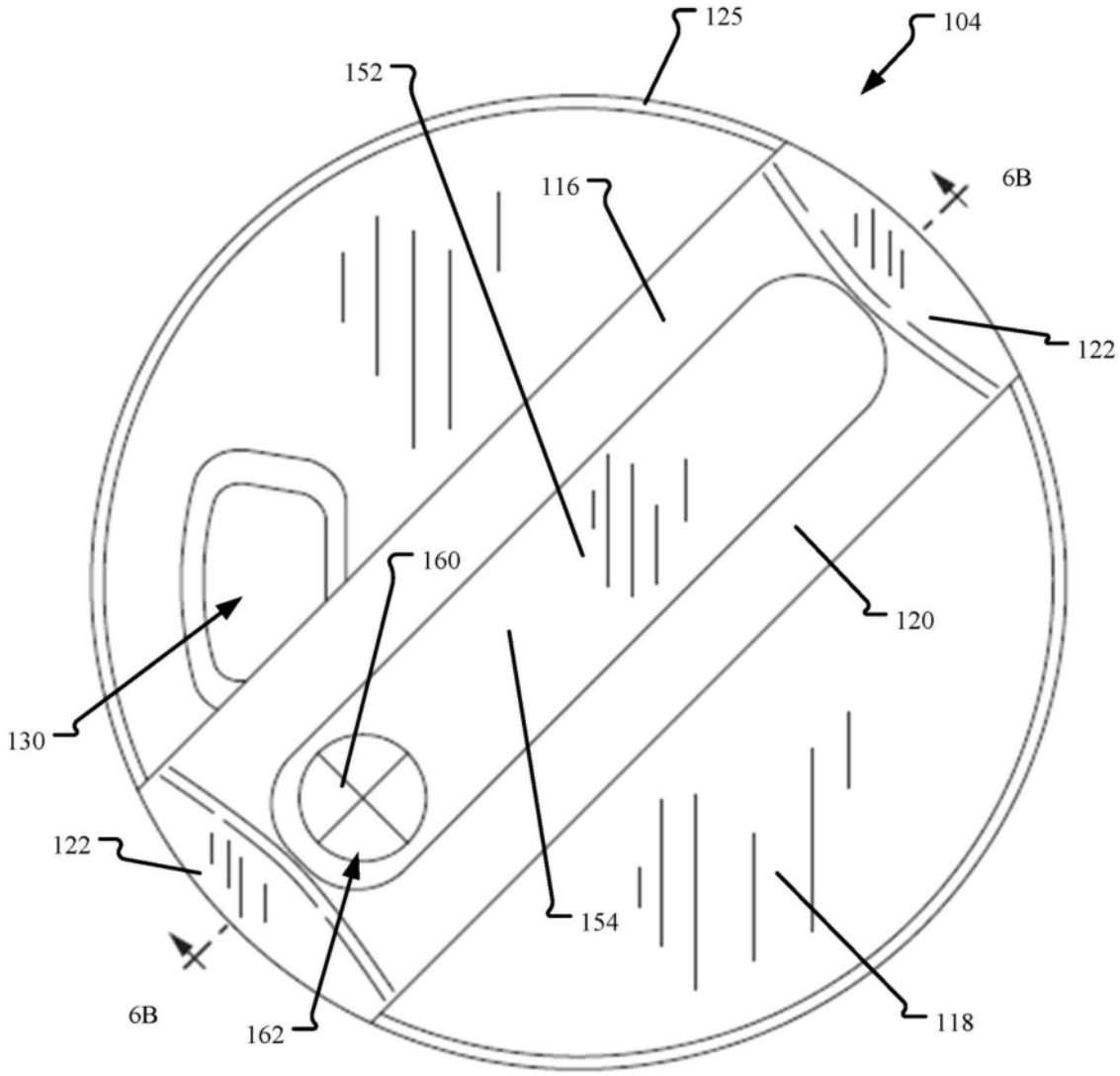

图6A

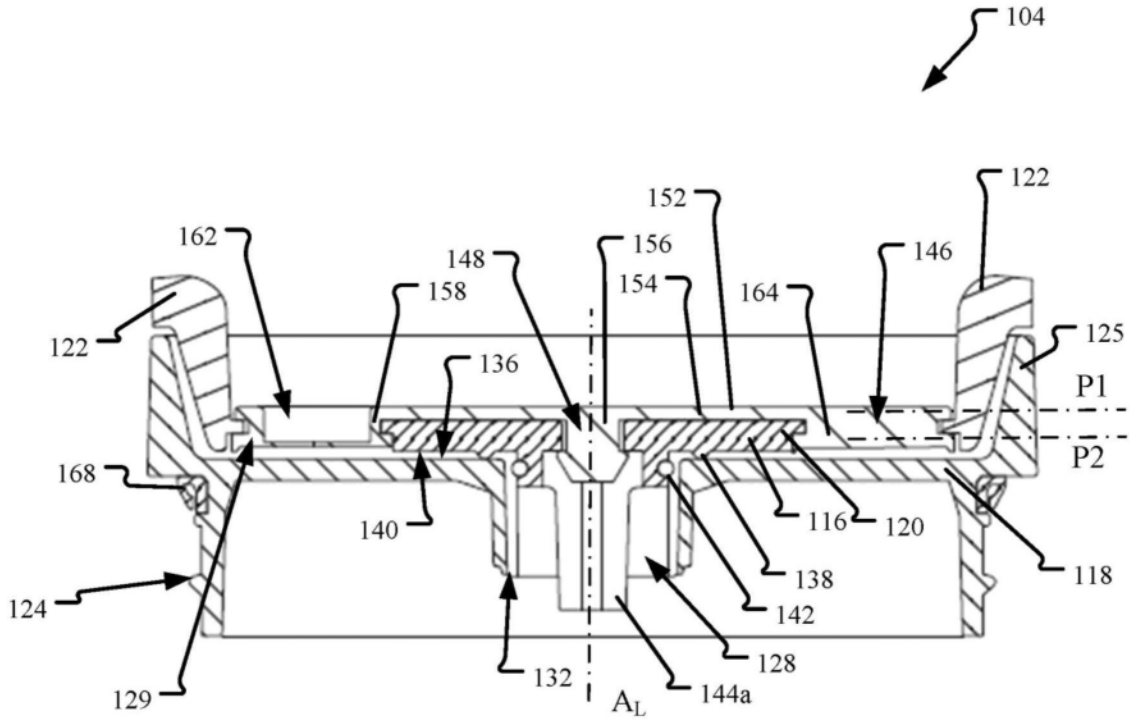
104
122
152
162
156
148
146
158
154
164
122
125
136
P1
P2
168
140
116
120
118
138
124
142
128
132
144a
129
A_L

图6B

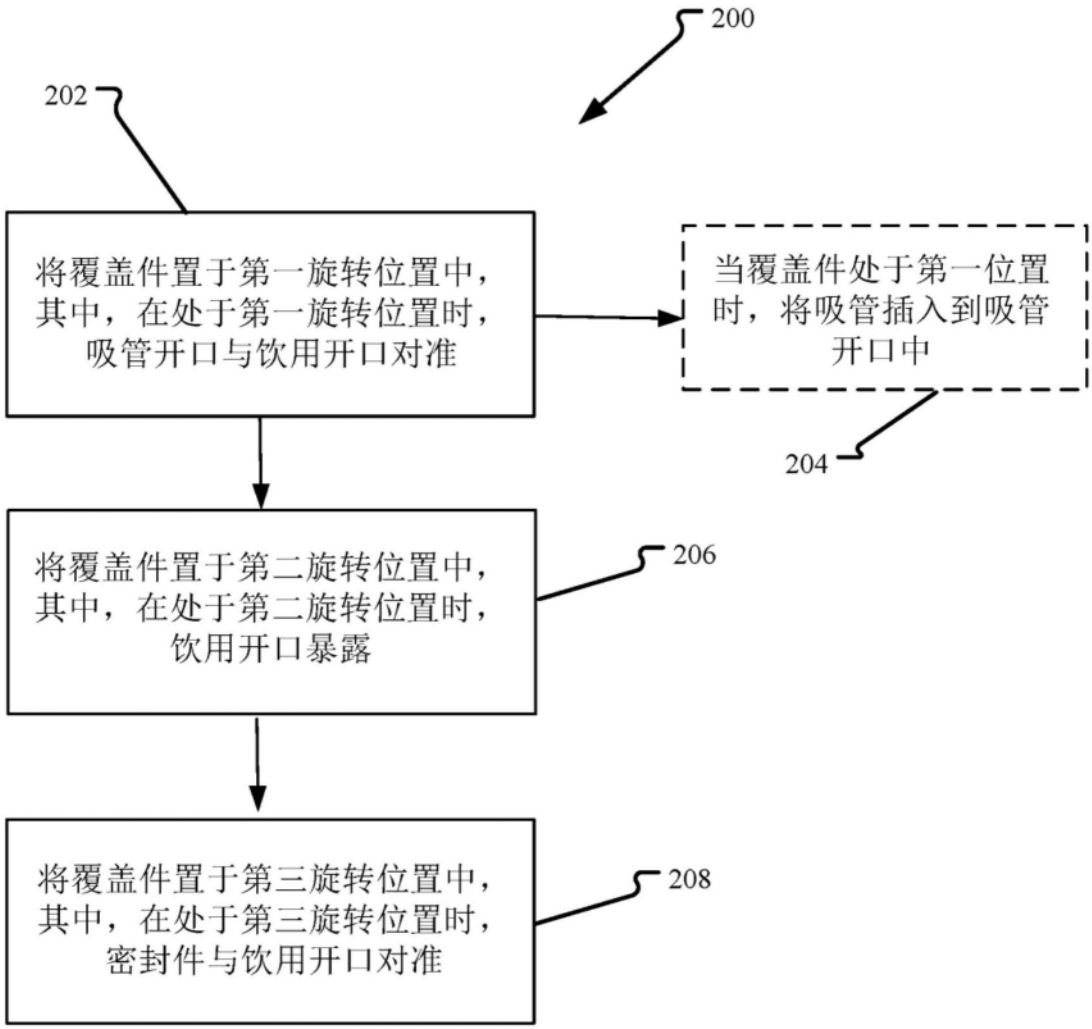
200
202
将覆盖件置于第一旋转位置中，其中，在处于第一旋转位置时，吸管开口与饮用开口对准
当覆盖件处于第一位置时，将吸管插入到吸管开口中
204
将覆盖件置于第二旋转位置中，其中，在处于第二旋转位置时，饮用开口暴露
206
将覆盖件置于第三旋转位置中，其中，在处于第三旋转位置时，密封件与饮用开口对准
208

图7