(19)中华人民共和国国家知识产权局

(12)实用新型专利

(10)授权公告号 CN 212560786 U
(45)授权公告日 2021.02.19

(21)申请号 202020291368.9

(22)申请日 2020.03.11

(73)专利权人 湖北理工学院
地址 435003 湖北省黄石市下陆区桂林北路16号

(72)发明人 郑俊洁

(74)专利代理机构 北京中索知识产权代理有限公司 11640
代理人 陈宾宾

(51)Int.Cl.
D06C 15/00(2006.01)
D06B 1/02(2006.01)

权利要求书1页 说明书3页 附图1页

(54)实用新型名称

一种纺织品布料熨烫装置

(57)摘要

本实用新型公开了一种纺织品布料熨烫装置，包括桌板，桌板的一端安装有入料辊，桌板的两侧外表面均设置有滑槽，滑槽内安装有滑动底座，滑动底座的顶端安装有倒凹型的熨烫支架，气缸的底端通过伸缩杆贯穿于熨烫支架连接熨烫板，熨烫板的内部底面安装有电加热棒，熨烫板的内壁上安装有水泵，熨烫板内部通过连接管由水泵和水箱相连通。本实用新型通过手动推动整个熨烫支架，熨烫支架可在滑动底座和滑槽的作用下，实现熨烫支架在桌板上平移左右滑动的效果，能够对放置在桌板上的纺织布料进行熨烫的同时起到完全抚平布料平面的作用，布料熨烫过程中抚平效果好，并且整个装置使用方便，适用于宽大的纺织布料熨烫加工，熨烫加工效率高。

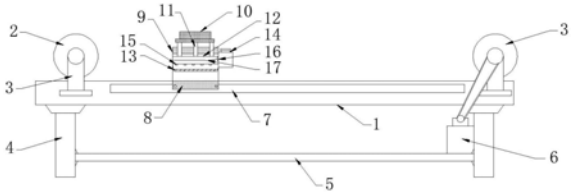

CN 212560786 U

1.一种纺织品布料熨烫装置,包括桌板(1),其特征在于,所述桌板(1)的一端安装有入料辊(2),所述桌板(1)的另一端上安装有收料辊(3),所述入料辊(2)和收料辊(3)均通过固定架安装在桌板(1)上,所述入料辊(2)的底端安装有支撑柱(4),所述支撑柱(4)上安装有固定横梁(5),所述固定横梁(5)上安装有驱动电机(6),所述驱动电机(6)的顶端电机轴和收料辊(3)通过传动带相连接,所述桌板(1)的两侧外表面均设置有滑槽(7),所述滑槽(7)内安装有滑动底座(8),所述滑动底座(8)的顶端安装有倒凹型的熨烫支架(9),所述熨烫支架(9)的顶端安装有气缸(10),所述气缸(10)的底端通过伸缩杆(11)贯穿于熨烫支架(9)连接熨烫板(12),所述熨烫板(12)的内部底面安装有电加热棒(13),所述熨烫板(12)的外侧安装有水箱(14),所述熨烫板(12)的内部设置有若干滴水孔(15),所述熨烫板(12)的内壁上安装有水泵(16),所述熨烫板(12)内部通过连接管(17)由水泵(16)和水箱(14)相连通。

2.根据权利要求1所述的一种纺织品布料熨烫装置,其特征在于,所述入料辊(2)上缠绕有布料。

3.根据权利要求1所述的一种纺织品布料熨烫装置,其特征在于,所述熨烫支架(9)的宽度和桌板(1)的宽度相一致。

4.根据权利要求1所述的一种纺织品布料熨烫装置,其特征在于,所述熨烫支架(9)通过滑动底座(8)和滑槽(7)滑动连接。

5.根据权利要求1所述的一种纺织品布料熨烫装置,其特征在于,所述气缸(10)通过伸缩杆(11)和熨烫板(12)传动连接。

6.根据权利要求1所述的一种纺织品布料熨烫装置,其特征在于,所述气缸(10)外接控制箱或计算机设备。

一种纺织品布料熨烫装置

技术领域

[0001] 本实用新型涉及一种纺织布料熨烫装置，特别涉及一种纺织品布料熨烫装置。

背景技术

[0002] 一般纺织品在生产、加工、摆放的过程中，难免会有些褶皱，这些褶皱如果不能去除，会影响纺织品的色彩、光滑度，从而降低纺织品的质量，现有熨烫过程中大多采用挂烫及或者电熨斗来进行熨烫加工，在熨烫过程中，由于纺织布料宽大导致容易褶皱，影响熨烫加工的效果，并且熨烫加工效率较低。

实用新型内容

[0003] 本实用新型要解决的技术问题是克服现有技术的缺陷，提供一种纺织品布料熨烫装置，通过手动推动整个熨烫支架，熨烫支架可在滑动底座和滑槽的作用下，实现熨烫支架在桌板上平移左右滑动的效果，能够对放置在桌板上的纺织布料进行熨烫的同时起到完全抚平布料平面的作用，布料熨烫过程中抚平效果好，并且整个装置使用方便，适用于宽大的纺织布料熨烫加工，熨烫加工效率高。

[0004] 为了解决上述技术问题，本实用新型提供了如下的技术方案：

[0005] 本实用新型一种纺织品布料熨烫装置，包括桌板，所述桌板的一端安装有入料辊，所述桌板的另一端上安装有收料辊，所述入料辊和收料辊均通过固定架安装在桌板上，所述熨烫板的底端安装有支撑柱，所述支撑柱上安装有固定横梁，所述固定横梁上安装有驱动电机，所述驱动电机的顶端电机轴和收料辊通过传动带相连接，所述桌板的两侧外表面均设置有滑槽，所述滑槽内安装有滑动底座，所述滑动底座的顶端安装有倒凹型的熨烫支架，所述熨烫支架的顶端安装有气缸，所述气缸的底端通过伸缩杆贯穿于熨烫支架连接熨烫板，所述熨烫板的内部底面安装有电加热棒，所述熨烫板的外侧安装有水箱，所述熨烫板的内部设置有若干滴水孔，所述熨烫板的内壁上安装有水泵，所述熨烫板内部通过连接管由水泵和水箱相连通。

[0006] 作为本实用新型的一种纺织品布料熨烫装置优选技术方案，所述入料辊上缠绕有布料。

[0007] 作为本实用新型的一种纺织品布料熨烫装置优选技术方案，所述熨烫支架的宽度和桌板的宽度相一致。

[0008] 作为本实用新型的一种纺织品布料熨烫装置优选技术方案，所述熨烫支架通过滑动底座和滑槽滑动连接。

[0009] 作为本实用新型的一种纺织品布料熨烫装置优选技术方案，所述气缸通过伸缩杆和熨烫板传动连接。

[0010] 作为本实用新型的一种纺织品布料熨烫装置优选技术方案，所述气缸外接控制箱或计算机设备。

[0011] 与现有技术相比，本实用新型的有益效果如下：

[0012] 本实用新型通过手动推动整个熨烫支架，熨烫支架可在滑动底座和滑槽的作用下，实现熨烫支架在桌板上平移左右滑动的效果，能够对放置在桌板上的纺织布料进行熨烫的同时起到完全抚平布料平面的作用，布料熨烫过程中抚平效果好，并且整个装置使用方便，适用于宽大的纺织布料熨烫加工，熨烫加工效率高。

附图说明

[0013] 附图用来提供对本实用新型的进一步理解，并且构成说明书的一部分，与本实用新型的实施例一起用于解释本实用新型，并不构成对本实用新型的限制。在附图中：

[0014] 图1是本实用新型的整体结构图；

[0015] 图2是本实用新型中熨烫支架的右视图；

[0016] 图中：1、桌板；2、入料辊；3、收料辊；4、支撑柱；5、固定横梁；6、驱动电机；7、滑槽；8、滑动底座；9、熨烫支架；10、气缸；11、伸缩杆； 12、熨烫板；13、电加热棒；14、水箱；15、滴水孔；16、水泵；17、连接管。

具体实施方式

[0017] 以下结合附图对本实用新型的优选实施例进行说明，应当理解，此处所描述的优选实施例仅用于说明和解释本实用新型，并不用于限定本实用新型。其中附图中相同的标号全部指的是相同的部件。

[0018] 此外，如果已知技术的详细描述对于示出本实用新型的特征是不必要的，则将其省略。需要说明的是，下面描述中使用的词语“前”、“后”、“左”、“右”、“上”和“下”指的是附图中的方向，词语“内”和“外”分别指的是朝向或远离特定部件几何中心的方向。

[0019] 实施例1

[0020] 如图1-2，本实用新型提供一种纺织品布料熨烫装置，包括桌板1，桌板 1的一端安装有入料辊2，桌板1的另一端上安装有收料辊3，入料辊2和收料辊3均通过固定架安装在桌板1上，入料辊2的底端安装有支撑柱4，支撑柱4上安装有固定横梁5，固定横梁5上安装有驱动电机6，驱动电机6的顶端电机轴和收料辊3通过传动带相连接，桌板1的两侧外表面均设置有滑槽7，滑槽7内安装有滑动底座8，滑动底座8的顶端安装有倒凹型的熨烫支架9，熨烫支架9的顶端安装有气缸10，气缸10的底端通过伸缩杆11贯穿于熨烫支架9连接熨烫板12，熨烫板12的内部底面安装有电加热棒13，熨烫板12 的外侧安装有水箱14，熨烫板12的内部设置有若干滴水孔15，熨烫板12的内壁上安装有水泵16，熨烫板12内部通过连接管17由水泵16和水箱14相连通。

[0021] 进一步的，入料辊2上缠绕有布料，纺织布料缠绕在入料辊2上后，将纺织布料的后半部分穿过熨烫支架9内部的空间再缠绕在收料辊3上。

[0022] 熨烫支架9的宽度和桌板1的宽度相一致，当熨烫支架9在桌板1上左右滑动过程中，能够起到完全抚平纺织布料的作用，使得熨烫更加平整顺利。

[0023] 熨烫支架9通过滑动底座8和滑槽7滑动连接，熨烫支架9的底端和滑动底座8固定连接，滑动底座8内嵌在滑槽7的内部，通过手动推动熨烫支架9可在滑动底座8和滑槽7的作用下，实现熨烫支架9在桌板1上平移左右滑动的效果，能够对放置在桌板1上的纺织布料进行完全抚平。

[0024] 气缸10通过伸缩杆11和熨烫板12传动连接，气缸10通过伸缩杆11控制熨烫板12的上下伸缩，并且水箱14和熨烫板12固定连接，在熨烫支架9 朝向水箱14的侧面设置有相应的滑槽，水箱14通过连接件(如连接杆)和熨烫板12固定连接后，熨烫板12上下移动相应的带动水箱14在熨烫支架9 的侧面上下滑动。

[0025] 气缸10外接控制箱或计算机设备，气缸10可外接控制箱或者计算机后，可通过控制箱或计算机控制气缸10工作，带动熨烫板12上下伸缩。

[0026] 具体的，在工作过程中，纺织布料缠绕在入料辊2上后，将纺织布料的后半部分穿过熨烫支架9内部的空间再缠绕在收料辊3上，然后气缸10气缸 10通过伸缩杆11控制熨烫板12进行下压，直至压住纺织布料平面，水箱14 将水通过水泵16以及连接管17由滴水孔15进入熨烫板12内部，电加热棒 13外接电源后加热水产生水蒸气，使得熨烫板12具有熨烫加热效果，手动推动整个熨烫支架9，熨烫支架9可在滑动底座8和滑槽7的作用下，实现熨烫支架9在桌板1上平移左右滑动的效果，能够对放置在桌板1上的纺织布料进行熨烫的同时起到完全抚平布料平面的作用，最后熨烫加工完后，由驱动电机6通过传动带带动收料辊3转动，将布料从桌板1上拉出缠绕在收料辊3 上进行收纳。

[0027] 本实用新型通过手动推动整个熨烫支架9，熨烫支架9可在滑动底座8和滑槽7的作用下，实现熨烫支架9在桌板1上平移左右滑动的效果，能够对放置在桌板1上的纺织布料进行熨烫的同时起到完全抚平布料平面的作用，布料熨烫过程中抚平效果好，并且整个装置使用方便，适用于宽大的纺织布料熨烫加工，熨烫加工效率高。

[0028] 最后应说明的是：以上所述仅为本实用新型的优选实施例而已，并不用于限制本实用新型，尽管参照前述实施例对本实用新型进行了详细的说明，对于本领域的技术人员来说，其依然可以对前述各实施例所记载的技术方案进行修改，或者对其中部分技术特征进行等同替换。凡在本实用新型的精神和原则之内，所作的任何修改、等同替换、改进等，均应包含在本实用新型的保护范围之内。

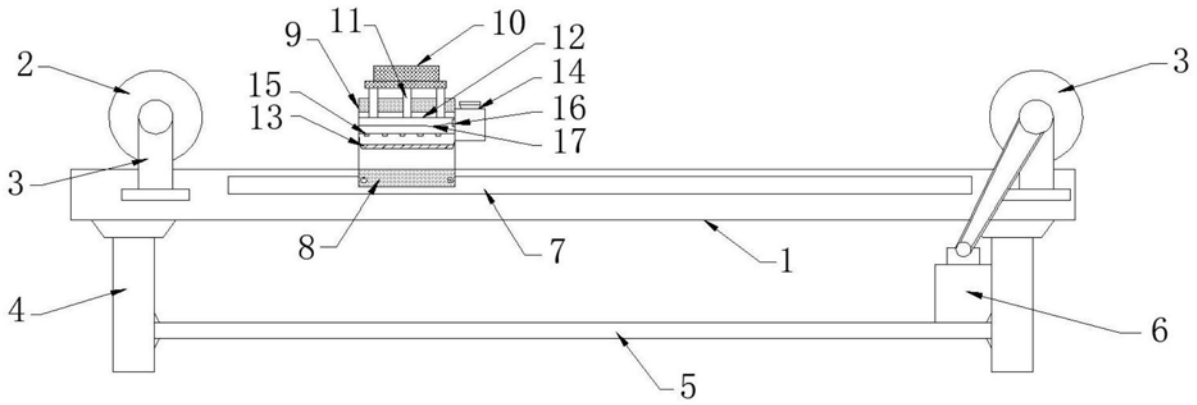

图1

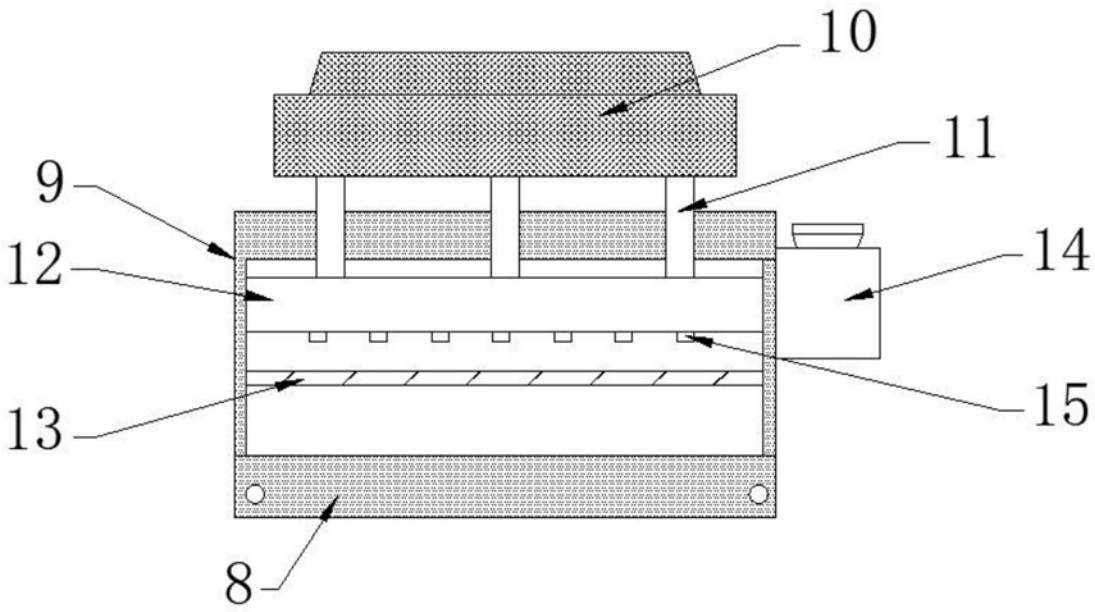

图2