(19)中华人民共和国国家知识产权局

(12)实用新型专利

(10)授权公告号 CN 208540816 U
(45)授权公告日 2019.02.26

(21)申请号 201820876825.3

(22)申请日 2018.06.07

(73)专利权人 江南大学附属医院
地址 214000 江苏省无锡市惠河路200号

(72)发明人 魏瑛

(74)专利代理机构 无锡松禾知识产权代理事务所(普通合伙) 32316
代理人 朱亮淞

(51)Int.Cl.
A43B 7/00(2006.01)

权利要求书1页 说明书2页 附图1页

(54)实用新型名称

一种可旋转丁字鞋

(57)摘要

本实用新型公开了一种可旋转丁字鞋,包括鞋底和鞋帮;所述鞋底包括鞋跟;所述鞋跟的底部设置有固定件;所述固定件背向鞋跟的一侧设置有横向支架;所述鞋帮包括后帮围、前帮围和前帮;所述横向支架通过限位孔与限位突起的配合,实现了与鞋底长度方向的夹角调节,在常规仰面躺卧的基础上,还可以适应侧卧的姿势,大大提高了患者的舒适度;所述后帮围上连接设置有脚踝托,可以有效分担脚跟处所承受的腿部压力,避免压疮产生;所述前帮和前帮围之间通过拉链连接,不仅增强了脚尖处的透气能力,与前帮的卡扣配合也能够实现丁字鞋的快速穿脱。

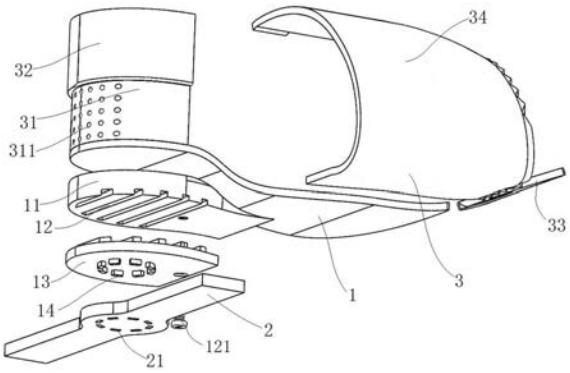

CN 208540816 U

1.一种可旋转丁字鞋,其特征在于:包括鞋底(1);所述鞋底(1)包括鞋跟(11);所述鞋跟(11)的底部沿鞋底(1)宽度方向设置有滑槽(12);所述滑槽(12)内配合设置有固定件(13);所述固定件(13)背向鞋跟(11)的一侧设置有若干限位突起(14);若干所述限位突起(14)相互间隔,沿鞋跟(11)的中心处均匀环向分布;所述固定件(13)上设置有横向支架(2);所述横向支架(2)沿长度方向的中心处设置有若干限位孔(21);所述限位孔(21)与限位突起(14)镶嵌配合设置。

2.根据权利要求1所述的一种可旋转丁字鞋,其特征在于:还包括鞋帮(3);所述鞋帮(3)包括后帮围(31);所述后帮围(31)表面设置有透气孔(311);所述后帮围(31)上连接设置有脚踝托(32);所述脚踝托(32)面向脚踝一侧设有软垫,所述软垫与脚踝贴合。

3.根据权利要求2所述的一种可旋转丁字鞋,其特征在于:所述鞋帮(3)还包括前帮围(33)和前帮(34);所述前帮围(33)与脚趾部分对应;所述前帮(34)与脚面部分对应贴合;所述前帮围(33)与鞋底(1)固定连接;所述前帮围(33)与前帮(34)之间沿接缝处设置有拉链(331)。

4.根据权利要求3所述的一种可旋转丁字鞋,其特征在于:所述前帮(34)在沿鞋底(1)的宽度方向上,一端与鞋底(1)粘接固定,另一端通过卡扣与鞋底连接。

一种可旋转丁字鞋

技术领域

[0001] 本实用新型涉及医疗辅助器械领域，尤其涉及一种可旋转的丁字鞋。

背景技术

[0002] 对于髋部骨折、股骨骨折、股骨颈骨折的患者，在治疗过程中需保持下肢中立位、防止其由于重力的影响出现外旋，从而避免神经受压迫造成损伤。而相对于石膏固定、夹板、牵引等传统方式，丁字鞋具有穿脱方便，舒适度较高等优点，同时对足下垂、足内旋、足外旋、关节僵直和肌肉萎缩、假体脱位、畸形愈合等并发症具有良好的预防效果。

[0003] 传统的丁字鞋因而制作简陋，其横向支架往往是用钉子固定在脚跟上的，不能兼顾单侧腿部受伤患者的翻身需求；同时鞋帮部分的设计不能很好地兼顾舒适性和易穿脱性，容易使患者脚跟处出现压疮，同时在穿过时容易牵动受伤部位造成疼痛，也不利于伤口愈合。所以有必要发明一种可以兼顾侧身、穿脱方便且舒适度高的可旋转丁字鞋。

发明内容

[0004] 发明目的：为了克服现有技术中存在的不足，本实用新型提供一种可以兼顾侧身、穿脱方便且舒适度高的可旋转丁字鞋。

[0005] 技术方案：为实现上述目的，本实用新型的一种可旋转丁字鞋，包括鞋底；所述鞋底包括鞋跟；所述鞋跟的底部沿鞋底宽度方向设置有滑槽；所述滑槽内配合设置有固定件；所述固定件背向鞋跟的一侧设置有若干限位突起；若干所述限位突起相互间隔，沿鞋跟的中心处均匀环向分布；所述固定件上设置有横向支架；所述横向支架沿长度方向的中心处设置有若干限位孔；所述限位孔与限位突起镶嵌配合设置。

[0006] 进一步地，还包括鞋帮；所述鞋帮包括后帮围；所述后帮围表面设置有透气孔；所述后帮围上连接设置有脚踝托；所述脚踝托面向脚踝一侧设有软垫，所述软垫与脚踝贴合。

[0007] 进一步地，所述鞋帮还包括前帮围和前帮；所述前帮围与脚趾部分对应；所述前帮与脚面部分对应贴合；所述前帮围与鞋底固定连接；所述前帮围与前帮之间沿接缝处设置有拉链。

[0008] 进一步地，所述前帮在沿鞋底的宽度方向上，一端与鞋底粘接固定，另一端通过卡扣与鞋底连接。

[0009] 有益效果：本实用新型的一种可旋转丁字鞋，包括鞋底和鞋帮；所述鞋底包括鞋跟；所述鞋跟的底部设置有固定件；所述固定件背向鞋跟的一侧设置有横向支架；所述鞋帮包括后帮围、前帮围和前帮；所述横向支架通过限位孔与限位突起的配合，实现了与鞋底长度方向的夹角调节，在常规仰面躺卧的基础上，还可以适应侧卧的姿势，大大提高了患者的舒适度；所述后帮围上连接设置有脚踝托，可以有效分担脚跟处所承受的腿部压力，避免压疮产生；所述前帮和前帮围之间通过拉链连接，不仅增强了脚尖处的透气能力，与前帮的卡扣配合也能够实现丁字鞋的快速穿脱。

附图说明

[0010] 附图1为丁字鞋整体结构图；

[0011] 附图2为局部细节示意图。

具体实施方式

[0012] 下面结合附图对本实用新型作更进一步的说明。

[0013] 一种可旋转丁字鞋，如附图1所示，包括鞋底1；所述鞋底1包括鞋跟11；所述鞋跟11的底部沿鞋底1宽度方向设置有滑槽12；所述滑槽12内配合设置有固定件13，两者之间通过螺栓121紧固；所述固定件13背向鞋跟11的一侧设置有若干限位突起14；若干所述限位突起14相互间隔，沿鞋跟11的中心处均匀环向分布；所述固定件13上设置有横向支架2；所述横向支架2沿长度方向的中心处设置有若干限位孔21；所述限位孔21与限位突起14镶嵌配合设置；所述横向支架2与床面平行设置，与丁字鞋的长度方向垂直，这样可以有效防止患者左右旋转腿部；当使用者为单腿受伤状态需要侧身调整姿态时，先将横向支架2拆下，随后依然保持与床面水平的位置与限位突起重新配合固定；横向支架2与固定件13之间的夹角调节精度取决于相邻限位突起14之间的夹角；当需要下床进行康复训练时，可以将固定件13和横向支架2一同拆下，则脚跟11 底部的滑槽12可以在行走时起到防滑的作用；鞋跟11可以采用橡胶等软材质制作，在行走时可以提供良好的缓冲效果，避免腿部收到冲击。

[0014] 所述可旋转丁字鞋还包括鞋帮3；所述鞋帮3包括后帮围31；所述后帮围31表面设置有透气孔311，可以有效加强脚后跟处的空气流通，较少出汗情况，提升穿戴舒适度；所述后帮围31上连接设置有脚踝托32；所述脚踝托32背向脚踝的一侧向外突起，可以作为新的支点减轻脚后跟处的压力，从而有效防止压疮的产生；所述脚踝托32面向脚踝一侧设有软垫321，所述软垫与脚踝贴合，这样可以将脚踝托所受重力均匀分散到脚踝上。

[0015] 所述鞋帮3还包括前帮围33和前帮34；所述前帮围33与脚趾部分对应；所述前帮34与脚面部分对应贴合；所述前帮围33与鞋底1固定连接，两者可以通过粘接的方式，也可以在生产时采用一体剪裁的方法；所述前帮围33与前帮34之间沿接缝处设置有拉链331，这样在平常使用中可以通过拉开拉链的方式使脚前端透气，减轻脚部出汗，提升患者穿戴舒适度，在进行康复训练需要行走时，则可以将拉链拉上保护脚尖。

[0016] 所述前帮34在沿鞋底1的宽度方向上，一端与鞋底1粘接固定，另一端通过卡扣341与鞋底连接，这样在穿脱丁字鞋时，只需要操作卡扣341和拉链331即可快速完成；这里所用卡扣为现有结构，如书包带上常用的包扣等，可直接从市面上采购，在此不作赘述。

[0017] 以上所述仅是本实用新型的优选实施方式，应当指出：对于本技术领域的普通技术人员来说，在不脱离本实用新型原理的前提下，还可以做出若干改进和润饰，这些改进和润饰也应视为本实用新型的保护范围。

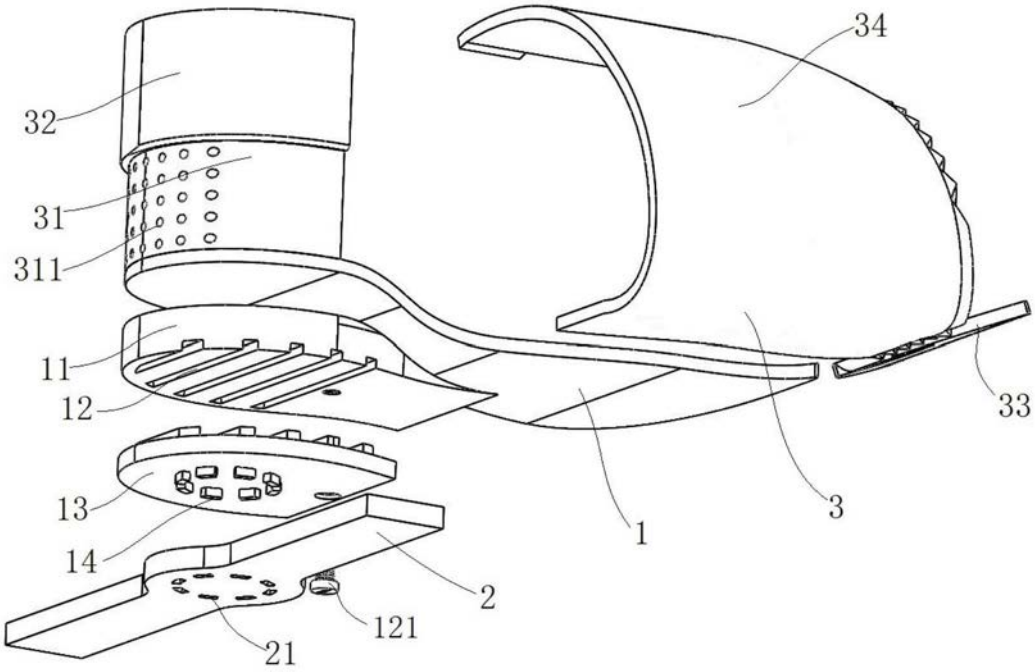

图1

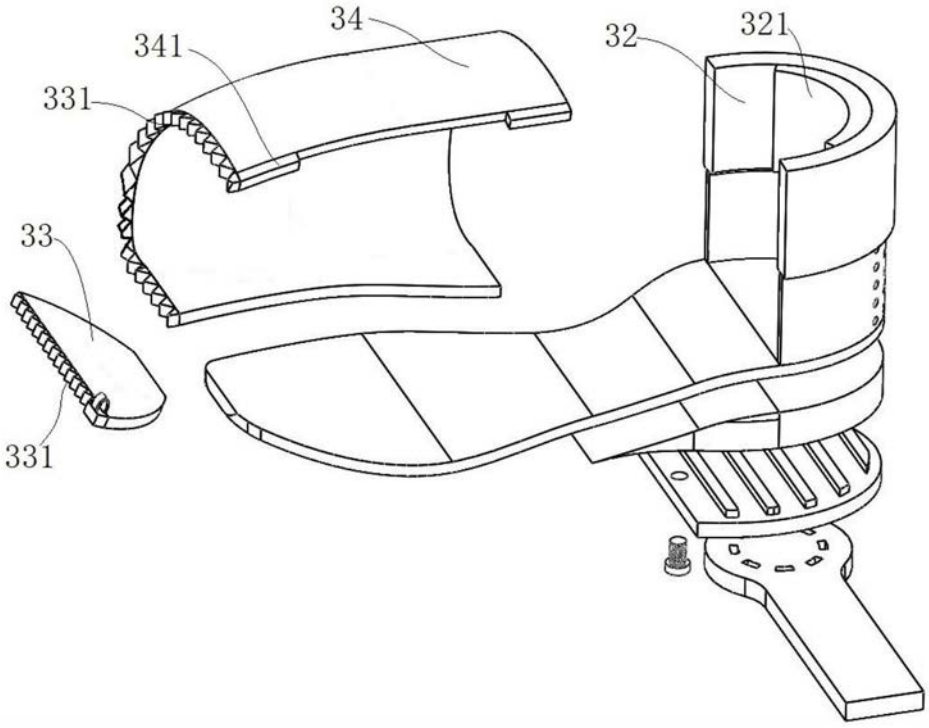

图2