(19)国家知识产权局

(12)实用新型专利

(10)授权公告号 CN 217477952 U
(45)授权公告日 2022.09.23

(21)申请号 202220940628.X

(22)申请日 2022.04.22

(73)专利权人 浙江星冠包装材料有限公司
地址 324400 浙江省衢州市龙游县灵江工业园区广进路16号

(72)发明人 屈啸鹏 赵振华 王峰宇

(74)专利代理机构 北京世誉鑫诚专利代理有限公司 11368
专利代理师 郭官厚

(51)Int.Cl.
B65D 33/06(2006.01)
B65D 33/00(2006.01)
B65D 30/02(2006.01)
B65D 30/10(2006.01)
B32B 27/10(2006.01)
B32B 29/08(2006.01)
B32B 3/08(2006.01)

权利要求书1页 说明书2页 附图2页

(54)实用新型名称

一种具有三层结构的纸塑包装袋

(57)摘要

本实用新型涉及包装技术领域，尤其涉及一种具有三层结构的纸塑包装袋，包括提手，所述提手设置在包装袋本体内两侧表面上部，所述提手通过加固结构与包装袋本体连接，所述加固结构包括横向固定带，所述横向固定带设置提手下部，且横向固定带两端与包装袋本体内表面粘接连接，所述横向固定带两侧设置辅助固定结构，所述辅助固定结构包括第一纵向固定带，所述第一纵向固定带与横向固定带呈90°夹角布置，所述第一纵向固定带与包装袋本体内表面粘接连接，本实用新型能够对提手进行辅助固定，避免了提手脱落的情况发生，提高承载性能，同时其整体结构简单，缓冲防护性能架，制造成本低，便于推广使用。

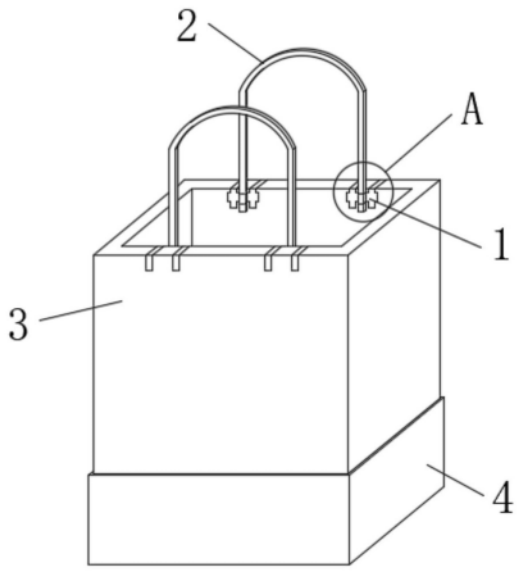

CN 217477952 U

1.一种具有三层结构的纸塑包装袋，包括提手(2)，其特征在于，所述提手(2)设置在包装袋本体(3)内两侧表面上部，所述提手(2)通过加固结构(1)与包装袋本体(3)连接，所述加固结构(1)包括横向固定带(13)，所述横向固定带(13)设置提手(2)下部，且横向固定带(13)两端与包装袋本体(3)内表面粘接连接，所述横向固定带(13)两侧设置辅助固定结构。

2.根据权利要求1所述的一种具有三层结构的纸塑包装袋，其特征在于，所述辅助固定结构包括第一纵向固定带(12)，所述第一纵向固定带(12)与横向固定带(13)呈90°夹角布置，所述第一纵向固定带(12)与包装袋本体(3)内表面粘接连接。

3.根据权利要求2所述的一种具有三层结构的纸塑包装袋，其特征在于，所述辅助固定结构还包括第二纵向固定带(11)，所述第二纵向固定带(11)与横向固定带(13)呈90°夹角布置，且第二纵向固定带(11)一端从包装袋本体(3)顶部延伸至包装袋本体(3)外表面上，并与包装袋本体(3)外表面粘接连接。

4.根据权利要求3所述的一种具有三层结构的纸塑包装袋，其特征在于，所述横向固定带(13)、第一纵向固定带(12)以及第二纵向固定带(11)为一体成型结构。

5.根据权利要求1所述的一种具有三层结构的纸塑包装袋，其特征在于，所述包装袋本体(3)包括第一塑料垫(31)，所述第一塑料垫(31)一侧表面设置瓦楞纸板(32)，所述瓦楞纸板(32)另一侧表面设置第二塑料垫(34)。

6.根据权利要求5所述的一种具有三层结构的纸塑包装袋，其特征在于，所述瓦楞纸板(32)与第一塑料垫(31)以及第二塑料垫(34)形成的腔体内均设置海绵缓冲垫(33)。

7.根据权利要求1-6中任一项所述的一种具有三层结构的纸塑包装袋，其特征在于，所述包装袋本体(3)下侧面设置加固纸套(4)。

一种具有三层结构的纸塑包装袋

技术领域

[0001] 本实用新型涉及包装技术领域，尤其涉及一种具有三层结构的纸塑包装袋。

背景技术

[0002] 包装袋广泛应用于日常生活和工业生产中，据调查显示，有80％使用后的塑料袋，最终与一般垃圾一样被运至垃圾堆田区处理，仅有7％的塑料被回收循环使用。为了环保的要求，纸塑包装袋被应用于包装中。

[0003] 如授权公告号为CN213503730U的实用新型所公开的一种三合一纸塑包装袋，包括牛皮纸袋体、保护套、标签套和气囊，牛皮纸袋体的底部设置有保护套，且进气管的顶端安装有连接口，牛皮纸袋体的侧面设有第一塑料垫，但是其提手无加固结构，在使用过程中提手易脱落影响使用，同时其袋体结构复杂，制造难度大，制造成本高，不便于进行推广使用。

实用新型内容

[0004] 为解决背景技术中存在的技术问题，本实用新型提出一种具有三层结构的纸塑包装袋，包括提手，所述提手设置在包装袋本体内两侧表面上部，所述提手通过加固结构与包装袋本体连接，所述加固结构包括横向固定带，所述横向固定带设置提手下部，且横向固定带两端与包装袋本体内表面粘接连接，所述横向固定带两侧设置辅助固定结构。

[0005] 优选的，所述辅助固定结构包括第一纵向固定带，所述第一纵向固定带与横向固定带呈90°夹角布置，所述第一纵向固定带与包装袋本体内表面粘接连接。

[0006] 优选的，所述辅助固定结构还包括第二纵向固定带，所述第二纵向固定带与横向固定带呈90°夹角布置，且第二纵向固定带一端从包装袋本体顶部延伸至包装袋本体外表面上，并与包装袋本体外表面粘接连接。

[0007] 优选的，所述横向固定带、第一纵向固定带以及第二纵向固定带为一体成型结构。

[0008] 优选的，所述包装袋本体包括第一塑料垫，所述第一塑料垫一侧表面设置瓦楞纸板，所述瓦楞纸板另一侧表面设置第二塑料垫。

[0009] 优选的，所述瓦楞纸板与第一塑料垫以及第二塑料垫形成的腔体内均设置海绵缓冲垫。

[0010] 优选的，所述包装袋本体下侧面设置加固纸套。

[0011] 与现有技术相比，本实用新型的上述技术方案具有如下有益的技术效果：

[0012] 1、本实用新型通过横向固定带以及辅助固定结构的设置，能够提高提手粘接时的牢固性，避免了提手使用过程中脱落的情况发生，提高了包装袋本体的承载性能。

[0013] 2、本实用新型通过第一塑料垫、海绵缓冲垫、瓦楞纸板以及第二塑料垫的设置，其能够进行缓冲防护，防护效果好，同时结构简单，造价低廉，便于推广使用。

附图说明

[0014] 图1为实施例一的具有三层结构的纸塑包装袋的结构示意图；

[0015] 图2为图1中A部的局部放大结构示意图；

[0016] 图3为具有三层结构的纸塑包装袋中包装袋本体的剖面结构示意图。

[0017] 附图标记：1、加固结构；2、提手；3、包装袋本体；4、加固纸套；11、第二纵向固定带；12、第一纵向固定带；13、横向固定带；31、第一塑料垫；32、瓦楞纸板；33、海绵缓冲垫；34、第二塑料垫。

具体实施方式

[0018] 实施例一

[0019] 如图1-2所示，本实用新型提出的一种具有三层结构的纸塑包装袋，包括提手2，提手2设置在包装袋本体3内两侧表面上部，提手2通过加固结构1与包装袋本体3连接，加固结构1包括横向固定带13，横向固定带13设置提手2下部，且横向固定带13两端与包装袋本体3内表面粘接连接，横向固定带13两侧设置辅助固定结构，辅助固定结构包括第一纵向固定带12，第一纵向固定带12与横向固定带13呈90°夹角布置，第一纵向固定带12与包装袋本体3内表面粘接连接，辅助固定结构还包括第二纵向固定带11，第二纵向固定带11与横向固定带13呈90°夹角布置，且第二纵向固定带11一端从包装袋本体3顶部延伸至包装袋本体3外表面上，并与包装袋本体3外表面粘接连接。

[0020] 本实施例中，首先将横向固定带13横着粘接在提手2上，并将横向固定带13两端与包装袋本体3内壁两侧粘接来接，再将第一纵向固定带12与包装袋本体3内壁连接，将第二纵向固定带11一端从包装袋本体3顶部移出，并与包装袋本体3外外表面粘接固定，提高了提手2固定时的稳定性。

[0021] 横向固定带13、第一纵向固定带12以及第二纵向固定带11为一体成型结构，提高了横向固定带13、第一纵向固定带12以及第二纵向固定带11之间的整体性，使用效果佳。

[0022] 包装袋本体3下侧面设置加固纸套4，提高包装袋本体3底部的耐磨性，延长使用寿命。

[0023] 实施例二

[0024] 如图3所示，本实用新型提出的一种具有三层结构的纸塑包装袋，相较于实施例一，本实施例还包括包装袋本体3，包装袋本体3包括第一塑料垫31，第一塑料垫31一侧表面设置瓦楞纸板32，瓦楞纸板32另一侧表面设置第二塑料垫34，瓦楞纸板32与第一塑料垫31以及第二塑料垫34形成的腔体内均设置海绵缓冲垫33。

[0025] 本实施例中，首先将瓦楞纸板32粘接在第一塑料垫31一侧表面，然后将海绵缓冲垫33粘接瓦楞纸板32两侧的腔体内，然后粘接第二塑料垫34，其采用三层结构，结构简单，生产便捷，降低生产成本，同时能够提供较好的缓冲防护性能。

[0026] 上面结合附图对本实用新型的实施方式作了详细说明，但是本实用新型并不限于此，在所属技术领域的技术人员所具备的知识范围内，在不脱离本实用新型宗旨的前提下还可以作出各种变化。

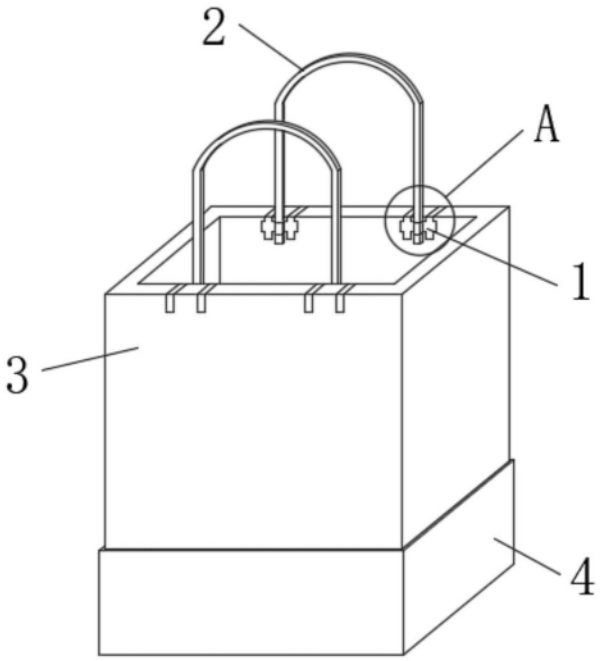

图1

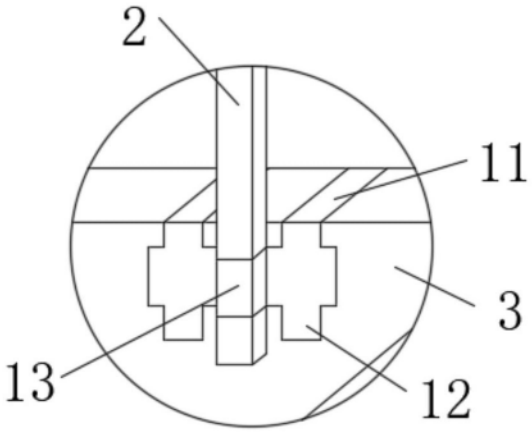

图2

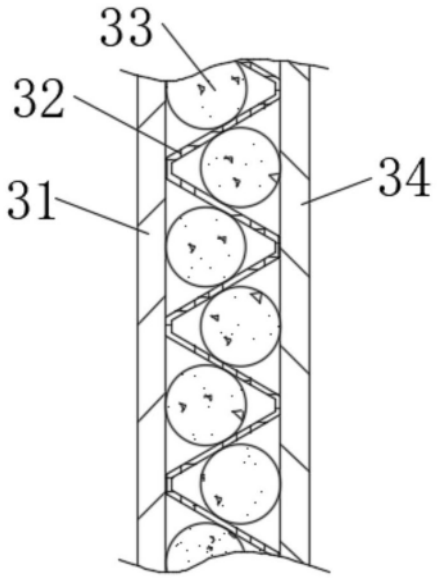

图3