(19)中华人民共和国国家知识产权局

(12)实用新型专利

(10)授权公告号 CN 202536409 U
(45)授权公告日 2012.11.21

(21)申请号 201220048965.4

(22)申请日 2012.02.14

(73)专利权人 胡进泽
地址 321300 浙江省永康市南苑路三弄 24 幢 11 号 101 室

(72)发明人 胡进泽

(51)Int.Cl.
A45C 15/00(2006.01)
A45C 15/08(2006.01)
A45C 3/02(2006.01)
A45F 3/04(2006.01)

权利要求书 1 页 说明书 1 页 附图 1 页

(54)实用新型名称

一种舒适书包

(57)摘要

本实用新型公开了一种舒适书包，包括包体、前包面、背包面、上包面、下包面、左侧面、背带，在所述的包里底面上设有抗菌垫，所述的背带上设有钥匙扣，所述的背包面上设有矫姿片，所述的前包面上设有电子表，所述的背包面上设有圆筒，圆筒内设有风扇，所述的上包面上设有枕头。本实用新型，方便实用、清洁卫生、柔软舒适、结构简单、成本低廉、易于制作，适于学生使用的书包。

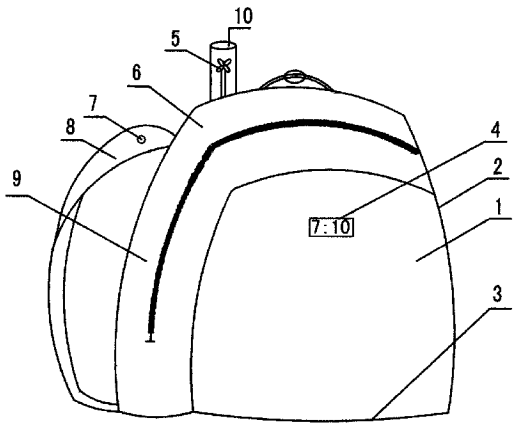

CN 202536409 U

1. 一种舒适书包，包括包体、前包面、背包面、上包面、下包面、左侧面、背带，在所述的包里底面上设有抗菌垫，所述的背带上设有钥匙扣，所述的背包面上设有矫姿片，所述的前包面上设有电子表，所述的背包面上设有圆筒，圆筒内设有风扇，所述的上包面上设有枕头。

一种舒适书包

技术领域：

[0001] 本实用新型涉及一种舒适书包。

背景技术：

[0002] 目前，学生学习负担很重，对于学生来说有一个舒适书包，能很好的伴随学生学习，在书包的技术领域书包比较单一，比如；不能短矫正腰背，不能杀菌、挂扣，上学坐公交要把握时间、背久易出汗，午休没枕头影响学生的学习生活。

发明内容：

[0003] 本实用新型所要解决的技术问题是提供一种制造成本低的舒适书包。

[0004] 为解决上述技术问题，本实用新型所采用的技术方案是；一种舒适书包，包括包体、前包面、背包面、上包面、下包面、左侧面、背带，在所述的包里底面上设有抗菌垫，所述的背带上设有钥匙扣，所述的背包面上设有矫姿片，所述的前包面上设有电子表，所述的背包面上设有圆筒，圆筒内设有风扇，所述的上包面上设有枕头。

[0005] 在包里底面上设有抗菌垫使书包具有杀菌功能，背带上设有钥匙扣使书包具有挂、扣功能，背包面上设有矫姿片使书包具有矫姿功能，前包面上设有电子表使书包具有时间显示功能，背包面上设有圆筒，圆筒内设有风扇使书包具有吹风功能，上包面上设有枕头使书包具有垫的功能。

附图说明：

[0006] 图 1：是本实用新型舒适书包的前包面结构示意图。

[0007] 图 2：是本实用新型舒适书包的后包面结构示意图。

具体实施方式：

[0008] 下面结合附图和具体实施方式对本实用新型作进一步说明：

[0009] 如图 1、2 所示，一种舒适书包，包括包体 1、前包面 2、背包面 11、上包面 6、下包面 3、左侧面 9、背带 8，在所述的包里底面 13 上设有抗菌垫 12，所述的背带 8 上设有钥匙扣 7，所述的背包面 11 上设有矫姿片 14，所述的前包面 2 上设有电子表 4，所述的背包面 11 上设有圆筒 10，圆筒 10 内设有风扇 5，所述的上包面 6 上设有枕头 15。

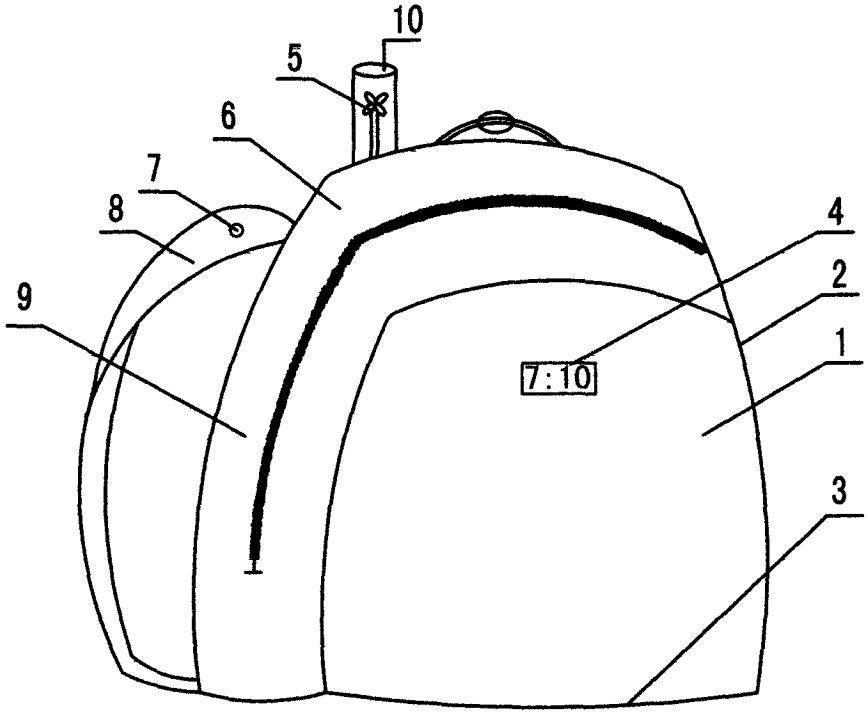

图 1

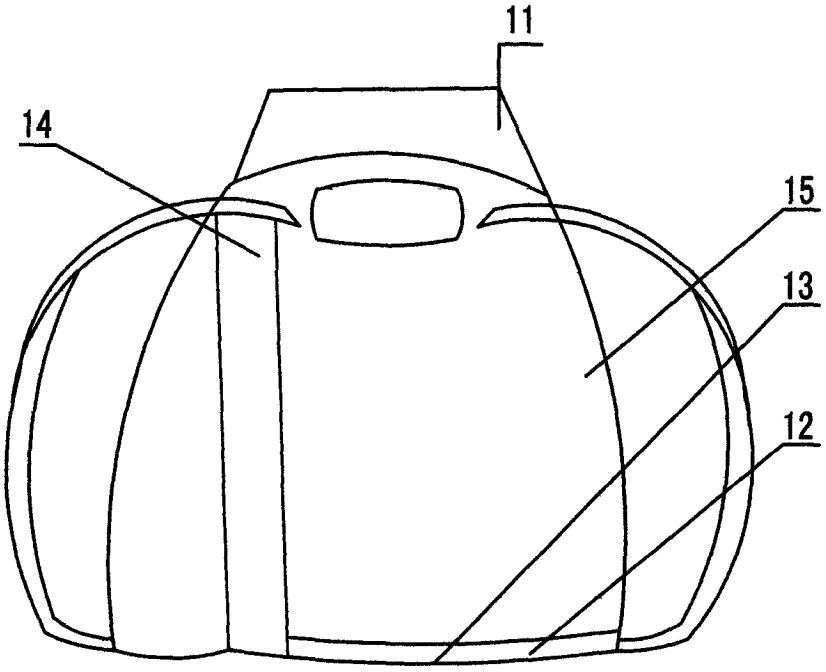

图 2