(19)国家知识产权局

(12)实用新型专利

(10)授权公告号 CN 216893248 U
(45)授权公告日 2022.07.05

(21)申请号 202220411675.5

(22)申请日 2022.02.28

(73)专利权人 黑龙江职业学院(黑龙江省经济管理干部学院)

地址 150080 黑龙江省哈尔滨市南岗区学府路7号

(72)发明人 林泉

(74)专利代理机构 北京精翰专利代理有限公司 11921

专利代理师 王瑞

(51)Int.Cl.

E04F 13/072(2006.01)

E04F 13/076(2006.01)

权利要求书1页 说明书3页 附图5页

(54)实用新型名称

一种组合式建筑装饰背景墙

(57)摘要

本实用新型公开了一种组合式建筑装饰背景墙,包括第一板块、第二板块、装饰板和连接块,所述第一板块上开设有第一卡槽,且第一板块上设置有第一连接面,所述第一板块上开设有第二卡槽,且第二板块上设置有卡块,所述第二板块上开设有第二连接面,且第二板块上设置有第三卡槽,所述第一卡槽上安装有装饰板,且第一卡槽上连接有卡块,所述第一连接面在第一板块左右对称设置。该组合式建筑装饰背景墙,组成的六边形模块中间呈镂空状,可以在六边形模块内放置装饰品进行装饰,同时六边形模块自身和模块之间的拼装均为卡合拼接,无需繁琐的安装拼接步骤,无需交联剂进行粘合,同时板块对比现有技术相对小巧,便于拼装前的转运运输。

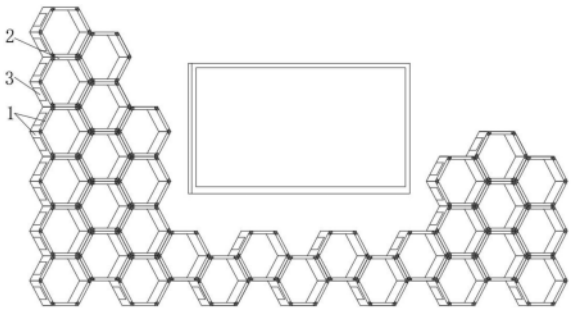

CN 216893248 U

1.一种组合式建筑装饰背景墙,包括第一板块(1)、第二板块(2)、装饰板(3)和连接块(4),其特征在于:所述第一板块(1)上开设有第一卡槽(101),且第一板块(1)上设置有第一连接面(102),所述第一板块(1)上开设有第二卡槽(103),且第二板块(2)上设置有卡块(201),所述第二板块(2)上开设有第二连接面(202),且第二板块(2)上设置有第三卡槽(203),所述第一卡槽(101)上安装有装饰板(3),且第一卡槽(101)上连接有卡块(201),所述第二卡槽(103)上连接有连接块(4),且连接块(4)的另一端连接有第三卡槽(203),所述第一连接面(102)在第一板块(1)左右对称设置,且第二连接面(202)在第二板块(2)左右对称设置。

2.根据权利要求1所述的一种组合式建筑装饰背景墙,其特征在于:所述第一板块(1)的底面面积尺寸与第二板块(2)的底面面积尺寸相同,且第一卡槽(101)与卡块(201)之间的连接方式为卡合连接,并且第一板块(1)和第二板块(2)之间通过连接块(4)相连接。

3.根据权利要求1所述的一种组合式建筑装饰背景墙,其特征在于:所述第一连接面(102)与第二连接面(202)之间相贴合,且第一连接面(102)与第二连接面(202)均呈斜面设置,并且第一连接面(102)与第二连接面(202)两者的角度均呈60°。

4.根据权利要求1所述的一种组合式建筑装饰背景墙,其特征在于:所述装饰板(3)的尺寸与卡块(201)的尺寸相同,且装饰板(3)的厚度尺寸与第一卡槽(101)的深度尺寸相同。

5.根据权利要求1所述的一种组合式建筑装饰背景墙,其特征在于:所述连接块(4)与第二卡槽(103)和第三卡槽(203)两者之间的连接方式均为卡合连接,且第二卡槽(103)和第三卡槽(203)两者的尺寸均相同,并且连接块(4)的长度尺寸与第一板块(1)和第二板块(2)两者的宽度尺寸相同。

一种组合式建筑装饰背景墙

技术领域

[0001] 本实用新型涉及建筑装饰技术领域，具体为一种组合式建筑装饰背景墙。

背景技术

[0002] 建筑装饰是在已有的建筑主体上覆盖新的装饰表面，对已有的建筑空间效果的进一步设计，也是对建筑空间不足之处的改进和弥补，使建筑空间满足使用要求、更具个性的一种手段。建筑装饰能够使建筑满足人们的视觉、触觉享受，进一步提高了建筑物的空间质量，因此建筑装饰已成为现代建筑工程不可缺少的部分。而背景墙的应用在建筑装饰中起到了不可或缺的一部分。

[0003] 但是目前市面中用于建筑装饰的背景墙由于技术相对不完善，已经无法满足人们的需求了，现有技术中的背景墙往往呈一体式设计，在安装拆卸以及后期损坏维修都相对不方便，同时在进行转运运输的成本也相对高。所以我们提出了一种组合式建筑装饰背景墙，以便于解决上述中提出的问题。

实用新型内容

[0004] 本实用新型的目的在于提供一种组合式建筑装饰背景墙，以解决上述背景技术提出的目前市面中用于建筑装饰的背景墙由于技术相对不完善，已经无法满足人们的需求了，现有技术中的背景墙往往呈一体式设计，在安装拆卸以及后期损坏维修都相对不方便，同时在进行转运运输的成本也相对高的问题。

[0005] 为实现上述目的，本实用新型提供如下技术方案：一种组合式建筑装饰背景墙，包括第一板块、第二板块、装饰板和连接块，所述第一板块上开设有第一卡槽，且第一板块上设置有第一连接面，所述第一板块上开设有第二卡槽，且第二板块上设置有卡块，所述第二板块上开设有第二连接面，且第二板块上设置有第三卡槽，所述第一卡槽上安装有装饰板，且第一卡槽上连接有卡块，所述第二卡槽上连接有连接块，且连接块的另一端连接有第三卡槽，所述第一连接面在第一板块左右对称设置，且第二连接面在第二板块左右对称设置。

[0006] 优选的，所述第一板块的底面面积尺寸与第二板块的底面面积尺寸相同，且第一卡槽与卡块之间的连接方式为卡合连接，并且第一板块和第二板块之间通过连接块相连接。

[0007] 优选的，所述第一连接面与第二连接面之间相贴合，且第一连接面与第二连接面均呈斜面设置，并且第一连接面与第二连接面两者的角度均呈60°。

[0008] 优选的，所述装饰板的尺寸与卡块的尺寸相同，且装饰板的厚度尺寸与第一卡槽的深度尺寸相同。

[0009] 优选的，所述连接块与第二卡槽和第三卡槽两者之间的连接方式均为卡合连接，且第二卡槽和第三卡槽两者的尺寸均相同，并且连接块的长度尺寸与第一板块和第二板块两者的宽度尺寸相同。

[0010] 与现有技术相比，本实用新型的有益效果是：该组合式建筑装饰背景墙：

[0011] (1)设置有第一板块、第二板块和连接块，在进行搭建的时候仅需将第一板块与第二板块通过连接块进行卡合拼接，并且六组板块组成一个六边形模块，模块与模块之间再通过第一卡槽和卡块进行卡合拼接，根据不同需求组成不同形状形态的背景墙，从而来适应不同的环境；

[0012] (2)组成的六边形模块中间呈镂空状，可以在六边形模块内放置装饰品进行装饰，同时六边形模块自身和模块之间的拼装均为卡合拼接，无需繁琐的安装拼接步骤，无需交联剂进行粘合，更加的环保和便捷，同时板块对比现有技术相对小巧，便于拼装前的转运运输。

附图说明

[0013] 图1为本实用新型主体结构示意图；

[0014] 图2为本实用新型后视结构示意图；

[0015] 图3为本实用新型局部爆炸结构示意图；

[0016] 图4为本实用新型第一板块结构示意图；

[0017] 图5为本实用新型第二板块结构示意图；

[0018] 图6为本实用新型装饰板结构示意图；

[0019] 图7为本实用新型连接块结构示意图。

[0020] 图中：1、第一板块；101、第一卡槽；102、第一连接面；103、第二卡槽；2、第二板块；201、卡块；202、第二连接面；203、第三卡槽；3、装饰板；4、连接块。

具体实施方式

[0021] 下面将结合本实用新型实施例中的附图，对本实用新型实施例中的技术方案进行清楚、完整地描述，显然，所描述的实施例仅仅是本实用新型一部分实施例，而不是全部的实施例。基于本实用新型中的实施例，本领域普通技术人员在没有做出创造性劳动前提下所获得的所有其他实施例，都属于本实用新型保护的范围。

[0022] 请参阅图1-7，本实用新型提供一种技术方案：一种组合式建筑装饰背景墙，包括第一板块1、第一卡槽101、第一连接面102、第二卡槽103、第二板块2、卡块201、第二连接面202、第三卡槽203、装饰板3和连接块4，第一板块1上开设有第一卡槽101，且第一板块1上设置有第一连接面102，第一板块1上开设有第二卡槽103，且第二板块2上设置有卡块201，第二板块2上开设有第二连接面202，且第二板块2上设置有第三卡槽203，第一卡槽101上安装有装饰板3，且第一卡槽101上连接有卡块201，第二卡槽103上连接有连接块4，且连接块4的另一端连接有第三卡槽203，第一连接面102在第一板块1左右对称设置，且第二连接面202在第二板块2左右对称设置。

[0023] 第一板块1的底面面积尺寸与第二板块2的底面面积尺寸相同，且第一卡槽101与卡块201之间的连接方式为卡合连接，并且第一板块1和第二板块2之间通过连接块4相连接，实现第一板块1和第二板块2之间拼接组合。

[0024] 第一连接面102与第二连接面202之间相贴合，且第一连接面102与第二连接面202均呈斜面设置，并且第一连接面102与第二连接面202两者的角度均呈60°，从而使得拼接成的模组呈六边形。

[0025] 装饰板3的尺寸与卡块201的尺寸相同，且装饰板3的厚度尺寸与第一卡槽101的深度尺寸相同，实现对未接触拼接的第一卡槽101进行填充，更加的美观。

[0026] 连接块4与第二卡槽103和第三卡槽203两者之间的连接方式均为卡合连接，且第二卡槽103和第三卡槽203两者的尺寸均相同，并且连接块4的长度尺寸与第一板块1和第二板块2两者的宽度尺寸相同。

[0027] 工作原理：在使用该组合式建筑装饰背景墙时，首先，将第一板块1的第二卡槽103上卡合连接连接块4，之后将连接块4的另一端卡合安装第二板块2的第三卡槽203内。同上将第一板块1和第二板块2拼接成六边形模块，并且第一板块1和第二板块2的用量以及在六边形模块上的位置根据实际情况进行调整。

[0028] 然后将拼接好的六边形模块通过第一板块1上的第一卡槽101与第二板块2上的卡块201卡合拼接来构成背景墙，并且组合方式可以根据实际情况进行调整，这种方式可以使得该背景墙的应用更加的广泛，适用性更加的强。最后将未连接空置的第一卡槽101上卡合安装装饰板3进行填充。这就是整个工作流程。且本说明书中未作详细描述的内容均属于本领域专业技术人员公知的现有技术。

[0029] 尽管参照前述实施例对本实用新型进行了详细的说明，对于本领域的技术人员来说，其依然可以对前述各实施例所记载的技术方案进行修改，或者对其中部分技术特征进行等同替换，凡在本实用新型的精神和原则之内，所作的任何修改、等同替换、改进等，均应包含在本实用新型的保护范围之内。

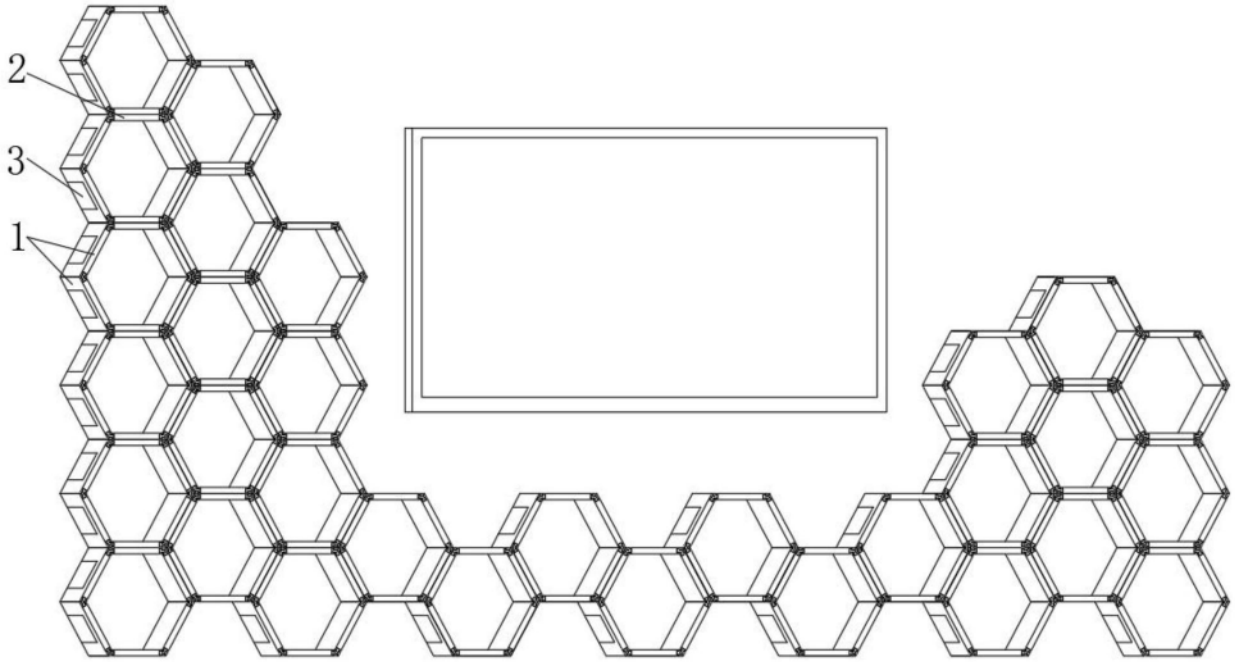

图1

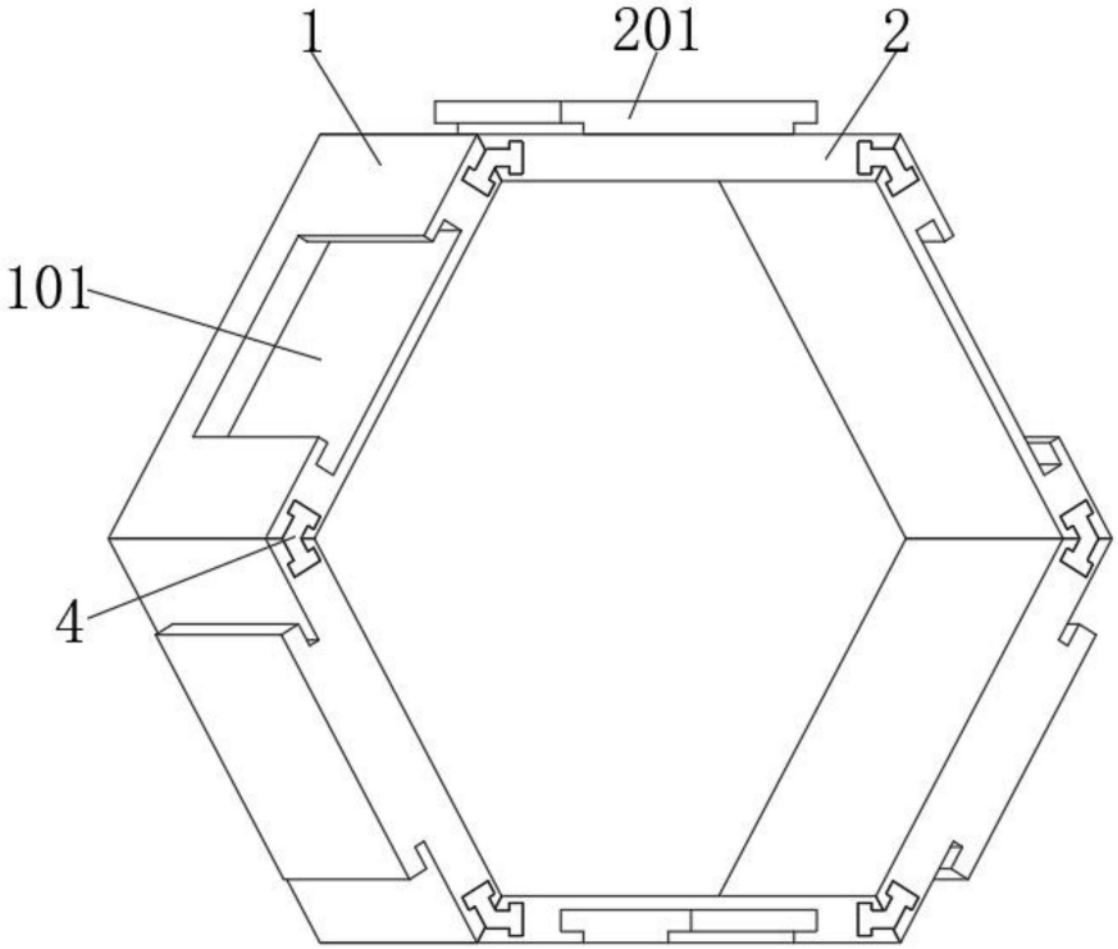

图2

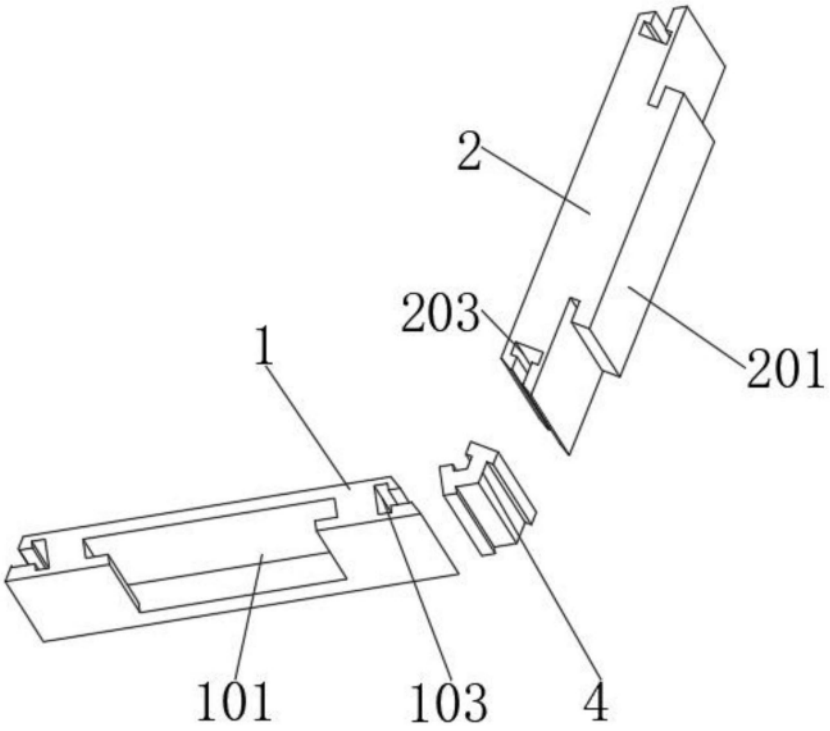

图3

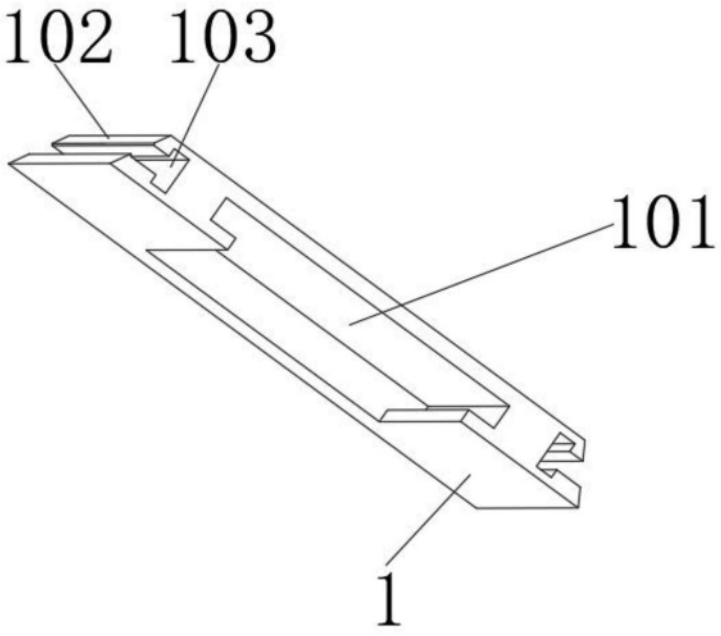

图4

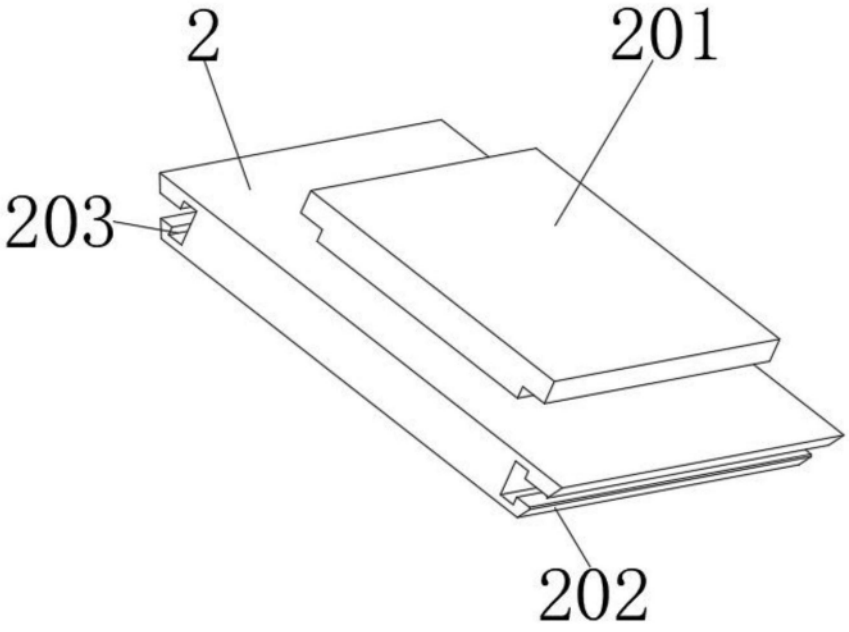

图5

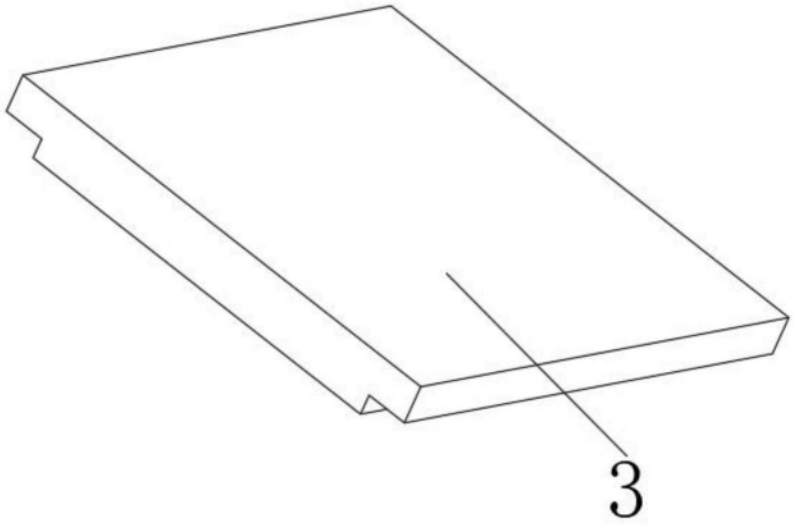

图6

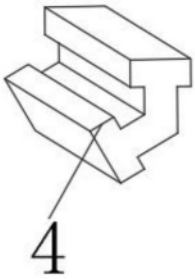

图7