(19)国家知识产权局

(12)实用新型专利

(10)授权公告号 CN 220369556 U
(45)授权公告日 2024.01.23

(21)申请号 202321859523.2

(22)申请日 2023.07.15

(73)专利权人 福建省好兄弟体育用品有限公司
地址 362200 福建省泉州市晋江市梅岭街道梅山社区梅岭路318号

(72)发明人 袁韬 何晓龙 龚巧琳 秦光芬 杨明波

(74)专利代理机构 泉州协创知识产权代理事务所(普通合伙) 35231
专利代理师 颜呈燕

(51)Int.Cl.
A43B 5/00(2022.01)
A43B 13/18(2006.01)
A43B 13/22(2006.01)
A43B 13/20(2006.01)

权利要求书1页 说明书3页 附图2页

(54)实用新型名称

一种稳定型缓震运动鞋

(57)摘要

本实用新型涉及运动鞋技术领域,提出了一种稳定型缓震运动鞋,包括:运动鞋,所述运动鞋的鞋底内部一体形成有凹槽,所述凹槽内壁的上下两侧固定安装有弹性板,所述弹性板的内部均固定安装有弹簧,两个气囊,两个所述气囊固定安装在所述弹性板的两侧,所述气囊位于所述凹槽的内部,所述运动鞋鞋底的后侧粘接有防护垫,所述防护垫的一侧以圆形阵列依次设置有多个突起条。通过弹性板,弹簧与气囊,在运动员脚部向下运动时,使弹性板挤压弹簧进行收缩,联动两个气囊向下挤压,有效对运动员脚部的下压力进行缓震,当脚部向上抬起时,弹簧带动弹性板向上回弹,联动气囊向上回弹,有效对运动员脚部进行助力,从而提高了运动员穿戴的舒适性。

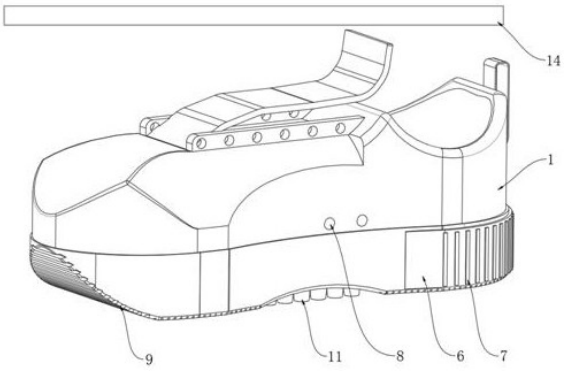

CN 220369556 U

1.一种稳定型缓震运动鞋,其特征在于,包括:运动鞋(1),所述运动鞋(1)的鞋底内部一体形成有凹槽(2),所述凹槽(2)内壁的上下两侧固定安装有弹性板(3),所述弹性板(3)的内部均固定安装有弹簧(4);

两个气囊(5),两个所述气囊(5)固定安装在所述弹性板(3)的两侧,所述气囊(5)位于所述凹槽(2)的内部。

2.根据权利要求1所述的一种稳定型缓震运动鞋,其特征在于,所述运动鞋(1)的上方设置有鞋垫(14),所述鞋垫(14)铺垫在所述运动鞋(1)的内底壁。

3.根据权利要求1所述的一种稳定型缓震运动鞋,其特征在于,所述运动鞋(1)鞋底的后侧粘接有防护垫(6),所述防护垫(6)的一侧以圆形阵列依次设置有多个突起条(7)。

4.根据权利要求1所述的一种稳定型缓震运动鞋,其特征在于,所述运动鞋(1)鞋面的两侧均开设有两个通气孔(8),两个所述通气孔(8)之间相对设置。

5.根据权利要求1所述的一种稳定型缓震运动鞋,其特征在于,所述运动鞋(1)鞋底的底部前侧开设有多个第一防滑槽(9),所述运动鞋(1)鞋底的底部前侧还开设有两个弧形槽(10),两个所述弧形槽(10)与多个所述第一防滑槽(9)之间交叉开设。

6.根据权利要求1所述的一种稳定型缓震运动鞋,其特征在于,所述运动鞋(1)鞋底的底部中心固定安装有多个圆形防滑柱(11),多个所述圆形防滑柱(11)的形状呈圆梯形。

7.根据权利要求1所述的一种稳定型缓震运动鞋,其特征在于,所述运动鞋(1)鞋底的底部后侧开设有多个第二防滑槽(12),所述运动鞋(1)鞋底的底部后侧还开设有多个圆形槽(13),多个所述圆形槽(13)与多个所述第二防滑槽(12)之间交叉开设。

一种稳定型缓震运动鞋

技术领域

[0001] 本实用新型涉及运动鞋技术领域,具体涉及一种稳定型缓震运动鞋。

背景技术

[0002] 运动鞋,是根据人们参加运动或旅游的特点设计制造的鞋子,运动鞋的鞋底和普通的皮鞋、胶鞋不同,一般都是柔软而富有弹性的,能起一定的缓冲作用,运动时能增强弹性,有的还能防止脚踝受伤,所以,在进行体育运动时,大都要穿运动鞋,尤其是高烈度体能运动,如:篮球、跑步等;

[0003] 已知中国公开授权发明:(公开号202123187122.0)公开了一种缓冲防滑运动鞋,包括运动鞋本体和开槽,所述开槽的一侧固定连接有固定绑带,所述固定绑带的顶部设置有魔术贴,所述运动鞋本体的顶部设置有鞋舌,所述运动鞋本体顶端的一端设置有提拉带,所述运动鞋本体的底部固定连接有底板,所述底板的底部均匀固定连接有缓冲环。本实用新型通过设置的运动鞋本体、底板、缓冲环、缓冲气囊、输气管、泄压弹力罩和贴合垫,有效的提高运动鞋本体整体使用时的缓震效果,在实际的使用过程中,使用者首先将脚部从运动鞋本体顶部的开槽处穿出,通过鞋舌可以与脚部稳定的贴合,然后再将固定绑带进行绑固,之后通过魔术贴进行稳定的固定操作。

[0004] 然而在实施相关技术中发现上述一种缓冲防滑运动鞋存在以下问题:难以有效对运动员脚部的下压力进行缓震,以及难以有效对运动员脚部进行助力,从而降低了运动员穿戴的舒适性,因此,提出一种稳定型缓震运动鞋。

实用新型内容

[0005] 本实用新型提出一种稳定型缓震运动鞋,解决了相关技术中的难以有效对运动员脚部的下压力进行缓震,以及难以有效对运动员脚部进行助力问题。

[0006] 本实用新型的技术方案如下:一种稳定型缓震运动鞋,包括:运动鞋,所述运动鞋的鞋底内部一体形成有凹槽,所述凹槽内壁的上下两侧固定安装有弹性板,所述弹性板的内部均固定安装有弹簧;

[0007] 两个气囊,两个所述气囊固定安装在所述弹性板的两侧,所述气囊位于所述凹槽的内部。

[0008] 优选的,所述运动鞋的上方设置有鞋垫,所述鞋垫铺垫在所述运动鞋的内底壁。

[0009] 优选的,所述运动鞋鞋底的后侧粘接有防护垫,所述防护垫的一侧以圆形阵列依次设置有多个突起条。

[0010] 优选的,所述运动鞋鞋面的两侧均开设有两个通气孔,两个所述通气孔之间相对设置。

[0011] 优选的,所述运动鞋鞋底的底部前侧开设有多个第一防滑槽,所述运动鞋鞋底的底部前侧还开设有两个弧形槽,两个所述弧形槽与多个所述第一防滑槽之间交叉开设。

[0012] 优选的,所述运动鞋鞋底的底部中心固定安装有多个圆形防滑柱,多个所述圆形

防滑柱的形状呈圆梯形。

[0013] 优选的,所述运动鞋鞋底的底部后侧开设有多个第二防滑槽,所述运动鞋鞋底的底部后侧还开设有多个圆形槽,多个所述圆形槽与多个所述第二防滑槽之间交叉开设。

[0014] 本实用新型的工作原理及有益效果为:通过弹性板,弹簧与气囊,在运动员脚部向下运动时,使弹性板挤压弹簧进行收缩,联动两个气囊向下挤压,有效对运动员脚部的下压力进行缓震,当脚部向上抬起时,弹簧带动弹性板向上回弹,联动气囊向上回弹,有效对运动员脚部进行助力,从而提高了运动员穿戴的舒适性。

附图说明

[0015] 下面结合附图和具体实施方式对本实用新型作进一步详细的说明。

[0016] 图1为本实用新型提出的整体立体结构示意图;

[0017] 图2为本实用新型提出的仰视立体结构示意图;

[0018] 图3为本实用新型提出运动鞋的剖视结构示意图;

[0019] 图中:1、运动鞋;2、凹槽;3、弹性板;4、弹簧;5、气囊;6、防护垫;7、突起条;8、通气孔;9、第一防滑槽;10、弧形槽;11、圆形防滑柱;12、第二防滑槽;13、圆形槽;14、鞋垫。

具体实施方式

[0020] 下面将结合本实用新型实施例,对本实用新型实施例中的技术方案进行清楚、完整地描述,显然,所描述的实施例仅仅是本实用新型一部分实施例,而不是全部的实施例。基于本实用新型中的实施例,本领域普通技术人员在没有作出创造性劳动前提下所获得的所有其他实施例,都涉及本实用新型保护的范围。

[0021] 请参阅图1、图2与图3,本实用新型提供一种稳定型缓震运动鞋技术方案,包括:运动鞋1,运动鞋1的鞋底内部一体形成有凹槽2,凹槽2内壁的上下两侧固定安装有弹性板3,弹性板3的内部均固定安装有弹簧4;

[0022] 两个气囊5,两个气囊5固定安装在弹性板3的两侧,气囊5位于凹槽2的内部;

[0023] 在运动员穿好运动鞋1运动时,在运动员脚部向下运动时,使弹性板3挤压弹簧4进行收缩,以及联动两个气囊5进行挤压,有效对运动员脚部的下压力进行缓震,在运动员脚部向上抬起时,弹簧4带动弹性板3向上回弹,以及联动气囊5向上回弹,有效对运动员脚部进行助力,从而提高了运动员穿戴的舒适性。

[0024] 具体的,运动鞋1的上方设置有鞋垫14,鞋垫14铺垫在运动鞋1的内底壁;

[0025] 需要说明的是鞋垫14材质为纯棉,通过将鞋垫14铺垫在运动鞋1的内底壁,有效对运动员脚部捂出的汗进行吸取,进一步可对脚部下压力进行缓冲。

[0026] 具体的,运动鞋1鞋底的后侧粘接有防护垫6,防护垫6的一侧以圆形阵列依次设置有多个突起条7;

[0027] 通过防护垫6,用于将多个突起条7与运动鞋1鞋底的后侧相粘接,有效避免运动鞋1鞋底的后侧造成磨损。

[0028] 具体的,运动鞋1鞋面的两侧均开设有两个通气孔8,两个通气孔8之间相对设置;

[0029] 通过运动鞋1鞋面两侧开设有两个通气孔8,用于对运动鞋1的内部进行通风,有效防止运动鞋1内部过于密封,导致运动员造成捂脚出汗。

[0030] 具体的,运动鞋1鞋底的底部前侧开设有多个第一防滑槽9,运动鞋1鞋底的底部前侧还开设有两个弧形槽10,两个弧形槽10与多个第一防滑槽9之间交叉开设;

[0031] 通过在运动鞋1鞋底的底部前侧分别开设多个第一防滑槽9与两个弧形槽10,用于对运动鞋1鞋底的底部前侧进行防滑,有效防止运动员在运动时,造成鞋底前侧打滑,提高了运动鞋1的防滑稳定性。

[0032] 具体的,运动鞋1鞋底的底部中心固定安装有多个圆形防滑柱11,多个圆形防滑柱11的形状呈圆梯形;

[0033] 通过在运动鞋1鞋底中心处设置多个圆形防滑柱11,有效提高运动鞋1与地面的接触面积,具有一定的坑扭转性。

[0034] 具体的,运动鞋1鞋底的底部后侧开设有多个第二防滑槽12,运动鞋1鞋底的底部后侧还开设有多个圆形槽13,多个圆形槽13与多个第二防滑槽12之间交叉开设;

[0035] 通过在运动鞋1鞋底的底部后侧开设多个第二防滑槽12与多个圆形槽13,用于对运动鞋1鞋底的底部后侧进行防滑,有效防止运动员在运动时,造成鞋底后侧打滑,提高了运动鞋1的防滑稳定性。

[0036] 本实用新型的工作原理及使用流程:在运动员穿好运动鞋1运动时,在运动员脚部向下运动时,使弹性板3挤压弹簧4进行收缩,以及联动两个气囊5进行挤压,有效对运动员脚部的下压力进行缓震,在运动员脚部向上抬起时,弹簧4带动弹性板3向上回弹,以及联动气囊5向上回弹,有效对运动员脚部进行助力,从而提高了运动员穿戴的舒适性,通过将鞋垫14铺垫在运动鞋1的内底壁,有效对运动员浇地捂脚的出汗进行吸取,进一步可对脚部下压力进行缓冲,通过防护垫6,用于将多个突起条7与运动鞋1鞋底的后侧相粘接,有效避免运动鞋1鞋底的后侧造成磨损,通过运动鞋1鞋面两侧开设有两个通气孔8,用于对运动鞋1的内部进行通风,有效防止运动鞋1内部过于密封,导致运动员造成捂脚出汗

[0037] 通过在运动鞋1鞋底的底部前侧分别开设多个第一防滑槽9与两个弧形槽10;用于对运动鞋1鞋底的底部前侧进行防滑,有效防止运动员在运动时,造成鞋底前侧打滑,提高了运动鞋1的防滑稳定性,通过在运动鞋1鞋底的底部后侧开设多个第二防滑槽12与多个圆形槽13;用于对运动鞋1鞋底的底部后侧进行防滑,有效防止运动员在运动时,造成鞋底后侧打滑,提高了运动鞋1的防滑稳定性。

[0038] 以上仅为本实用新型的较佳实施例而已,并不用以限制本实用新型,凡在本实用新型的精神和原则之内,所作的任何修改、等同替换、改进等,均应包含在本实用新型的保护范围之内。

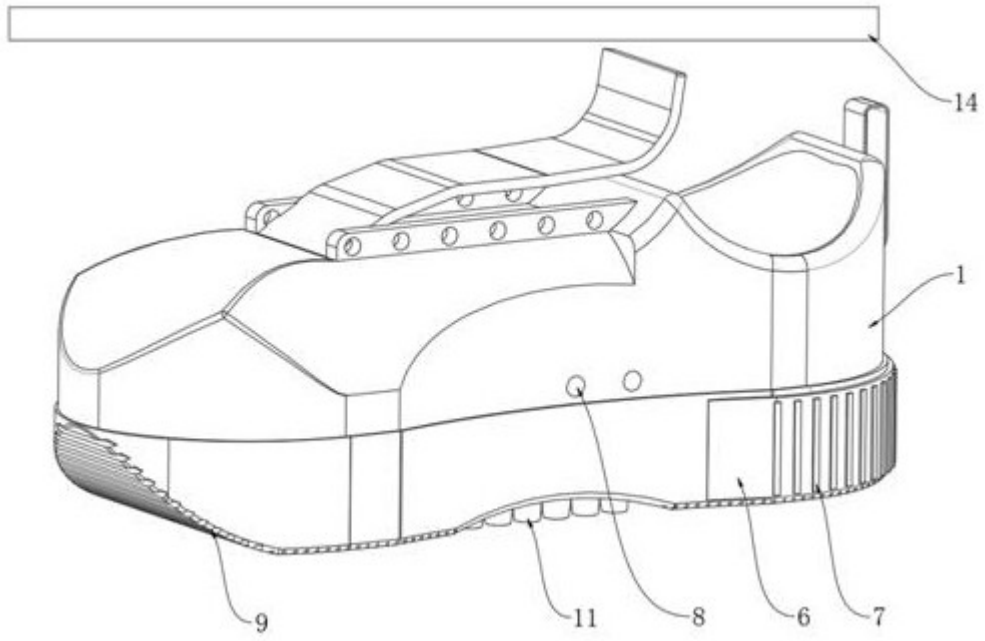

图1

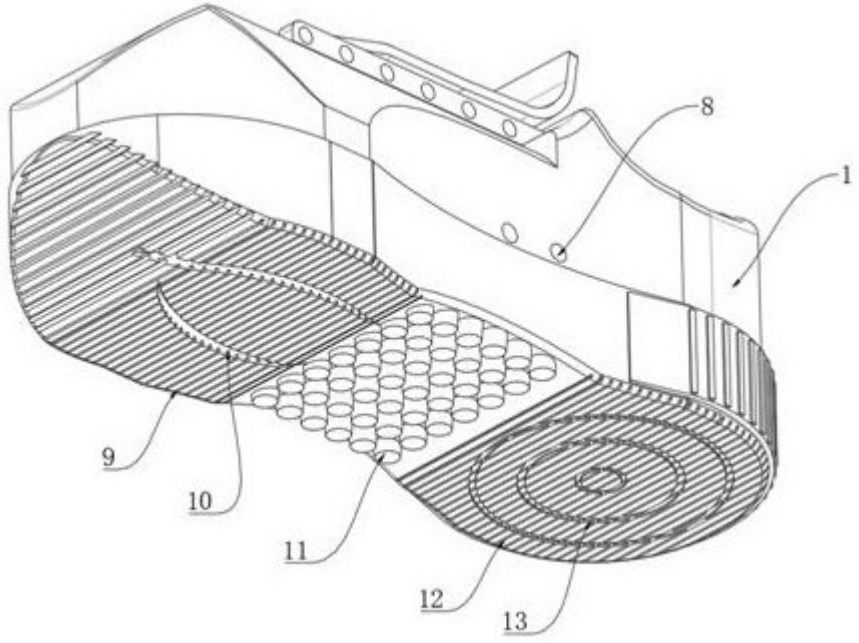

图2

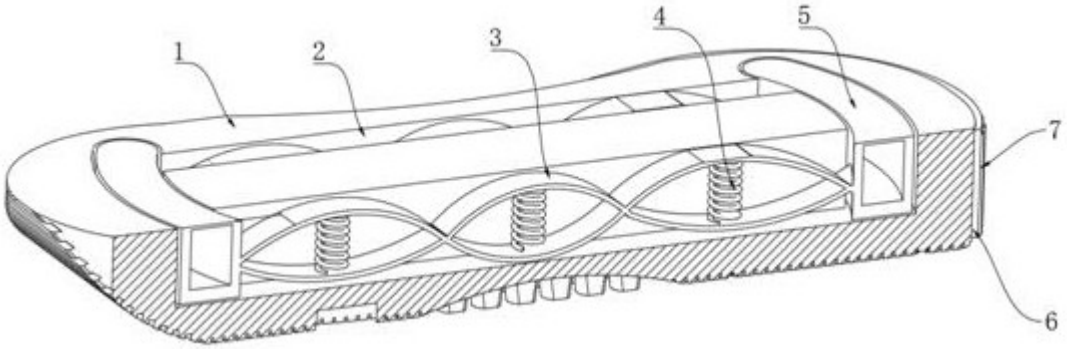

图3