(19)国家知识产权局

(12)实用新型专利

(10)授权公告号 CN 221905098 U
(45)授权公告日 2024.10.29

(21)申请号 202420044000.0

(22)申请日 2024.01.08

(73)专利权人 上海市东方医院(同济大学附属东方医院)
地址 200135 上海市浦东新区即墨路150号

(72)发明人 徐佳依 郭彦平 张一亭 谈爱红

(74)专利代理机构 上海维卓专利代理有限公司 31409
专利代理师 戚小琴

(51)Int.Cl.
A61M 5/14(2006.01)

权利要求书1页 说明书3页 附图2页

(54)实用新型名称

一种输液器可悬挂式无菌封管器

(57)摘要

本申请涉及一种输液器可悬挂式无菌封管器,其括一次性预充式封管器和第一弹性挂环,所述一次性预充式封管器可连接在输液管上进行封管,所述第一弹性挂环设置在所述一次性预充式封管器上。本申请具有便于封管器的使用和保存的效果。

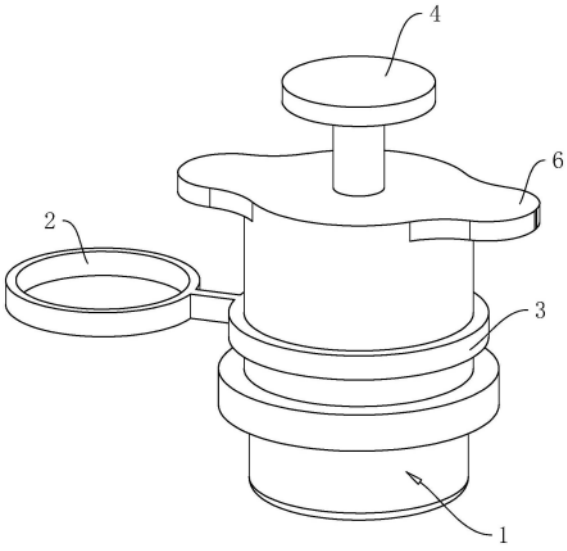

CN 221905098 U

1.一种输液器可悬挂式无菌封管器,其特征在于:包括一次性预充式封管器(1)和第一弹性挂环(2),所述一次性预充式封管器(1)可连接在输液管上进行封管,所述第一弹性挂环(2)设置在所述一次性预充式封管器(1)上;

所述一次性预充式封管器(1)上套设有第二弹性挂环(3),所述第一弹性挂环(2)成型在所述第二弹性挂环(3)上。

2.根据权利要求1所述的一种输液器可悬挂式无菌封管器,其特征在于:所述一次性预充式封管器(1)包括连接座(11)、连接在所述连接座(11)上的封堵头(12)、设置在所述连接座(11)上的输液组件(13),所述封堵头(12)将所述输液组件(13)封堵在所述连接座(11)内部。

3.根据权利要求2所述的一种输液器可悬挂式无菌封管器,其特征在于:所述连接座(11)上开设有螺纹,所述封堵头(12)螺纹连接在所述连接座(11)上。

4.根据权利要求2所述的一种输液器可悬挂式无菌封管器,其特征在于:所述输液组件(13)包括固定连接在所述连接座(11)上的输液针头(131)、滑动连接在所述连接座(11)上的活塞(132),所述活塞(132)与所述输液针头(131)之间设置有用于储存封管液的储存空间。

5.根据权利要求4所述的一种输液器可悬挂式无菌封管器,其特征在于:所述活塞(132)上设置有便于使用者推动所述活塞(132)的推杆(4)。

6.根据权利要求5所述的一种输液器可悬挂式无菌封管器,其特征在于:所述推杆(4)上设置有刻度线(5)。

7.根据权利要求5所述的一种输液器可悬挂式无菌封管器,其特征在于:所述连接座(11)上设置有便于使用者推动推杆(4)的折边(6)。

一种输液器可悬挂式无菌封管器

技术领域

[0001] 本申请涉及医疗器械的技术领域,尤其是涉及一种输液器可悬挂式无菌封管器。

背景技术

[0002] 随着医学科学的迅速发展,能够减轻患者反复穿刺痛苦的静脉留置针已广泛地应用于危重病人的抢救输液、静脉高营养和静脉间歇应用抗生素或其它药物的病人中。

[0003] 在不进行输液时,通常静脉留置针的输液管需要进行封管使用,通常会采用封管器进行连接并注射封管液,但每次使用封管器需要从储存处重新拿取封管器,如果在输液前预先拿取封管器,在输液的漫长过程中需要患者自行保存,容易产生丢失的情况发生,使用起来较为不便。

实用新型内容

[0004] 为了便于封管器的使用和保存,本申请提供一种输液器可悬挂式无菌封管器。

[0005] 本申请提供的一种输液器可悬挂式无菌封管器,采用如下的技术方案:

[0006] 一种输液器可悬挂式无菌封管器,包括一次性预充式封管器和第一弹性挂环,所述一次性预充式封管器可连接在输液管上进行封管,所述第一弹性挂环设置在所述一次性预充式封管器上。

[0007] 通过采用上述技术方案,通过第一弹性挂环的设置,在输液前,可将封管器通过第一弹性挂环挂接在输液管上,当输液完成后,输液管拔出,此时可以将封管器取下,通过一次性预充式封管器进行封管使用,便于封管器的使用和保存。

[0008] 优选的,所述一次性预充式封管器上套设有第二弹性挂环,所述第一弹性挂环成型在所述第二弹性挂环上。

[0009] 通过采用上述技术方案,通过第二弹性挂环的设置,实现了第一弹性挂环与一次性预充式封管器的连接。

[0010] 优选的,所述一次性预充式封管器包括连接座、连接在所述连接座上的封堵头、设置在所述连接座上的输液组件,所述封堵头将所述输液组件封堵在所述连接座内部。

[0011] 通过采用上述技术方案,当需要进行封管时,取下封堵头解除对输液组件的封堵,然后通过输液组件对留置管内输送封堵液,进行封管。

[0012] 优选的,所述连接座上开设有螺纹,所述封堵头螺纹连接在所述连接座上。

[0013] 通过采用上述技术方案,通过螺纹的设置,一方面实现了封堵头与连接座的连接,另一方面螺纹便于连接座与留置管进行连接。

[0014] 优选的,所述输液组件包括固定连接在所述连接座上的输液针头、滑动连接在所述连接座上的活塞,所述活塞与所述输液针头之间设置有用于储存封管液的储存空间。

[0015] 通过采用上述技术方案,当需要使用输液组件进行输液时,输液针头会随着连接座与留置管的连接而穿入留置管中,使用者可以推动活塞从而进行封管液的注入。

[0016] 优选的,所述活塞上设置有便于使用者推动所述活塞的推杆。

[0017] 通过采用上述技术方案,通过推杆的设置,使用者可以通过推杆来推动活塞进行移动,从而实现封管液的注射。

[0018] 优选的,所述推杆上设置有刻度线。

[0019] 通过采用上述技术方案,通过刻度线的设置,便于使用者了解封管液注射情况。

[0020] 优选的,所述连接座上设置有便于使用者推动推杆的折边。

[0021] 通过采用上述技术方案,通过折边的设置,便于使用者推动推杆进行使用。

[0022] 综上所述,本申请包括以下至少一种有益技术效果:

[0023] 1.通过第一弹性挂环的设置,使得封管器可以通过第一弹性挂环挂接在输液管上进行保存,当需要使用时,将封管器取下进行使用,取用方便,便于封管器的即时使用和保存;

[0024] 2.通过一次性预充式封管器的设置,实现了注射封管液的效果。

附图说明

[0025] 图1是本申请实施例中主要体现整体结构的轴测示意图;

[0026] 图2是本申请实施例中主要体现一次性预充式封管器结构的示意图。

[0027] 附图标记:1、一次性预充式封管器;11、连接座;12、封堵头;13、输液组件;131、输液针头;132、活塞;2、第一弹性挂环;3、第二弹性挂环;4、推杆;5、刻度线;6、折边。

具体实施方式

[0028] 以下结合附图1-附图2对本申请作进一步详细说明。

[0029] 本申请实施例公开一种输液器可悬挂式无菌封管器。

[0030] 如图1和2所示,一种输液器可悬挂式无菌封管器包括一次性预充式封管器1和第一弹性挂环2,一次性预充式封管器1包括连接座11、封堵头12、输液组件13,连接座11上开设有螺纹,封堵头12螺纹连接在连接座11上,将连接座11的一端封堵,输液组件13包括输液针头131、活塞132,输液针头131固定连接在连接座11上,活塞132滑动连接在连接座11上,且活塞132与输液针头131之间设置有用于储存封管液的储存空间,封管液预装在储存空间中,且在封堵头12未取下时,输液针头131穿设在封堵头12内,此时无法推动活塞132使得封管液沿输液针头131流出,活塞132上固定连接有便于使用者推动活塞132的推杆4,推杆4上刻有刻度线5,便于使用者了解封管液是否完全排出,连接座11外侧还成型有便于推动推杆4的折边6,使用时,使用者可以旋下封堵头12,然后将连接座11的螺纹部分螺纹连接在留置管的连接处进行连接,在连接座11旋入的过程中,输液针头131会插入留置管中,之后使用者推动推杆4使得活塞132移动,对留置管进行封管液的注射,并通过刻度来了解封管液注射情况,即可完成封堵。

[0031] 如图1和2所示,连接座11上套设有第二弹性挂环3,第二弹性挂环3上成型有第一弹性挂环2,通过第一弹性挂环2的设置,在取用封管器时,可以预先将封管器通过第一弹性挂环2挂接在输液管上,在输液结束后,取下封管器进行使用。

[0032] 本申请实施例的实施原理为:投入实际使用时,在输液前,可将封管器通过第一弹性挂环2挂接在输液管上,在输液结束后,将封管器从输液管上取下,然后取下封堵头12,将连接座11旋入留置管并压动推杆4注射封管液,实现封管。

[0033] 以上均为本申请的较佳实施例,并非依此限制本申请的保护范围,故:凡依本申请的结构、形状、原理所做的等效变化,均应涵盖于本申请的保护范围之内。

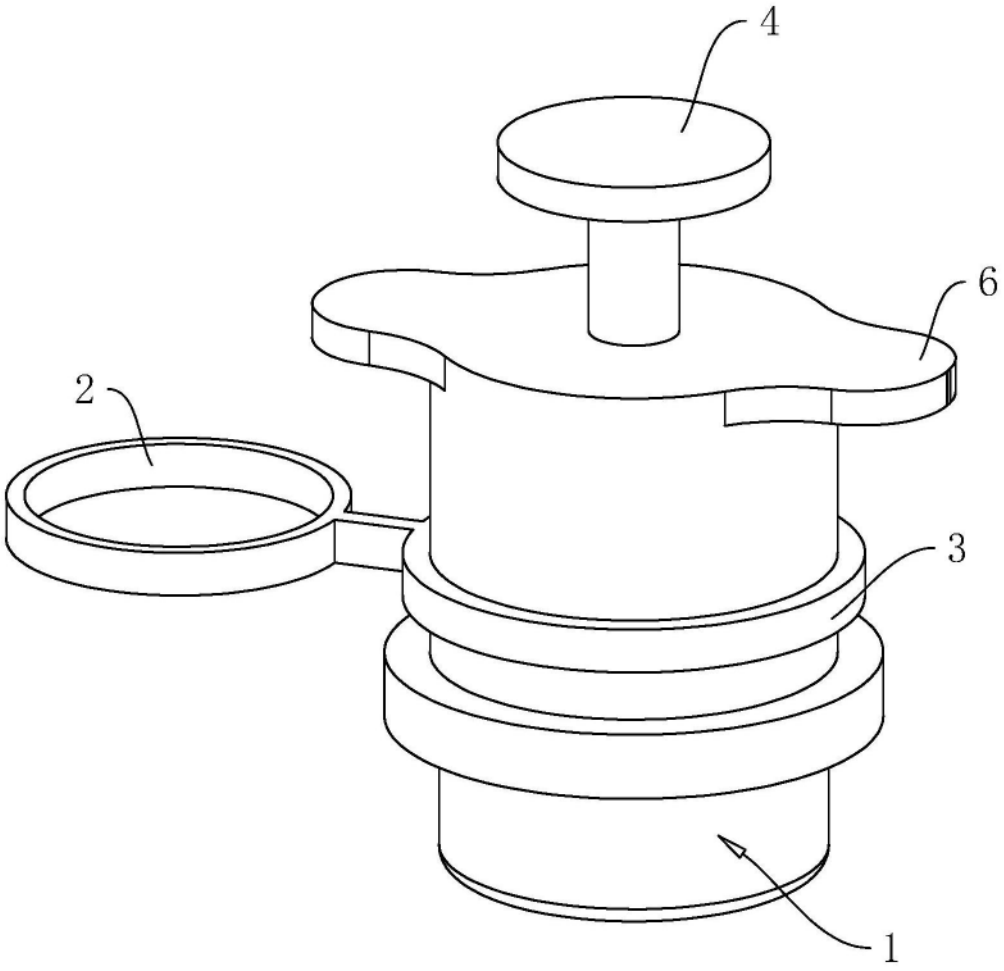

图1

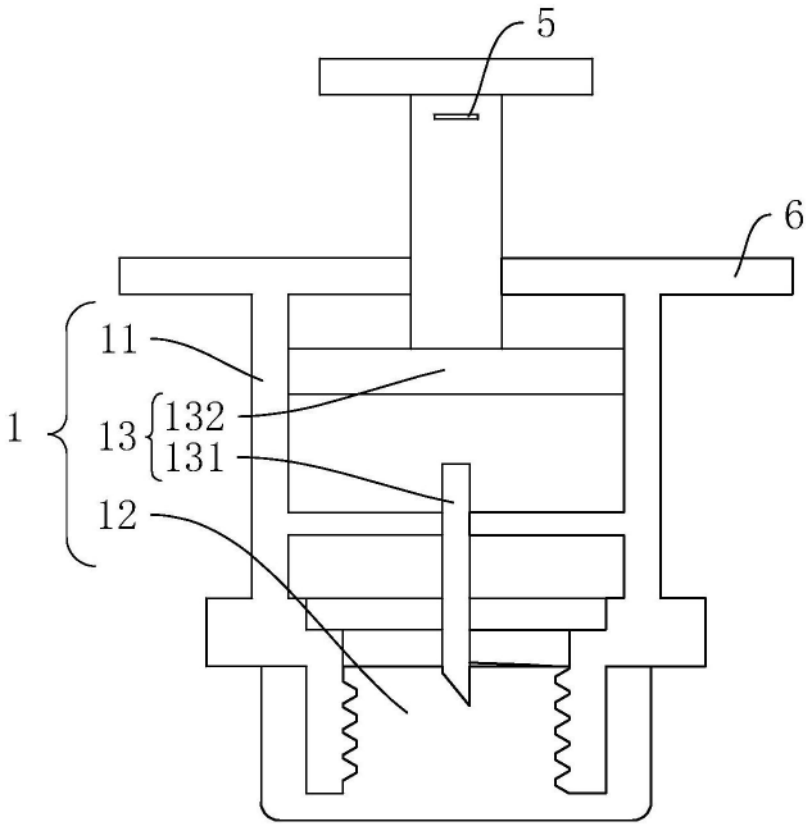

图2