(19)中华人民共和国国家知识产权局

(12)实用新型专利

(10)授权公告号 CN 203255528 U
(45)授权公告日 2013.10.30

(21)申请号 201320282072.0

(22)申请日 2013.05.22

(73)专利权人 广东中烟工业有限责任公司
地址 510283 广东省广州市荔湾区芳村东沙环翠南路88号

(72)发明人 方细玲 谢定海 冯志斌

(74)专利代理机构 广州粤高专利商标代理有限公司 44102
代理人 张月光

(51)Int.Cl.
B65D 85/10(2006.01)
B65D 5/50(2006.01)

权利要求书1页 说明书3页 附图2页

(54)实用新型名称

一种框架纸及应用该框架纸的香烟盒

(57)摘要

本实用新型涉及香烟包装技术领域，更具体地，涉及一种框架纸及应用该框架纸的香烟盒。一种框架纸，其中，包括承托部，设于承托部上的前部和后部，前部与后部之间设有两侧部，前部上设有取烟的开口；框架纸的展开面上包括两侧部折线、承托部第一折线和承托部第二折线，侧部折线设于侧部与前部之间，承托部第一折线设于前部的下端与承托部之间，承托部第二折线设于承托部与后部之间。本实用新型中，由于设置了承托部，承托部对香烟起到支撑的作用，使得香烟不容易漏出；而取烟口可以被设有不干胶的封片严实密封，其密封性也大大提高，使得香烟不容易被沾污，防止香烟受到潮湿作用，也进一步防止了香烟走味。

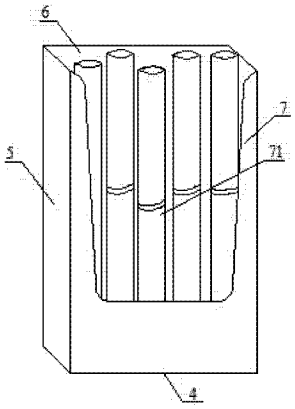

CN 203255528 U

1. 一种框架纸，其特征在于，包括承托部（4），设于承托部（4）上的前部（7）和后部（6），前部（7）与后部（6）之间设有两侧部（5），前部（7）上设有取烟的开口（71）；

框架纸的展开面上包括两侧部折线（8）、承托部第一折线（91）和承托部第二折线（92），侧部折线（8）设于侧部（5）与前部（7）之间，承托部第一折线（91）设于前部（7）的下端与承托部（4）之间，承托部第二折线（92）设于承托部（4）与后部（6）之间。

2. 根据权利要求 1 所述的一种框架纸，其特征在于：所述的开口（71）的宽度为 43mm ～ 45mm，高度为 66mm ～ 68mm。

3. 一种香烟盒，其特征在于包含权利要求 1 或 2 所述的框架纸，包括香烟盒主体（10），香烟盒主体（10）上开有取烟口（11），香烟盒主体（10）上设有能完全覆盖取烟口（11）的封片（20），封片（20）包括固定部（21）和封口部（22），固定部（21）与香烟盒主体（10）固定连接，封口部（22）通过不干胶与香烟盒主体（10）粘合，粘合处位于取烟口（11）的周边处；框架纸设于香烟盒主体（10）内。

4. 根据权利要求 3 所述的一种香烟盒，其特征在于：所述的香烟盒主体（10）包括主体上部（12）和主体前端（13），取烟口（11）设于主体前端（13）上，固定部（21）与主体上部（12）固定连接；封口部（22）通过不干胶与主体前端（13）粘合。

5. 根据权利要求 3 所述的一种香烟盒，其特征在于：所述的不干胶涂在封片（20）内侧面的边缘。

6. 根据权利要求 3 所述的一种香烟盒，其特征在于：所述的不干胶涂在主体前端（13）沿取烟口（11）的周边处。

7. 根据权利要求 3 所述的一种香烟盒，其特征在于：所述的封口部（22）内侧面还设有形状与取烟口（11）对应的复合铝箔纸（30）；所述的封片（20）还包括拉片部 (23)，拉片部 (23) 设于封口部（22）下方。

一种框架纸及应用该框架纸的香烟盒

技术领域

[0001] 本实用新型涉及香烟包装技术领域，更具体地，涉及一种框架纸及应用该框架纸的香烟盒。

背景技术

[0002] 香烟盒是装香烟的盒子，为便于携带，一般是5支装香烟盒，7支装香烟盒，10支装香烟盒，14支装香烟盒，20支装香烟盒。材质有纸质烟盒，铝质烟盒，马口铁烟盒。香烟盒按照软硬程度区分还分为硬包装香烟盒和软包装香烟盒。

[0003] 卷烟框架纸，又称烟舌卡纸，是指用在卷烟硬盒包装内对烟盒起支撑作用的纸，具有较高的挺度、耐破度、平滑度及较优的适度，主要包括铝箔复合卡纸、白卡纸和真空镀铝转移卡纸等。但是现有的框架纸只是设于硬包装香烟盒的上部，而其内的香烟主要是靠香烟盒主体对香烟进行支撑，当香烟盒主体受到破坏时，香烟很容易从香烟盒主体底部露出，因此，不能很好的对香烟进行支撑保护。

发明内容

[0004] 本实用新型为克服上述现有技术所述的至少一种缺陷，提供一种可对香烟进行有效的支撑保护的框架纸，进一步的，提供应用该框架纸的香烟盒，可有效对香烟盒封口，防止香烟被沾污、潮湿和走味。

[0005] 为解决上述技术问题，本实用新型采用的技术方案是：一种框架纸，其中，包括承托部，设于承托部上的前部和后部，前部与后部之间设有两侧部，前部上设有取烟的开口；

[0006] 框架纸的展开面上包括两侧部折线、承托部第一折线和承托部第二折线，侧部折线设于侧部与前部之间，承托部第一折线设于前部的下端与承托部之间，承托部第二折线设于承托部与后部之间。本实用新型中，由于设置了承托部，承托部对香烟起到支撑的作用，使得香烟不容易漏出，而且前部上设有取烟的开口，方便香烟的取出。框架纸选用硬度较高的卡纸，通过上述折线可折叠出完整的框架纸，再把每个边粘结在一起即可，方便使用。

[0007] 进一步的，所述的开口的宽度为43mm～45mm，高度为66mm～68mm。宽度为43mm～45mm可使得手容易的伸入开口中取出香烟，高度为66mm～68mm小于香烟的长度，防止香烟倾斜倒出。

[0008] 一种香烟盒，包含所述的框架纸，包括香烟盒主体，香烟盒主体上开有取烟口，香烟盒主体上设有能完全覆盖取烟口的封片，封片包括固定部和封口部，固定部与香烟盒主体固定连接，封口部通过不干胶与香烟盒主体粘合，粘合处位于取烟口的周边处；框架纸设于香烟盒主体内。框架纸相当于一支架的作用，香烟可在框架纸稳固的防止，而香烟盒主体设于框架纸外部，本方案中，只设一尺寸适中的取烟口，取烟口可以被设有不干胶的封片严实密封，相对于烟盒盖封口，其密封性也大大提高，使得香烟不容易被沾污，防止香烟受到潮湿作用，也进一步防止了香烟走味。

[0009] 进一步的，所述的香烟盒主体包括主体上部和主体前端，取烟口设于主体前端上，固定部与主体上部固定连接；封口部通过不干胶与主体前端粘合。取烟口设于主体前端上，由于主体前端的面积较大，所以取烟口也可相应的设置得较大，这样，人手可方便的伸入取烟口中将香烟取出，而不需要摇晃或者其余多余的动作，使得取烟的速度较快，提高了效率。而固定部与主体上部固定连接，当用户需要取出香烟时，手指捉紧封口部，手指向上运动，封口部脱离主体前端，露出取烟口，但是封片不会脱离香烟盒主体，使得整体的结构连接更加的合理，方便使用。

[0010] 进一步的，所述的不干胶涂在封片内侧面的边缘或所述的不干胶涂在主体前端沿取烟口的周边处。上述两个位置均可涂覆不干胶，使得主体前端与封口部产生粘结作用。

[0011] 进一步的，所述的封口部内侧面还设有形状与取烟口对应的复合铝箔纸。本方案中，整个香烟盒主体可采用现有软包香烟盒通常采用的复合铝箔纸材料，优选可采用可以热压成型的铝箔纸；当封口部内侧面还设有形状与取烟口对应的复合铝箔纸时，整个香烟盒主体的内部即为复合铝箔纸，防止香烟受到潮湿作用，也进一步防止了香烟走味。

[0012] 进一步的，所述的封片还包括拉片部，拉片部设于封口部下方。通过此拉片部，更加方便手指捉紧，通过对拉片部的向上撕拉，即可露出取烟口，取出香烟。

[0013] 与现有技术相比，有益效果是：本实用新型中，由于设置了承托部，承托部对香烟起到支撑的作用，使得香烟不容易漏出；而取烟口可以被设有不干胶的封片严实密封，其密封性也大大提高，使得香烟不容易被沾污，防止香烟受到潮湿作用，也进一步防止了香烟走味。

附图说明

[0014] 图 1 是本实用新型的框架纸整体结构示意图。

[0015] 图 2 是本实用新型的框架纸展开结构示意图。

[0016] 图 3 是本实用新型的香烟盒整体结构示意图。

[0017] 图 4 是实用新型的香烟盒的开启状态整体结构示意图。

具体实施方式

[0018] 附图仅用于示例性说明，不能理解为对本专利的限制；为了更好说明本实施例，附图某些部件会有省略、放大或缩小，并不代表实际产品的尺寸；对于本领域技术人员来说，附图中某些公知结构及其说明可能省略是可以理解的。

[0019] 如图 1、2 所示，一种框架纸，其中，包括承托部 4，设于承托部 4 上的前部 7 和后部 6，前部 7 与后部 6 之间设有两侧部 5，前部 7 上设有取烟的开口 71；本实施例中，由于设置了承托部 4，承托部 4 对香烟起到支撑的作用，使得香烟不容易漏出，而且前部上设有取烟的开口 71，方便香烟的取出。框架纸选用硬度较高的卡纸，通过上述折线可折叠出完整的框架纸，再把每个边粘结在一起即可，方便使用。

[0020] 如图 2 中，框架纸的展开面上包括两侧部折线 8、承托部第一折线 91 和承托部第二折线 92，侧部折线 8 设于侧部 5 与前部 7 之间，承托部第一折线 91 设于前部 7 的下端与承托部 4 之间，承托部第二折线 92 设于承托部 4 与后部 6 之间。将侧部 5 沿两侧部折线 8 向内弯折 90 度，然后将承托部 4 沿承托部第一折线 91 向内弯折 90 度，后部 6 再沿承托部第

二折线 92 再向内弯折 90 度即可形成立体的框架纸，其折叠方式简单。

[0021] 进一步的，开口 71 的宽度 a 为 43mm ～ 45mm，高度 b 为 66mm ～ 68mm。宽度 a 为 43mm ～ 45mm 可使得手容易的伸入开口 71 中取出香烟，高度 b 为 66mm ～ 68mm 小于香烟的长度，防止香烟倾斜倒出。本实施例中，a 为 44mm，b 为 67mm。

[0022] 如图 3、4 所示，一种香烟盒，包含上述框架纸，包括香烟盒主体 10，香烟盒主体 10 上开有取烟口 11，香烟盒主体 10 上设有能完全覆盖取烟口 11 的封片 20，封片 20 包括固定部 21 和封口部 22，固定部 21 与香烟盒主体 10 固定连接，封口部 22 通过不干胶与香烟盒主体 10 粘合，粘合处位于取烟口 11 的周边处；框架纸设于香烟盒主体内。框架纸相当于一支架的作用，香烟可在框架纸稳固的防止，而香烟盒主体 10 设于框架纸外部。

[0023] 本实施例中，当用户需要从香烟盒主体 10 内取出香烟时，只需要把封片 20 与香烟盒主体 10 粘合的三方边缘拉离香烟盒主体 10，露出取烟口 11，然后从取烟口 11 取出香烟，取出香烟后，再把封片 20 与香烟盒主体 10 粘合，封住取烟口 11，由于不干胶的作用，封片 20 可以与香烟盒主体 10 重复粘合。本方案中，只设一尺寸适中的取烟口 11，取烟口 11 可以被设有不干胶的封片严实密封，本实用新型取烟口 11 和设不干胶的封片 20 的设计与折叠封口相比较，其密封性大大提高；而且相对于烟盒盖封口，其密封性也大大提高，使得香烟不容易被沾污，防止香烟受到潮湿作用，也进一步防止了香烟走味。

[0024] 香烟盒主体 10 包括主体上部 12 和主体前端 13，取烟口 11 设于主体前端 13 上，固定部 21 与主体上部 12 固定连接；封口部 22 通过不干胶与主体前端 13 粘合。本实施例中，取烟口 11 设于主体前端 13 上，由于主体前端 13 的面积较大，所以取烟口 11 也可相应的设置得较大，这样，人手可方便的伸入取烟口 11 中将香烟取出，而不需要摇晃或者其余多余的动作，使得取烟的速度较快，提高了效率。而固定部 21 与主体上部 12 固定连接，当用户需要取出香烟时，手指捉紧封口部，手指向上运动，封口部 22 脱离主体前端 13，露出取烟口 11，但是封片 20 不会脱离香烟盒主体 10，使得整体的结构连接更加的合理，方便使用。封片 20 还包括拉片部 23， 拉片部 23 设于封口部 22 下方。通过此拉片部 23，更加方便手指捉紧，通过对拉片部 23 的向上撕拉，即可露出取烟口 11，取出香烟。

[0025] 不干胶涂在封片 20 内侧面的边缘或不干胶涂在主体前端 13 沿取烟口 11 的周边处。上述两个位置均可涂覆不干胶，使得主体前端 13 与封口部 22 产生粘结作用。

[0026] 封口部 22 内侧面还设有形状与取烟口 11 对应的复合铝箔纸 30。本实施例中，整个香烟盒主体 10 可采用现有软包香烟盒通常采用的复合铝箔纸材料，优选可采用可以热压成型的铝箔纸；当封口部内侧面还设有形状与取烟口 11 对应的复合铝箔纸时，整个香烟盒主体的内部即为复合铝箔纸，防止香烟受到潮湿作用，也进一步防止了香烟走味。

[0027] 附图中描述位置关系仅用于示例性说明，不能理解为对本专利的限制。

[0028] 显然，本实用新型的上述实施例仅仅是为清楚地说明本实用新型所作的举例，而并非是对本实用新型的实施方式的限定。对于所属领域的普通技术人员来说，在上述说明的基础上还可以做出其它不同形式的变化或变动。这里无需也无法对所有的实施方式予以穷举。凡在本实用新型的精神和原则之内所作的任何修改、等同替换和改进等，均应包含在本实用新型权利要求的保护范围之内。

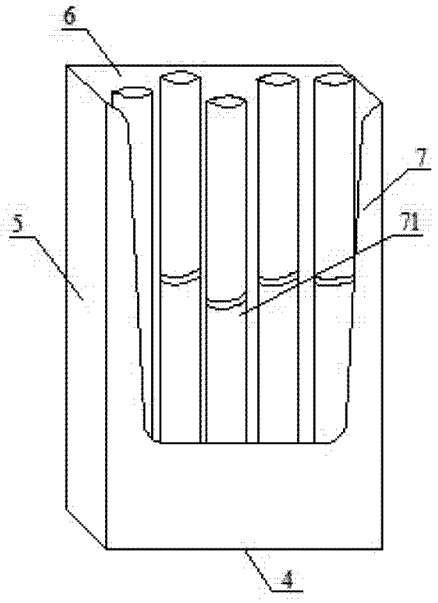

图 1

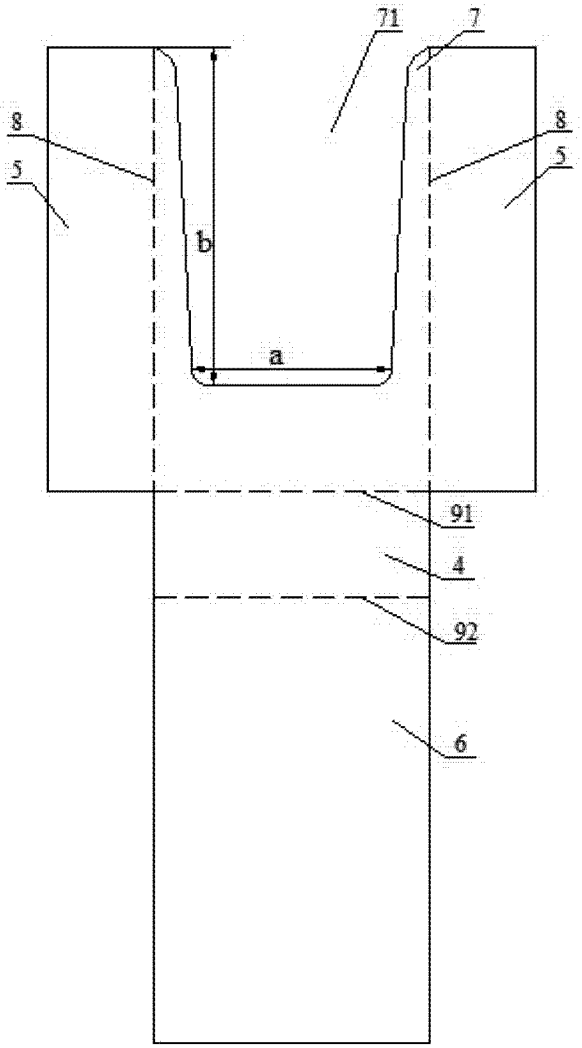

图 2

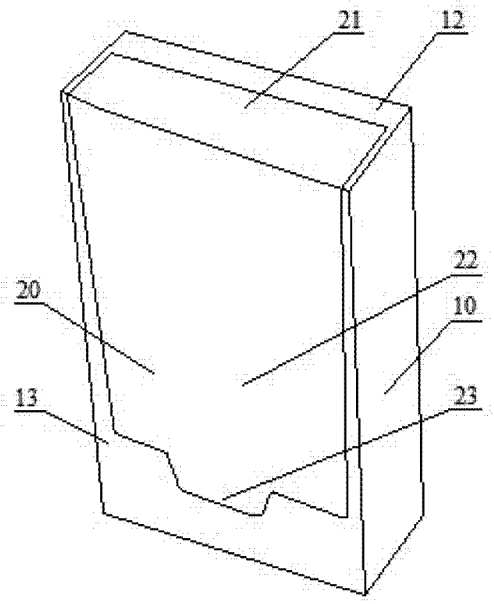

图 3

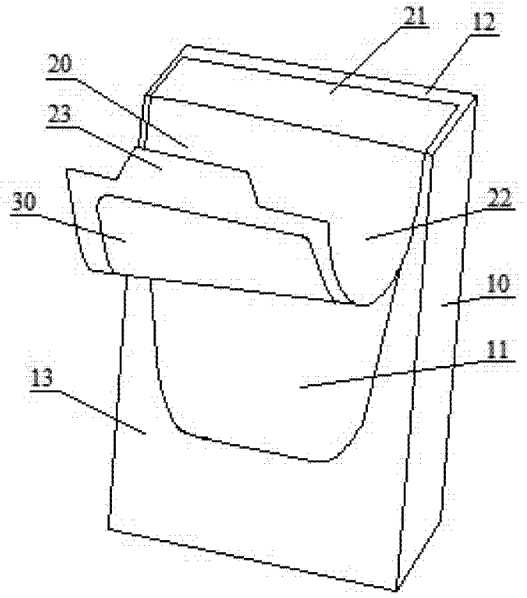

图 4