(19)国家知识产权局

(12)实用新型专利

(10)授权公告号 CN 221238384 U
(45)授权公告日 2024.06.28

(21)申请号 202323090540.7

(22)申请日 2023.11.16

(73)专利权人 江西先行绿通健康科技有限公司
地址 334000 江西省上饶市信州区上饶大道18号5幢3-2(上饶国际医疗旅游先行区)

(72)发明人 商远伟

(74)专利代理机构 南昌合达信知识产权代理事务所(普通合伙) 36142
专利代理师 王玉琳

(51)Int.Cl.
G01C 15/00(2006.01)

权利要求书1页 说明书2页 附图6页

(54)实用新型名称

一种便携式激光定位器

(57)摘要

本实用新型涉及激光定位器领域,尤其涉及一种便携式激光定位器。本实用新型提供了这样一种便携式激光定位器,包括有外壳、固定块、磁铁、安装板、调节架和激光定位器本体等;安装板两侧滑动式安装有外壳,外壳上对称式安装有固定块,固定块上均粘贴有磁铁,同侧的磁铁相吸,安装板上安装有调节架,调节架上转动式安装有激光定位器本体。本实用新型设置有外壳、把手和磁铁,通过把手将安装板两侧滑动式安装的外壳活动式拉开,磁铁活动式相吸,便于激光定位器本体能够快速打开使用和收纳携带,达到便于携带和使用的效果。

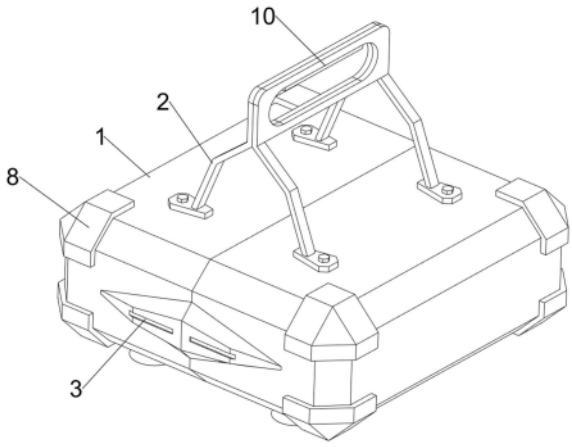

CN 221238384 U

1.一种便携式激光定位器,包括有安装板(5)、调节架(6)和激光定位器本体(7),安装板(5)上安装有调节架(6),调节架(6)上转动式安装有激光定位器本体(7),其特征在于,还包括有外壳(1)、固定块(3)和磁铁(4),安装板(5)两侧滑动式安装有外壳(1),外壳(1)上对称式安装有固定块(3),固定块(3)上均粘贴有磁铁(4),同侧的磁铁(4)活动式相吸。

2.根据权利要求1所述的一种便携式激光定位器,其特征在于,还包括有把手(2),外壳(1)顶部均安装有把手(2)。

3.根据权利要求2所述的一种便携式激光定位器,其特征在于,还包括有防撞块(8),外壳(1)上均设置有若干防撞块(8)。

4.根据权利要求3所述的一种便携式激光定位器,其特征在于,还包括有电动吸盘(9),外壳(1)底部均对称式设置有电动吸盘(9)。

5.根据权利要求4所述的一种便携式激光定位器,其特征在于,还包括有橡胶条(10),把手(2)上设置有橡胶条(10)。

一种便携式激光定位器

技术领域

[0001] 本实用新型涉及激光定位器领域,尤其涉及一种便携式激光定位器。

背景技术

[0002] 激光定位器是一种基于激光技术的测量和定位工具。它通过发射激光束并接收返回的信号,利用光学原理进行测量和计算,从而实现对目标物体的准确定位。这种定位方式具有高精度、高稳定性、高易用性等优点,激光定位器的使用可以提高生产效率、降低成本、提高产品质量等方面具有重要作用,因此在现代工业制造、建筑测量、科研实验等领域得到广泛应用。

[0003] 然而,现有的激光定位器为了更好的对目标物体进行定位,大多数激光定位器都配备有调节机构,此外为了便于携带激光定位器常使用手提盒,因此整体的体积较大,结构固定,不便于携带,给使用带来很大的不便。

[0004] 因此,亟需一种便携式激光定位器。

实用新型内容

[0005] 本实用新型为了克服现有的激光定位器装置整体的体积较大,不便于携带的缺点,本实用新型提供一种便携式激光定位器。

[0006] 为了解决上述技术问题,本实用新型提供了这样一种便携式激光定位器,包括有外壳、固定块、磁铁、安装板、调节架和激光定位器本体,安装板两侧滑动式安装有外壳,外壳上对称式安装有固定块,固定块上均粘贴有磁铁,同侧的磁铁活动式相吸,安装板上安装有调节架,调节架上转动式安装有激光定位器本体。

[0007] 优选地,还包括有把手,外壳顶部均安装有把手。

[0008] 优选地,还包括有防撞块,外壳上均设置有若干防撞块。

[0009] 优选地,还包括有电动吸盘,外壳底部均对称式设置有电动吸盘。

[0010] 优选地,还包括有橡胶条,把手上设置有橡胶条。

[0011] 本实用新型的有益效果:

[0012] 本实用新型设置有外壳、把手和磁铁,通过把手将安装板两侧滑动式安装的外壳活动式拉开,磁铁活动式相吸,便于激光定位器本体能够快速打开使用和收纳携带,达到便于携带和使用的效果。

附图说明

[0013] 图1为本实用新型的第一种立体结构示意图。

[0014] 图2为本实用新型的第二种立体结构示意图。

[0015] 图3为本实用新型的局部剖视结构示意图。

[0016] 图4为本实用新型外壳、固定块、磁铁等零部件的立体结构示意图。

[0017] 图5为本实用新型的第一种部分立体结构示意图。

[0018] 图6为本实用新型的第二种部分立体结构示意图。

[0019] 附图中的标记为:1-外壳,2-把手,3-固定块,4-磁铁,5-安装板,6-调节架,7-激光定位器本体,8-防撞块,9-电动吸盘,10-橡胶条。

具体实施方式

[0020] 下面结合附图和实施例对本实用新型作进一步的说明。

[0021] 实施例1

[0022] 一种便携式激光定位器,如图1-图6所示,包括有外壳1、把手2、固定块3、磁铁4、安装板5、调节架6和激光定位器本体7,安装板5底部滑动式设置有两个外壳1,外壳1上靠近中间的一侧均设置有把手2,两个外壳1合并时成为一个手提盒,便于对装置进行携带,外壳1的前后均设置有类似三角形的固定块3,同一侧的固定块3合并时成为一个菱形,固定块3靠中间的一侧均粘贴有磁铁4,同一侧的固定块3合并成为菱形时其上的磁铁4相吸进行固定,安装板5中部安装有调节架6,调节架6为若干安装杆铰接结构,能够进行高度和角度的调节,调节架6上转动式设置有激光定位器本体7。

[0023] 如图4所示,还包括有防撞块8、电动吸盘9和橡胶条10,每个外壳1上均设置有防撞块8,防撞块8能够在受到撞击时进行缓冲,对内部的激光定位器本体7和其他部件进行保护,外壳1底部各安装有两个电动吸盘9,通过电动吸盘9能够将外壳1固定在使用位置,把手2握手位置均粘贴有橡胶条10,对手部进行防护防止长时间携带装置造成手部磨损。

[0024] 当需要进行激光定位时,先将外壳1放置在所需要进行激光定位的位置,通过两侧的把手2将外壳1拉开,同时同一侧相吸的磁铁4分离,使得安装板5上的激光定位器本体7露出能够进行使用,然后启动电动吸盘9产生吸力使得外壳1均固定吸附在地面上,通过调节架6进行调节,将调节架6拉起并转动至所需角度,使得激光定位器本体7能够调节至所需的高度和角度进行激光定位工作,达到便于对不同的位置进行激光定位的效果,使用时若外壳1受到撞击,周边的防撞块8能够起到一定的缓冲防护作用,避免内部的激光定位器本体7受到损坏,造成较大的损失。以上所述实施例仅表达了本实用新型的优选实施方式,其描述较为具体和详细,但并不能因此而理解为对本实用新型专利范围的限制。应当指出的是,对于本领域的普通技术人员来说,在不脱离本实用新型构思的前提下,还可以做出若干变形、改进及替代,这些都属于本实用新型的保护范围。因此,本实用新型专利的保护范围应以所附权利要求为准。

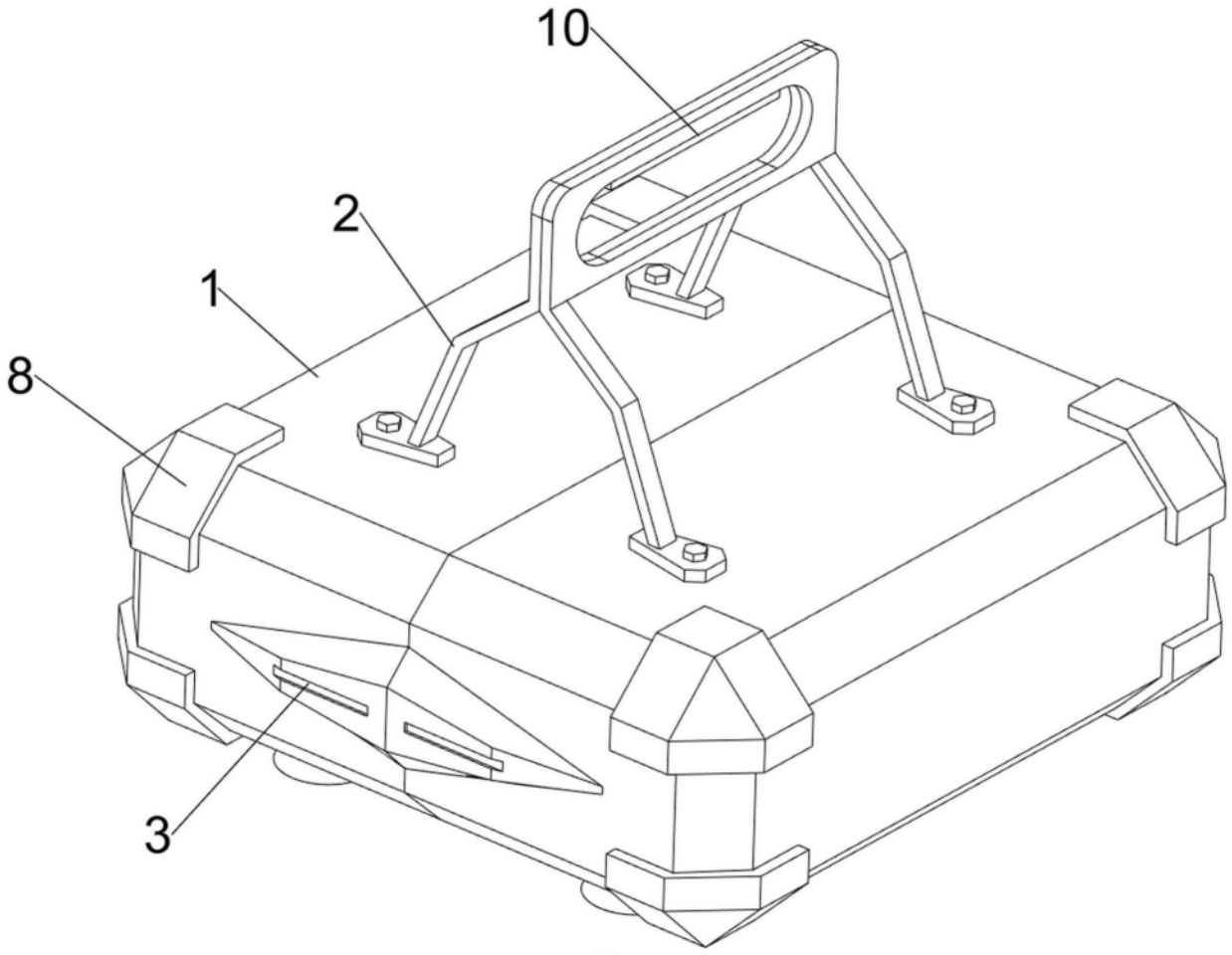

图1

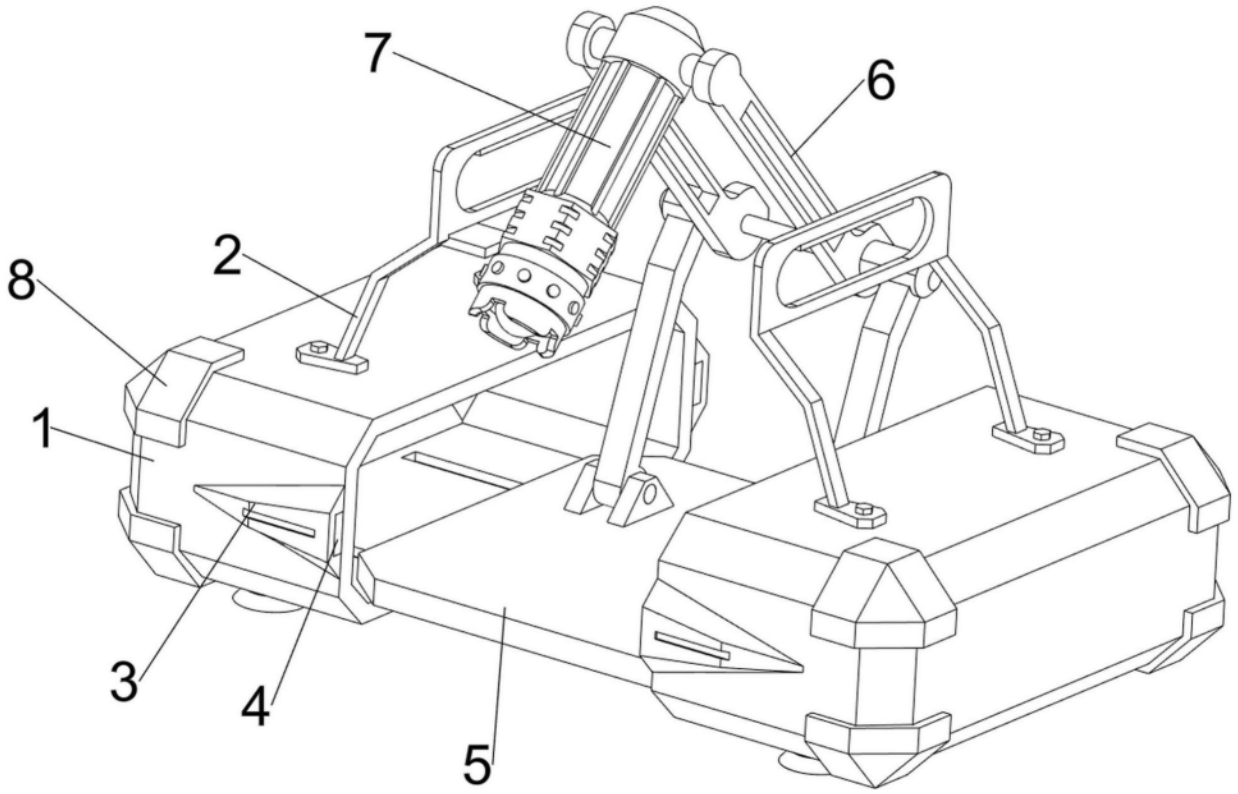

图2

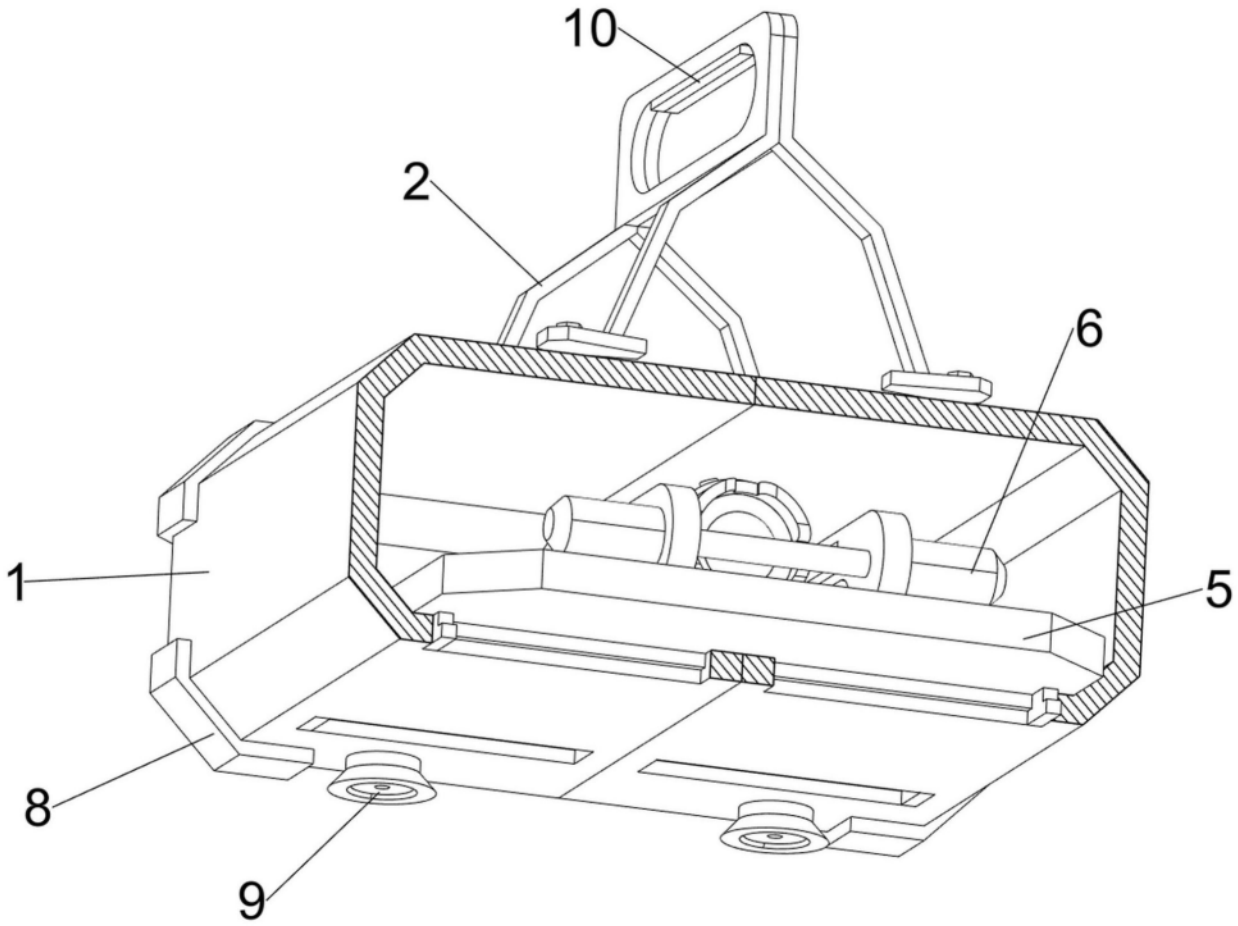

图3

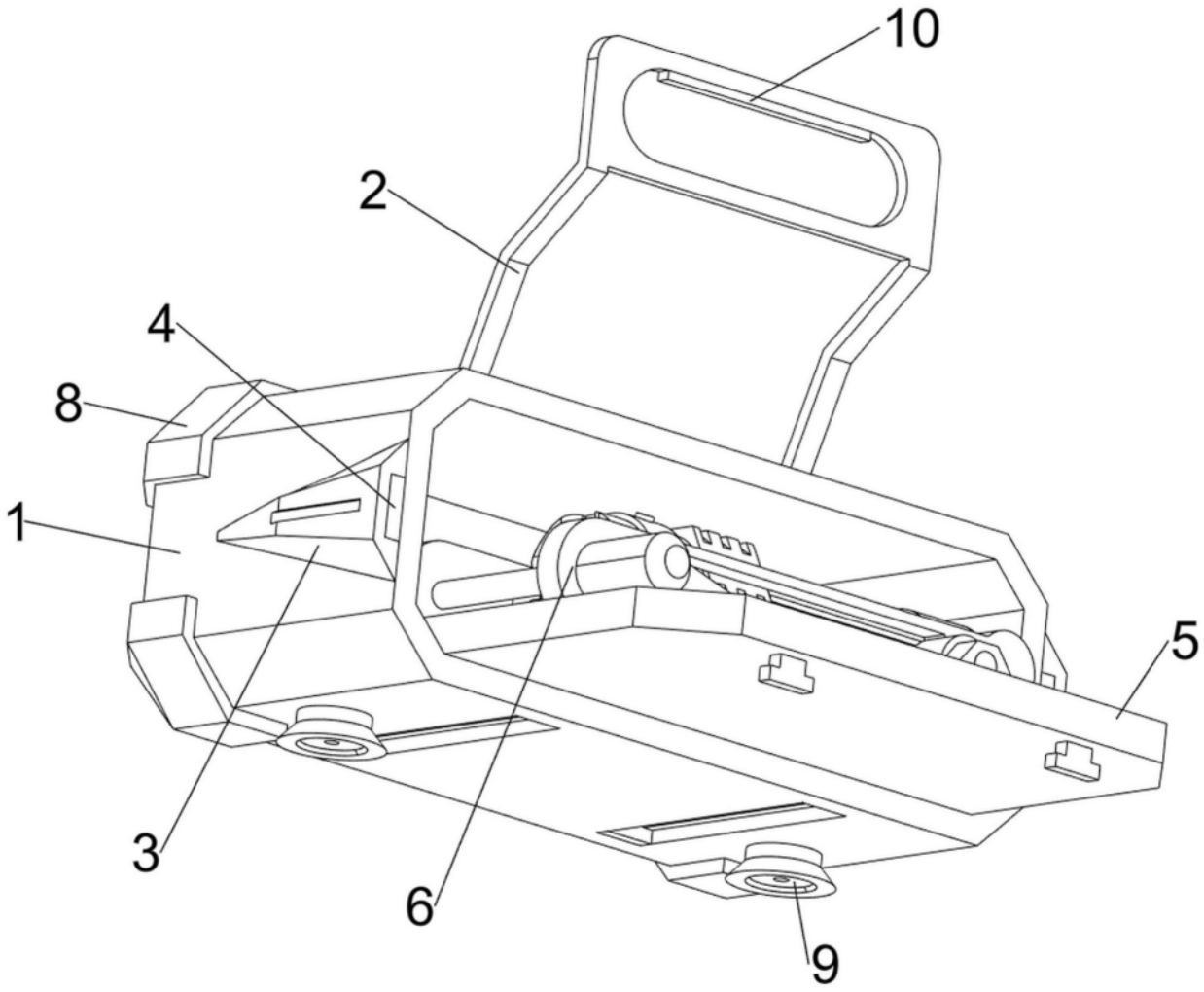

图4

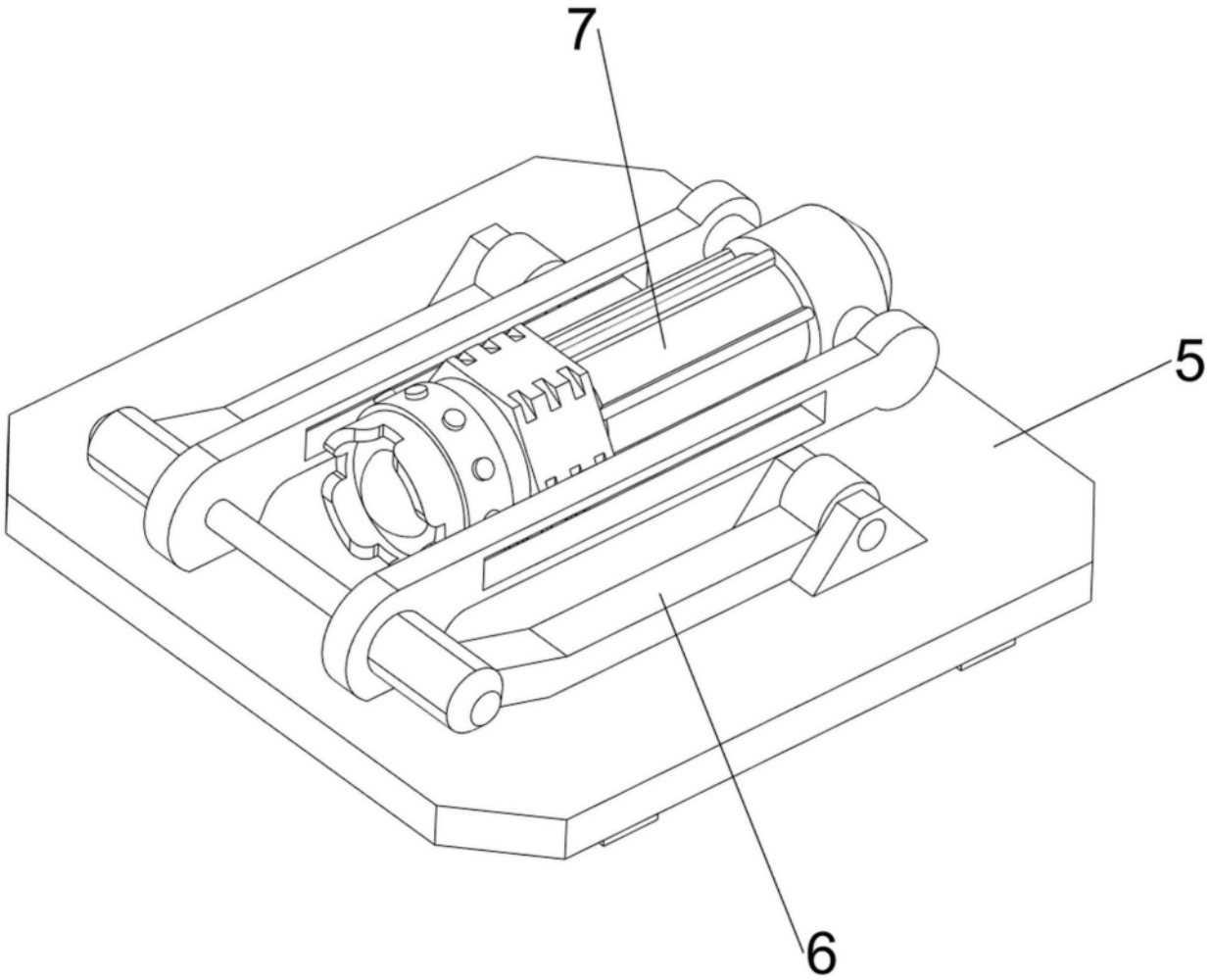

图5

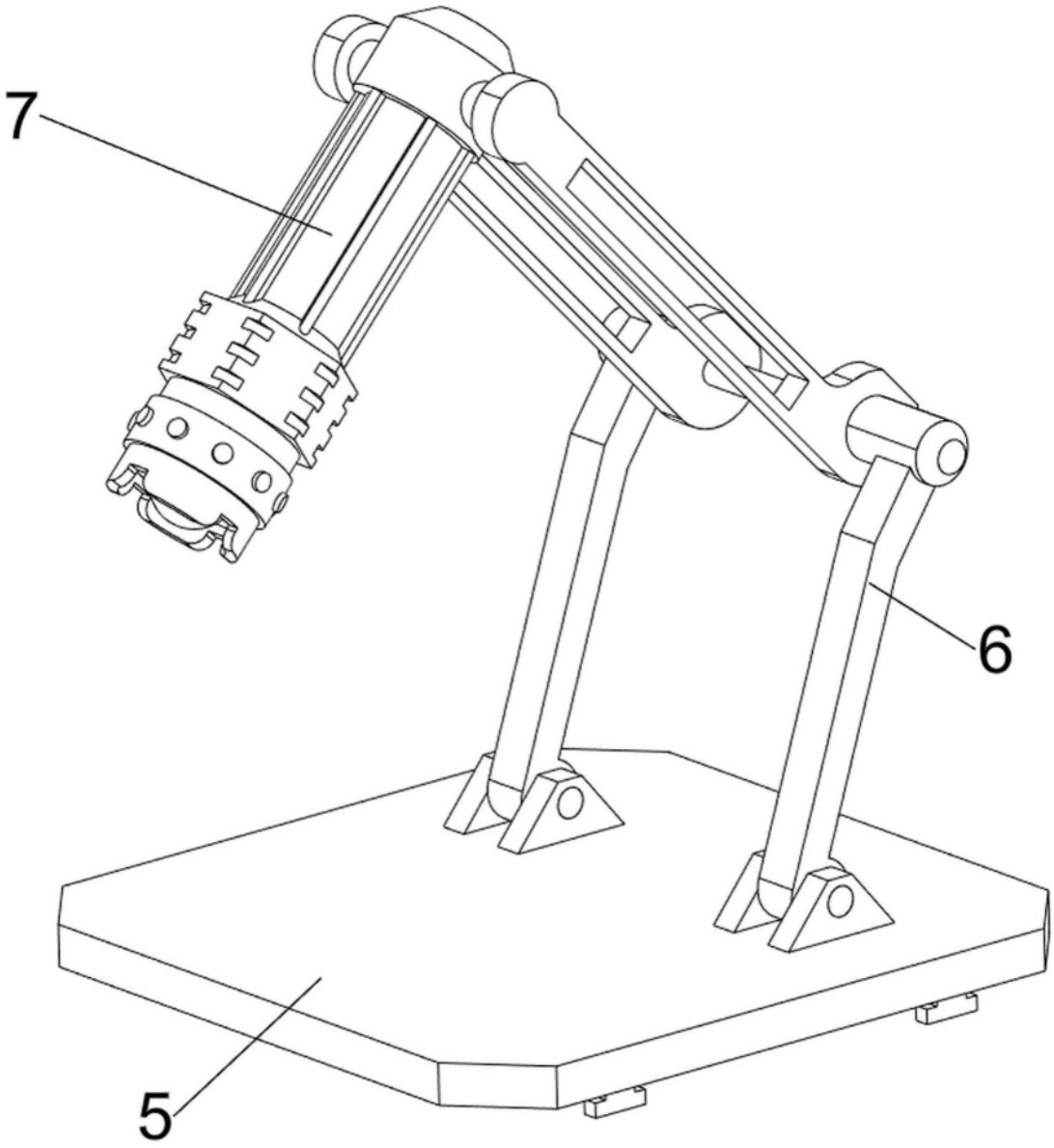

图6