[19] 中华人民共和国国家知识产权局

[51] Int. Cl.
A61B 18/14 (2006.01)
A61B 1/06 (2006.01)

[12] 实用新型专利说明书

专利号 ZL 200820167188.9

[45] 授权公告日 2009 年 8 月 19 日

[11] 授权公告号 CN 201290762Y

[22] 申请日 2008.10.31
[21] 申请号 200820167188.9
[73] 专利权人 杭州康基医疗器械有限公司
地址 311500 浙江省杭州市(桐庐县)桐君街道梅林路 298 号
[72] 发明人 钟 鸣 申屠银光

[74] 专利代理机构 杭州天欣专利事务所
代理人 陈 红
权利要求书 1 页 说明书 2 页 附图 1 页

[54] 实用新型名称

直视微创电分离钩

[57] 摘要

本实用新型涉及一种直视微创电分离钩，专用于人体在手术中止血。本实用新型包括手柄、钳杆、电钩、绝缘套、电源插座、消毒冲洗器和消毒杆，手柄固定在钳杆上，绝缘套套在钳杆的外表面，电源插座穿过手柄固定在钳杆上，消毒冲洗器与钳杆连成一体，其特征在于：还设置有电钩，该电钩固定在钳杆的一端，并与钳杆连成一体。本实用新型结构设计合理简单，切口小，减低了受感染的危险性；且止血效果好、手术方便安全。

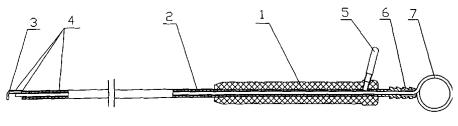

1、一种直视微创电分离钩，包括手柄、钳杆、绝缘套、电源插座、消毒冲洗器和消毒杆，手柄固定在钳杆上，绝缘套套在钳杆的外表面，电源插座穿过手柄固定在钳杆上，消毒冲洗器与钳杆连成一体，其特征在于：还设置有电钩，该电钩固定在钳杆的一端，并与钳杆连成一体。

2、根据权利要求 1 所述的直视微创电分离钩，其特征在于：所述的电钩上套有绝缘套。

直视微创电分离钩

技术领域

本实用新型涉及一种分离钳，特别是一种直视微创电分离钩，专用于人体在手术中止血，属于医疗器械领域。

背景技术

传统的外科手术，一般都要在病人的皮肉上，切开一道切口，短则 6-10 公分，长则 10-15 公分或更长。在人体微创手术过程中，一旦在人体体内发现病灶，需要切除，在切除手术过程中，体内器官需要查找和分离，在分离过程中会出现大量出血，现有技术：一是在手术过程中需要在人体体内进行气腹，使手术有一定的空间，手术时间长，病人难受，伤口愈合慢，如果病人身体虚弱伤口愈合效果就更差；二是用手术刀进行切割，使体内器官分离，需要多道手术，工作麻烦；三是用电凝钳对人体体内出血部位进行电击止血，手术效果不好。

发明内容

本实用新型的目的是克服现有技术中所存在的上述问题，而提供一种结构设计合理、创伤小的直视微创电分离钩。

本实用新型解决其技术问题所采用的技术方案是：该直视微创电分离钩包括手柄、钳杆、绝缘套、电源插座、消毒冲洗口和消毒杆，手柄固定在钳杆上，绝缘套套在钳杆的外表面，电源插座穿过手柄固定在钳杆上，消毒冲洗口与钳杆连成一体，其特征在于：还设置有电钩，该电钩固定在钳杆的一端，并与钳杆连成一体。

本实用新型所述的电钩上套有绝缘套。

本实用新型与现有技术相比其有益效果是：结构设计合理简单，只需切开 2-3 厘米，使用专用拉钩使切口拉伸，将冷光源光束通过导光束集中到人体体内，既可以使手术医生清晰地直接看清体内各部位，而且又因切口小减低了受感染的危险性。且止血效果好、手术方便安全。

附图说明

图 1 为本实用新型实施例的整体结构示意图。

图 2 为本实用新型消毒杆的结构示意图。

图中：1 手柄、2 钳杆、3 电钩、4 绝缘套、5 电源插座、6 消毒冲洗器、7 消毒杆。

具体实施方式

参见图 1—图 2，本实用新型主要由手柄 1、钳杆 2、电钩 3、绝缘套 4、电源插座 5、消毒冲洗器 6 和消毒杆 7 组成。手柄 1 固定在钳杆 2 上，绝缘套 4 套在钳杆 2 的外表面，电源插座 5 穿过手柄 1 固定在钳杆 2 上，消毒冲洗器 6 与钳杆 2 连成一体；电钩 3 固定在钳杆 2 的一端，并与钳杆 2 连成一体；电钩 3 上也套有绝缘套 4，电钩 3 的头部为直角。消毒杆 7 可以穿入钳杆 2 内，也可以拉出钳杆 2。

使用时，用电钩 3 来分离人体体内器官。

本实用新型的电分离，是应用高频单电源电凝的工作原理，可根据人体腹腔内出血部位出血量的情况，设定和调整安全电流。在分离体内器官的过程中，发现血管破裂造成出血，可以接上电源进行电凝止血；钳杆 2 和电钩 3 套有绝缘套 4，使手术更为安全方便。

本实用新型的消毒杆 7，可以用高温消毒。

本实用新型所述的直视微创，是在手术过程中不用气腹，在直视下进行手术，不需要在人体体内有一定的空间。直视微创电分离钩是专用于直视微创手术，当手术中分离人体器官出现大量出血时止血专用的电分离钩。

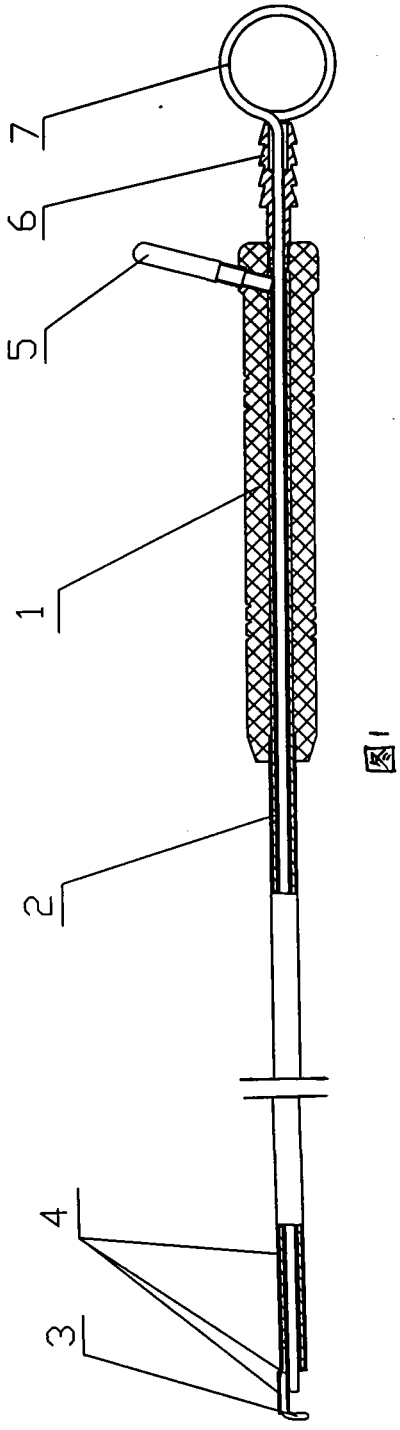

图1

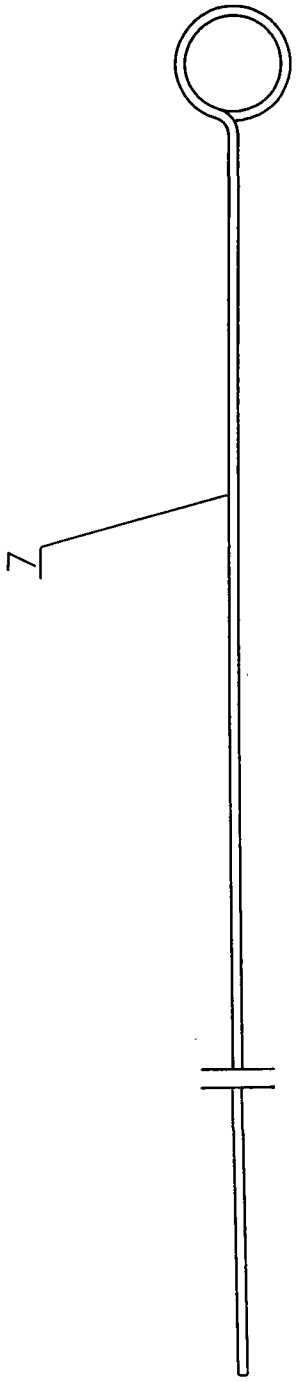

图2