(19)国家知识产权局

(12)实用新型专利

(10)授权公告号 CN 217030650 U
(45)授权公告日 2022.07.22

(21)申请号 202220698439.6

(22)申请日 2022.03.29

(73)专利权人 江苏省徐州环境监测中心
地址 221000 江苏省徐州市新城区彭祖大道与太行路交叉路口西

(72)发明人 翟晓永 吴涛 彭宏森

(74)专利代理机构 徐州创荣知识产权代理事务所(普通合伙) 32353
专利代理师 晏荣府

(51)Int.Cl.
F16M 11/24(2006.01)
F16M 11/04(2006.01)

权利要求书1页 说明书3页 附图3页

(54)实用新型名称

一种新型噪声仪支架

(57)摘要

本实用新型公开了一种新型噪声仪支架，包括柱形板体，所述柱形板体的外侧壁对称铰接有三个支撑脚，三个所述支撑脚上均焊接有铰接板，所述柱形板体的中部通过轴承转动连接有螺纹杆，所述螺纹杆的底端贯穿柱形板体的上表面且焊接有旋钮，所述螺纹杆的外侧壁转动连接有螺纹板，本装置通过L型夹板、T型滑块、T型滑槽和限位杆可以更加快速的将噪声仪的位置进行固定，随后通过旋钮可以使螺纹杆进行转动，从而使支撑脚进行转动，完成对本装置高度的调整工作，从而使本装置更加方便快捷的进行噪声检测的工作，在进行噪声检测的过程中还可以对风速、风向进行检测，从而便于进行噪声的分析工作。

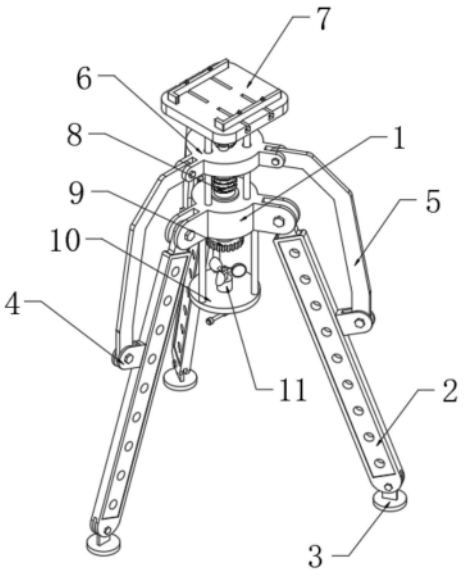

CN 217030650 U

1.一种新型噪声仪支架,包括柱形板体(1),其特征在于:所述柱形板体(1)的外侧壁对称铰接有三个支撑脚(2),三个所述支撑脚(2)上均焊接有铰接板(4),所述柱形板体(1)的中部通过轴承转动连接有螺纹杆(8),所述螺纹杆(8)的底端贯穿柱形板体(1)的上表面且焊接有旋钮(9),所述螺纹杆(8)的外侧壁转动连接有螺纹板(6),所述螺纹板(6)的外侧壁对称铰接有三个连接杆(5),三个所述连接杆(5)远离螺纹板(6)的一端分别铰接于三个铰接板(4)上,所述螺纹杆(8)的顶部通过轴承转动连接有顶板(7),所述顶板(7)的上表面对称设有两个L型夹板(15),所述顶板(7)的上表面对称开设有四个T型滑槽(17),两个所述L型夹板(15)的下表面均焊接有两个T型滑块(19),所述T型滑块(19)滑动连接于T型滑槽(17)的内部,所述T型滑槽(17)的内部底壁均匀的开设有限位槽(18),所述L型夹板(15)上设有限位杆(16),所述限位杆(16)从上至下依次贯穿L型夹板(15)和T型滑块(19)且插接于限位槽(18)的内部。

2.根据权利要求1所述的一种新型噪声仪支架,其特征在于:所述柱形板体(1)的下表面焊接有安装架(10)。

3.根据权利要求2所述的一种新型噪声仪支架,其特征在于:所述安装架(10)的上表面安装有风速检测仪(11)。

4.根据权利要求2所述的一种新型噪声仪支架,其特征在于:所述安装架(10)的下表面安装有风向检测仪(12)。

5.根据权利要求1所述的一种新型噪声仪支架,其特征在于:所述顶板(7)的下表面一角安装有激光测距仪(13)。

6.根据权利要求1所述的一种新型噪声仪支架,其特征在于:所述柱形板体(1)的上表面均匀的焊接有限位支撑杆(14)。

7.根据权利要求6所述的一种新型噪声仪支架,其特征在于:所述限位支撑杆(14)的顶部贯穿螺纹板(6)且焊接于顶板(7)的下表面。

8.根据权利要求1所述的一种新型噪声仪支架,其特征在于:三个所述支撑脚(2)的底端均铰接有底板(3)。

一种新型噪声仪支架

技术领域

[0001] 本实用新型涉及噪声检测技术领域，具体为一种新型噪声仪支架。

背景技术

[0002] 在进行户外的噪声检测工作中，需要将噪声仪固定在一定高度，从而更加方便的进行检测，但现有的支架一般都是用于摄像机或手机的支撑固定工作，对于噪声仪来说，由于噪声仪的外观形状不同，所以传统的支架无法高效的完成对噪声仪的支撑固定工作。

[0003] 为此，提出一种新型噪声仪支架。

发明内容

[0004] 本实用新型的目的在于提供一种新型噪声仪支架，以解决上述背景技术中提出的问题。

[0005] 为实现上述目的，本实用新型提供如下技术方案：一种新型噪声仪支架，包括柱形板体，所述柱形板体的外侧壁对称铰接有三个支撑脚，三个所述支撑脚上均焊接有铰接板，所述柱形板体的中部通过轴承转动连接有螺纹杆，所述螺纹杆的底端贯穿柱形板体的上表面且焊接有旋钮，所述螺纹杆的外侧壁转动连接有螺纹板，所述螺纹板的外侧壁对称铰接有三个连接杆，三个所述连接杆远离螺纹板的一端分别铰接于三个铰接板上，所述螺纹杆的顶部通过轴承转动连接有顶板，所述顶板的上表面对称设有两个L型夹板，所述顶板的上表面对称开设有四个T型滑槽，两个所述L型夹板的下表面均焊接有两个T型滑块，所述T型滑块滑动连接于T型滑槽的内部，所述T型滑槽的内部底壁均匀的开设有限位槽，所述L型夹板上设有限位杆，所述限位杆从上至下依次贯穿L型夹板和T型滑块且插接于限位槽的内部。

[0006] 优选的：所述柱形板体的下表面焊接有安装架。

[0007] 优选的：所述安装架的上表面安装有风速检测仪。

[0008] 优选的：所述安装架的下表面安装有风向检测仪。

[0009] 优选的：所述顶板的下表面一角安装有激光测距仪。

[0010] 优选的：所述柱形板体的上表面均匀的焊接有限位支撑杆。

[0011] 优选的：所述限位支撑杆的顶部贯穿螺纹板且焊接于顶板的下表面。

[0012] 优选的：三个所述支撑脚的底端均铰接有底板。

[0013] 与现有技术相比，本实用新型的有益效果是：本装置通过L型夹板、T型滑块、T型滑槽和限位杆可以更加快速的将噪声仪的位置进行固定，随后通过旋钮可以使螺纹杆进行转动，从而使支撑脚进行转动，完成对本装置高度的调整工作，从而使本装置更加方便快捷的进行噪声检测的工作，在进行噪声检测的过程中还可以对风速、风向进行检测，从而便于进行噪声的分析工作。

附图说明

[0014] 图1为本实用新型的结构示意图；

[0015] 图2为本实用新型的仰视结构示意图；

[0016] 图3为本实用新型顶板的结构示意图；

[0017] 图4为本实用新型顶板的剖切结构示意图。

[0018] 图中：1、柱形板体；2、支撑脚；3、底板；4、铰接板；5、连接杆；6、螺纹板；7、顶板；8、螺纹杆；9、旋钮；10、安装架；11、风速检测仪；12、风向检测仪；13、激光测距仪；14、限位支撑杆；15、L型夹板；16、限位杆；17、T型滑槽；18、限位槽；19、T型滑块。

具体实施方式

[0019] 下面将结合本实用新型实施例中的附图，对本实用新型实施例中的技术方案进行清楚、完整地描述。

实施例

[0020] 请参阅图1-4，本实用新型提供一种技术方案：一种新型噪声仪支架，包括柱形板体1，柱形板体1的外侧壁对称铰接有三个支撑脚2，三个支撑脚2上均焊接有铰接板4，柱形板体1的中部通过轴承转动连接有螺纹杆8，螺纹杆8的底端贯穿柱形板体1的上表面且焊接有旋钮9，螺纹杆8的外侧壁转动连接有螺纹板6，螺纹板6的外侧壁对称铰接有三个连接杆5，三个连接杆5远离螺纹板6的一端分别铰接于三个铰接板4上，螺纹杆8的顶部通过轴承转动连接有顶板7，顶板7的上表面对称设有两个L型夹板15，顶板7的上表面对称开设有四个T型滑槽17，两个L型夹板15的下表面均焊接有两个T型滑块19，T型滑块19滑动连接于T型滑槽17的内部，T型滑槽17的内部底壁均匀的开设有限位槽18，L型夹板15上设有限位杆16，限位杆16从上至下依次贯穿L型夹板15和T型滑块19且插接于限位槽18的内部。

[0021] 如图1所示：柱形板体1的下表面焊接有安装架10；通过以上设置，便于安装风速检测仪11和风向检测仪12。

[0022] 如图1所示：安装架10的上表面安装有风速检测仪11；通过以上设置，对风速进行检测。

[0023] 如图2所示：安装架10的下表面安装有风向检测仪12；通过以上设置，对风向进行检测。

[0024] 如图2所示：顶板7的下表面一角安装有激光测距仪13；通过以上设置，对顶板7与地面的距离进行检测。

[0025] 如图2所示：柱形板体1的上表面均匀的焊接有限位支撑杆14；通过以上设置，对顶板7的位置进行固定和支撑，同时对螺纹板6的位置进行限制。

[0026] 如图2所示：限位支撑杆14的顶部贯穿螺纹板6且焊接于顶板7的下表面；通过以上设置，便于对顶板7和螺纹板6的位置进行支撑和限制。

[0027] 如图1所示：三个支撑脚2的底端均铰接有底板3；通过以上设置，可以使本装置更加方便的放置在地面。

[0028] 工作原理：首先将噪声仪放置顶板7上，然后推动两个L型夹板15，两个L型夹板15通过T型滑块19和T型滑槽17进行移动，当L型夹板15将噪声仪夹紧后，将限位杆16插入限位

槽18的内部，从而将L型夹板15的位置进行固定，同时可以将噪声仪的位置进行固定，当噪声仪的位置固定完成后，转动旋钮9，旋钮9的转动可以使螺纹杆8进行转动，螺纹杆8的转动可以使螺纹板6进行移动，在螺纹板6进行上下移动的过程中，通过铰接的连接杆5可以使支撑脚2进行转动，从而调整本装置的高度，同时可以通过激光测距仪13对高度进行检测，在进行检测的过程中还可以通过风速检测仪11和风向检测仪12对风向和风速进行检测，从而便于进行噪声仪的检测工作。

[0029] 尽管已经示出和描述了本实用新型的实施例，对于本领域的普通技术人员而言，可以理解在不脱离本实用新型的原理和精神的情况下可以对这些实施例进行多种变化、修改、替换和变型，本实用新型的范围由所附权利要求及其等同物限定。

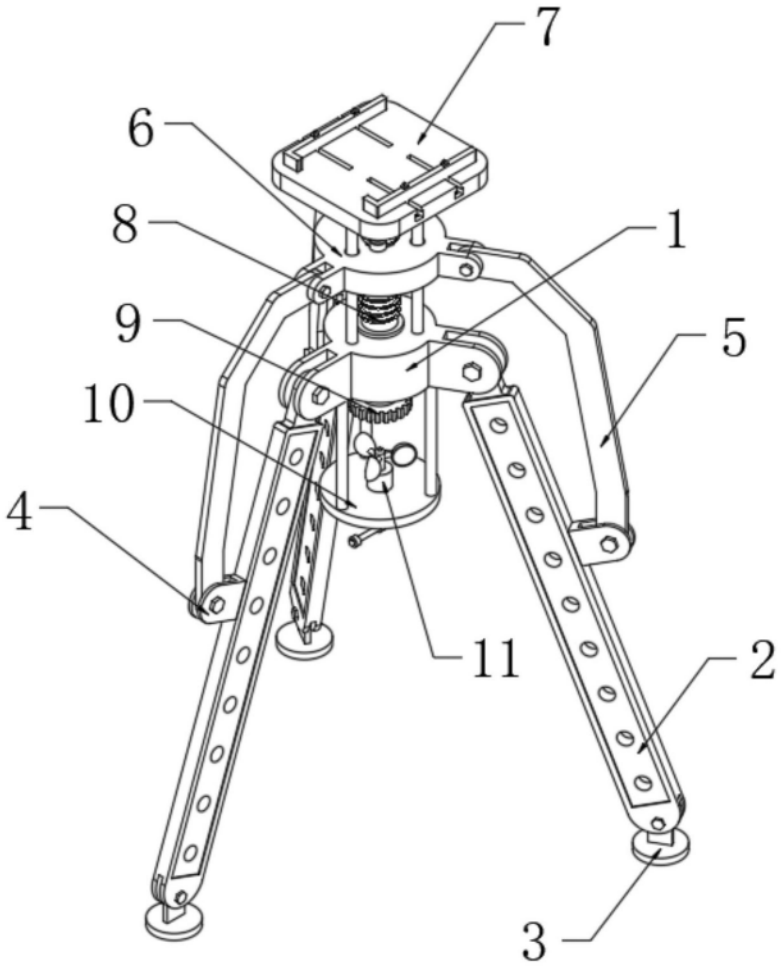

图1

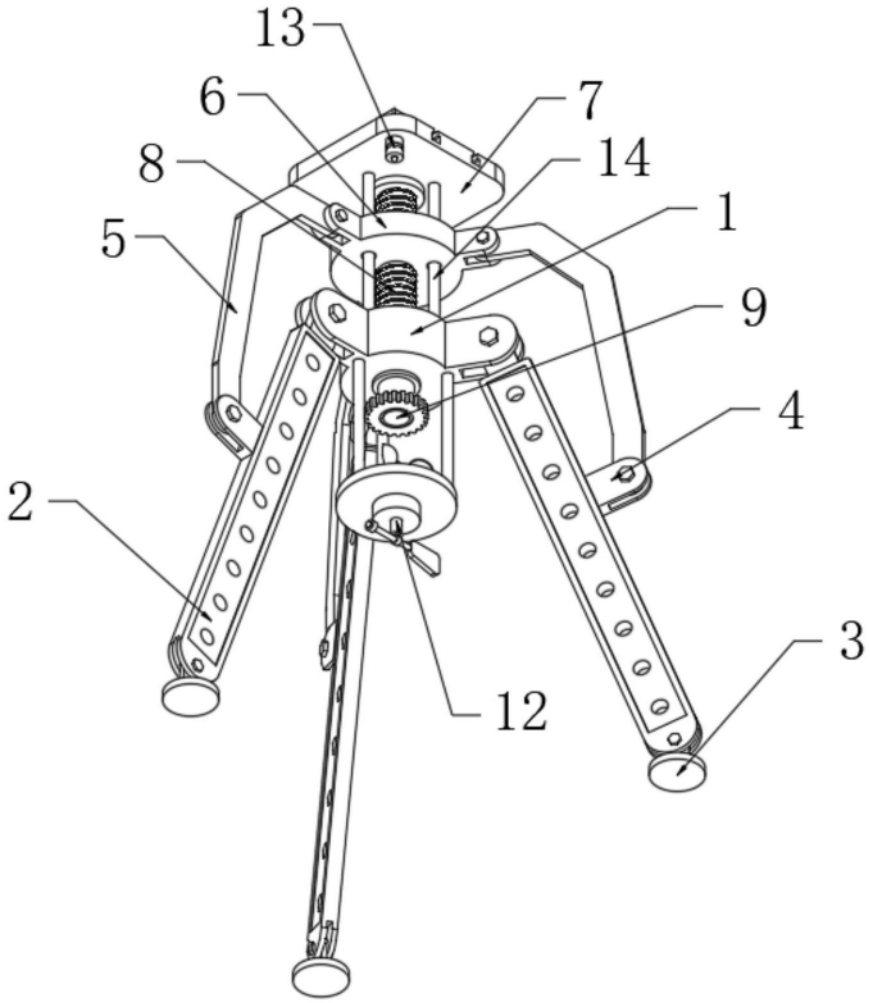

图2

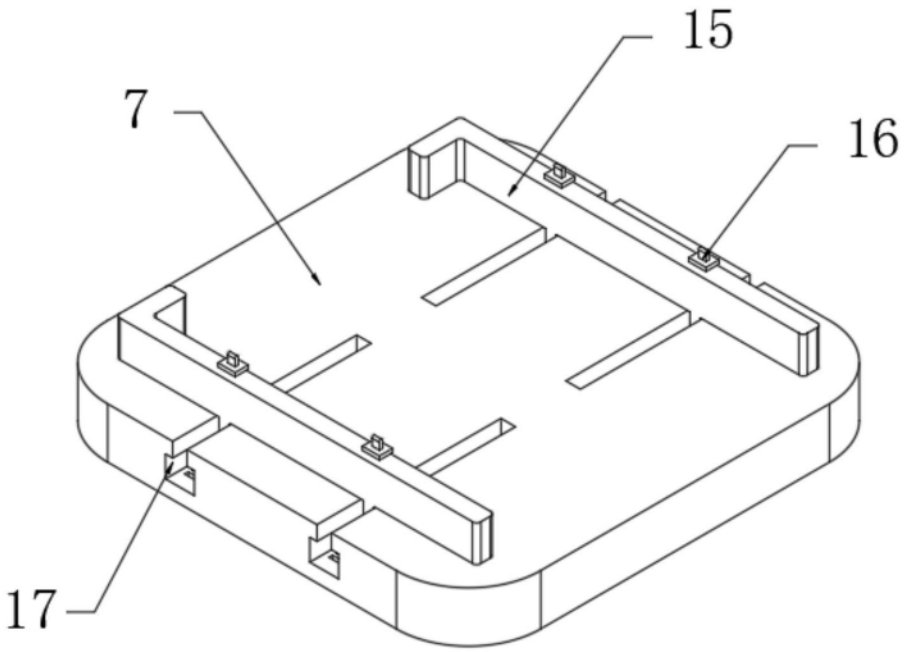

图3

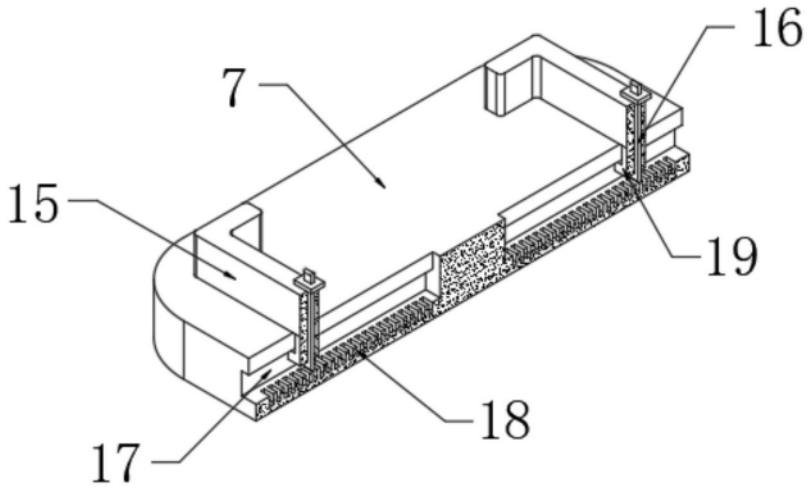

图4