(19)国家知识产权局

(12)实用新型专利

(10)授权公告号 CN 220630634 U
(45)授权公告日 2024.03.22

(21)申请号 202320962217.5

(22)申请日 2023.04.25

(73)专利权人 永仁创能农业科技开发有限公司
地址 675000 云南省楚雄彝族自治州永仁县猛虎乡猛虎村委会农场组8号

(72)发明人 林洁

(74)专利代理机构 杭州寒武纪知识产权代理有限公司 33271
专利代理师 高慧娟

(51)Int.Cl.
A01K 31/00(2006.01)

权利要求书1页 说明书4页 附图3页

(54)实用新型名称

一种用于鹅舍温控装置

(57)摘要

本实用新型提供一种用于鹅舍温控装置。所述用于鹅舍温控装置包括:固定安装在鹅舍的顶部用于控温的控温筒;多个电加热管,多个所述电加热管均固定安装在;电机,所述电机固定安装在控温筒内;扇叶,所述扇叶固定安装在电机的输出轴上;遮雨罩,所述遮雨罩套设在控温筒的出风端上;排气管,所述排气管固定连通在遮雨罩上;用于收集导送热风的集风导送机构,所述集风导送机构设置在鹅舍内。本实用新型提供的用于鹅舍温控装置具有可均衡控温,有利于鹅生长提高整活率的优点。

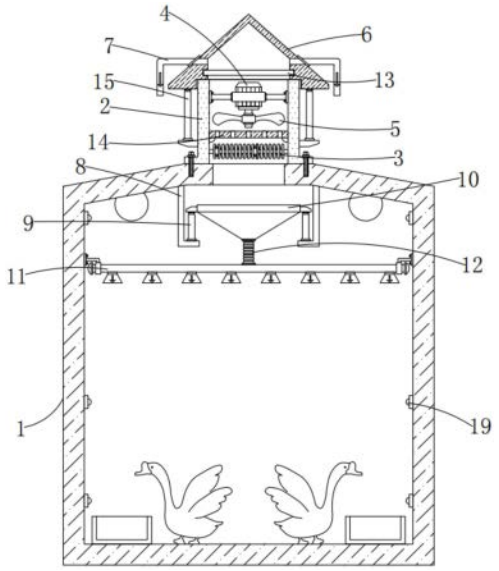

CN 220630634 U

1.一种用于鹅舍温控装置,其特征在于,包括:

固定安装在鹅舍的顶部用于控温的控温筒;

多个电加热管,多个所述电加热管均固定安装在;

电机,所述电机固定安装在控温筒内;

扇叶,所述扇叶固定安装在电机的输出轴上;

遮雨罩,所述遮雨罩套设在控温筒的出风端上;

排气管,所述排气管固定连通在遮雨罩上;

用于收集导送热风的集风导送机构,所述集风导送机构设置在鹅舍内。

2.根据权利要求1所述的用于鹅舍温控装置,其特征在于,所述集风导送机构包括多个安装架、多个第一电动伸缩杆、集气罩、多个出风管和伸缩管,多个所述安装架对称固定安装在鹅舍的顶部内壁上,多个所述第一电动伸缩杆分别固定安装在对应的多个所述安装架上,所述集气罩固定安装在对应的第一电动伸缩杆输出杆的顶端上,多个所述出风管均固定安装在鹅舍内,多个所述出风管相互连通,所述伸缩管固定连通在集气罩的出气端上,所述伸缩管的出气端与对应的出风管固定连通。

3.根据权利要求1所述的用于鹅舍温控装置,其特征在于,所述遮雨罩内设置有活性炭板,所述控温筒的内设置有隔热板,所述隔热板上开设有多个通孔。

4.根据权利要求1所述的用于鹅舍温控装置,其特征在于,所述控温筒的两侧均固定安装有第二电动伸缩杆,两个第二电动伸缩杆输出杆的顶端均与遮雨罩固定连接。

5.根据权利要求1所述的用于鹅舍温控装置,其特征在于,所述鹅舍的一侧对称固定安装有多个合页,对应的多个所述合页上固定安装有舍门。

6.根据权利要求5所述的用于鹅舍温控装置,其特征在于,所述舍门上固定安装有单片机控制器,鹅舍的内壁上对称固定安装有多个温度传感器,多个温度传感器均与单片机控制器相适配。

7.根据权利要求2所述的用于鹅舍温控装置,其特征在于,所述出风管的底部均固定连通有多个出风罩,多个所述出风罩均为喇叭状,所述鹅舍的顶部开设有通口,所述通口与控温筒相适配,所述鹅舍的一侧设置有栅格窗。

一种用于鹅舍温控装置

技术领域

[0001] 本实用新型涉及养殖技术领域,尤其涉及一种用于鹅舍温控装置。

背景技术

[0002] 鹅在养殖期间,对于鹅舍的温度控制尤为重要,特别在养殖雏鹅时,温差较大容易导致抵抗力较差的雏鹅死亡,会造成财产损失,然而,目前我厂养鹅期间对于鹅舍温控方面,还是采用传统的风扇排风配合加热灯加热的方式控制鹅舍温度,此种控温方式虽然具有一定作用,但加热灯升温范围有限,导致鹅舍内部温度不均,影响雏鹅成活率,有待改进。

[0003] 因此,有必要提供一种新的用于鹅舍温控装置解决上述技术问题。

实用新型内容

[0004] 本实用新型提供一种用于鹅舍温控装置,为解决上述背景技术中提出的鹅舍内部温度不均,影响雏鹅成活率的技术问题。

[0005] 本实用新型提供的用于鹅舍温控装置包括:固定安装在鹅舍的顶部用于控温的控温筒;多个电加热管,多个所述电加热管均固定安装在;电机,所述电机固定安装在控温筒内;扇叶,所述扇叶固定安装在电机的输出轴上;遮雨罩,所述遮雨罩套设在控温筒的出风端上;排气管,所述排气管固定连通在遮雨罩上;用于收集导送热风的集风导送机构,所述集风导送机构设置在鹅舍内。

[0006] 优选的,所述集风导送机构包括多个安装架、多个第一电动伸缩杆、集气罩、多个出风管和伸缩管,多个所述安装架对称固定安装在鹅舍的顶部内壁上,多个所述第一电动伸缩杆分别固定安装在对应的多个所述安装架上,所述集气罩固定安装在对应的第一电动伸缩杆输出杆的顶端上,多个所述出风管均固定安装在鹅舍内,多个所述出风管相互连通,所述伸缩管固定连通在集气罩的出气端上,所述伸缩管的出气端与对应的出风管固定连通。

[0007] 优选的,所述遮雨罩内设置有活性炭板,所述控温筒的内设置有隔热板,所述隔热板上开设有多个通孔。

[0008] 优选的,所述控温筒的两侧均固定安装有第二电动伸缩杆,两个第二电动伸缩杆输出杆的顶端均与遮雨罩固定连接。

[0009] 优选的,所述鹅舍的一侧对称固定安装有多个合页,对应的多个所述合页上固定安装有舍门。

[0010] 优选的,所述舍门上固定安装有单片机控制器,鹅舍的内壁上对称固定安装有多个温度传感器,多个温度传感器均与单片机控制器相适配。

[0011] 优选的,所述出风管的底部均固定连通有多个出风罩,多个所述出风罩均为喇叭状,所述鹅舍的顶部开设有通口,所述通口与控温筒相适配,所述鹅舍的一侧设置有栅格窗。

[0012] 与相关技术相比较,本实用新型提供的用于鹅舍温控装置具有如下有益效果:

[0013] 本实用新型提供一种用于鹅舍温控装置：

[0014] 1、通过设置的控温筒、电加热管、电机、扇叶、遮雨罩和排气管，可构成温控机构，可根据温度变化均衡调控鹅舍内温度，有利于雏鹅成长，进而提高成活率，其中遮雨罩的设置，可遮挡雨水，避免雨水进入到控温筒内损坏组件，通过设置的集风导送机构，可收集加热升温时的热风均匀输送到鹅舍内，实现均衡加热升温；

[0015] 2、通过设置的活性炭板，可吸附净化气体，进而降低鹅舍排气时带来的不良影响，通过设置的第二电动伸缩杆，可调控遮雨罩升降，通过设置的单片机控制器配合温度传感器，可实时检测鹅舍内温度变化控制设备组件运行进行控温。

附图说明

[0016] 图1为本实用新型提供的用于鹅舍温控装置的一种较佳实施例的主视剖视结构示意图；

[0017] 图2为本实用新型的主视结构示意图；

[0018] 图3为本实用新型中控温筒的结构示意图。

[0019] 图中标号：1、鹅舍；2、控温筒；3、电加热管；4、电机；5、扇叶；6、遮雨罩；7、排气管；8、安装架；9、第一电动伸缩杆；10、集气罩；11、出风管；12、伸缩管；13、活性炭板；14、隔热板；15、第二电动伸缩杆；16、合页；17、舍门；18、单片机控制器；19、温度传感器。

具体实施方式

[0020] 下面结合附图和实施方式对本实用新型作进一步说明。

[0021] 请结合参阅图1-图3，其中，图1为本实用新型提供的用于鹅舍温控装置的一种较佳实施例的主视剖视结构示意图；图2为本实用新型的主视结构示意图；图3为本实用新型中控温筒的结构示意图。

[0022] 用于鹅舍温控装置包括：固定安装在鹅舍1的顶部用于控温的控温筒2；多个电加热管3，多个所述电加热管3均固定安装在；电机4，所述电机4固定安装在控温筒2内；扇叶5，所述扇叶5固定安装在电机4的输出轴上；遮雨罩6，所述遮雨罩6套设在控温筒2的出风端上；排气管7，所述排气管7固定连通在遮雨罩6上；用于收集导送热风的集风导送机构，所述集风导送机构设置在鹅舍1内，通过设置的控温筒2、电加热管3、电机4、扇叶5、遮雨罩6和排气管7，可构成温控机构，可根据温度变化均衡调控鹅舍1内温度，有利于雏鹅成长，进而提高成活率，其中遮雨罩6的设置，可遮挡雨水，避免雨水进入到控温筒2内损坏组件。

[0023] 所述集风导送机构包括多个安装架8、多个第一电动伸缩杆9、集气罩10、多个出风管11和伸缩管12，多个所述安装架8对称固定安装在鹅舍1的顶部内壁上，多个所述第一电动伸缩杆9分别固定安装在对应的多个所述安装架8上，所述集气罩10固定安装在对应的第一电动伸缩杆9输出杆的顶端上，多个所述出风管11均固定安装在鹅舍1内，多个所述出风管11相互连通，所述伸缩管12固定连通在集气罩10的出气端上，所述伸缩管12的出气端与对应的出风管11固定连通，通过设置的集风导送机构，可收集加热升温时的热风均匀输送到鹅舍1内，实现均衡加热升温。

[0024] 所述遮雨罩6内设置有活性炭板13，所述控温筒2的内设置有隔热板14，所述隔热板14上开设有多个通孔，通过设置的活性炭板13，可吸附净化气体，进而降低鹅舍1排气时

带来的不良影响。

[0025] 所述控温筒2的两侧均固定安装有第二电动伸缩杆15,两个第二电动伸缩杆15输出杆的顶端均与遮雨罩6固定连接,通过设置的第二电动伸缩杆15,可调控遮雨罩6升降。

[0026] 所述鹅舍1的一侧对称固定安装有多个合页16,对应的多个所述合页16上固定安装有舍门17。

[0027] 所述舍门17上固定安装有单片机控制器18,鹅舍1的内壁上对称固定安装有多个温度传感器19,多个温度传感器19均与单片机控制器18相适配,通过设置的单片机控制器18配合温度传感器19,可实时检测鹅舍1内温度变化控制设备组件运行进行控温。

[0028] 所述出风管11的底部均固定连通有多个出风罩,多个所述出风罩均为喇叭状,所述鹅舍1的顶部开设有通口,所述通口与控温筒2相适配,所述鹅舍1的一侧设置有栅格窗。

[0029] 值得说明的是,本实用新型中涉及到电路和电子元器件以及模块的均为现有技术,本领域技术人员完全可以实现,无需赘言,本实用新型保护的内容也不涉及对于软件和方法的改进。

[0030] 本实用新型提供的用于鹅舍温控装置的工作原理如下:

[0031] 本方案中还设有电控柜,电控柜设置在设备上,在使用时通过电控柜可分别启动各用电设备运行,各用电设备的接电方式为现有成熟技术,为本领域人员的公知技术,在此不做多余赘述;

[0032] 使用时,温度传感器19实时检测鹅舍1内温度,温度传感器19检测的温度数据传输给单片机控制器18,当单片机控制器18接收的温度数据低于预设值时(预设温度值根据雏鹅出生天数而定,适宜的温度是1-3日龄时为32-33度;4-7日龄30-31度;4-7日龄30-31度;8-14日龄27-28度;15-21日龄24-26度;21天以后温度可以根据小鹅的表现情况是否给予温度),单片机控制器18发出指令启动电机4、第一电动伸缩杆9和第二电动伸缩杆15运行,并为设定好温度的电加热管3通电,运行的电机4转动的输出轴带动扇叶5转动送风模式,与此同时,运行的第一电动伸缩杆9输出杆伸出带动集气罩10向上运动罩住通口,而运行的第二电动伸缩杆15输出杆伸出,会带动遮雨罩6上升,在转动的扇叶5送风作用下,外部空气进入到控温筒2中,经电加热管3时升温,之后升温的空气顺找通口,随后由集气罩10、伸缩管12进入到出风管11中,随后热空气顺着出气罩出来分散到鹅舍各处,依此加热升温相对均衡,有利于雏鹅成长,进而提高成活率;

[0033] 此装置还可排气通风,在温度较高时可排气通风散热,通风散热时人员需打开栅格窗,单片机控制器18控制启动电机4运行,而运行的电机4输出轴反向转动带动扇叶5进入排气模式,鹅舍1内部空气顺着控温筒2进入到遮雨罩6中,之后经活性炭板13吸附过滤后顺着排气管7排出,依此简单操作便可进行排气散热,换气可使空气清新,有利鹅的成长。

[0034] 与相关技术相比较,本实用新型提供的用于鹅舍温控装置具有如下有益效果:

[0035] 本实用新型提供一种用于鹅舍温控装置,通过设置的控温筒2、电加热管3、电机4、扇叶5、遮雨罩6和排气管7,可构成温控机构,可根据温度变化均衡调控鹅舍1内温度,有利于雏鹅成长,进而提高成活率,其中遮雨罩6的设置,可遮挡雨水,避免雨水进入到控温筒2内损坏组件,通过设置的集风导送机构,可收集加热升温时的热风均匀输送到鹅舍1内,实现均衡加热升温,通过设置的活性炭板13,可吸附净化气体,进而降低鹅舍1排气时带来的不良影响,通过设置的第二电动伸缩杆15,可调控遮雨罩6升降,通过设置的单片机控制器

18配合温度传感器19,可实时检测鹅舍1内温度变化控制设备组件运行进行控温。

[0036] 需要说明的是,本实用新型的设备结构和附图主要对本实用新型的原理进行描述,在该设计原理的技术上,装置的动力机构、供电系统及控制系统等的设置并没有完全描述清楚,而在本领域技术人员理解上述实用新型的原理的前提下,可清楚获知其动力机构、供电系统及控制系统的具体。

[0037] 以上所述仅为本实用新型的实施例,并非因此限制本实用新型的专利范围,凡是利用本实用新型说明书及附图内容所作的等效结构或等效流程变换,或直接或间接运用在其它相关的技术领域,均同理包括在本实用新型的专利保护范围内。

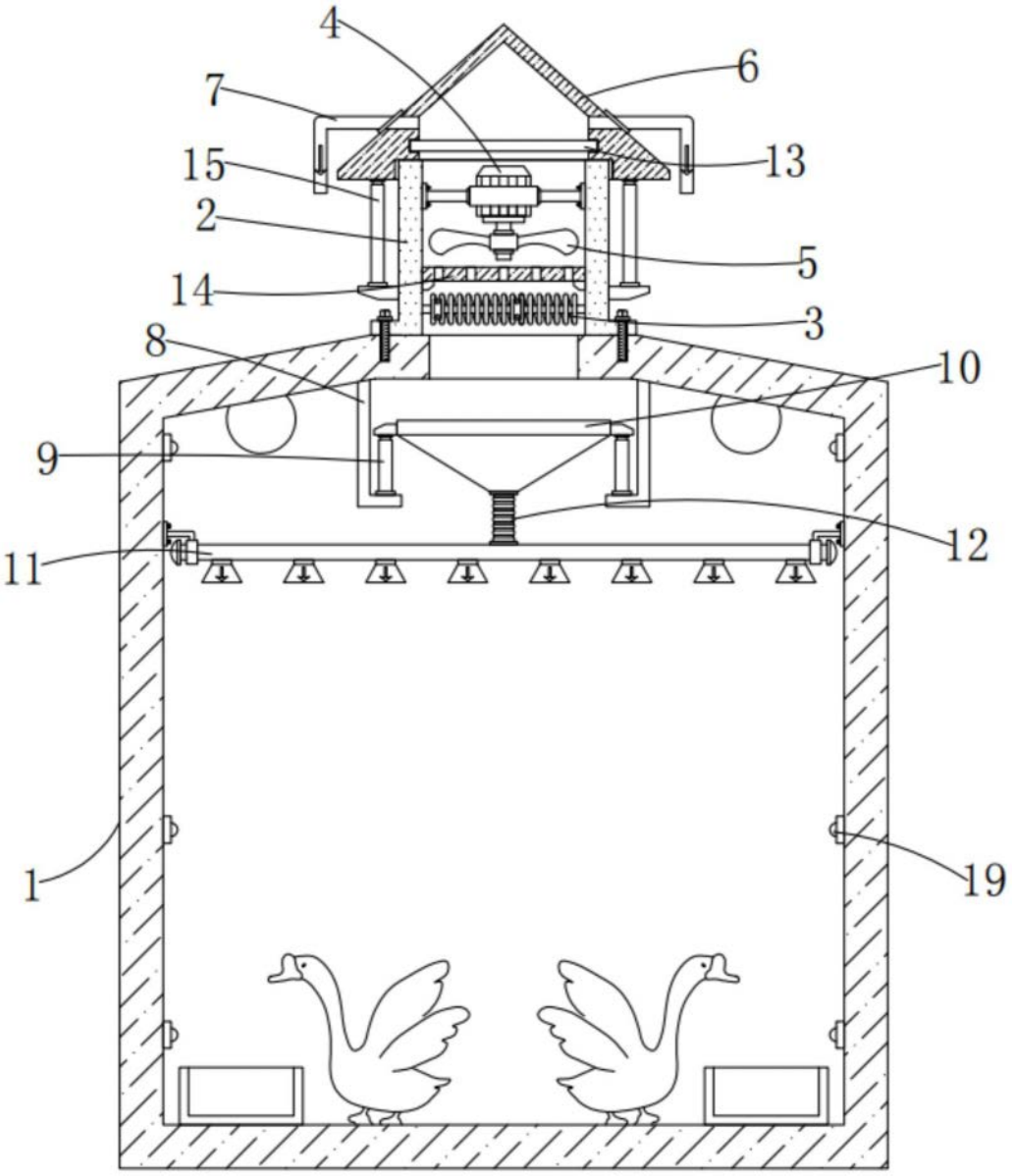

图1

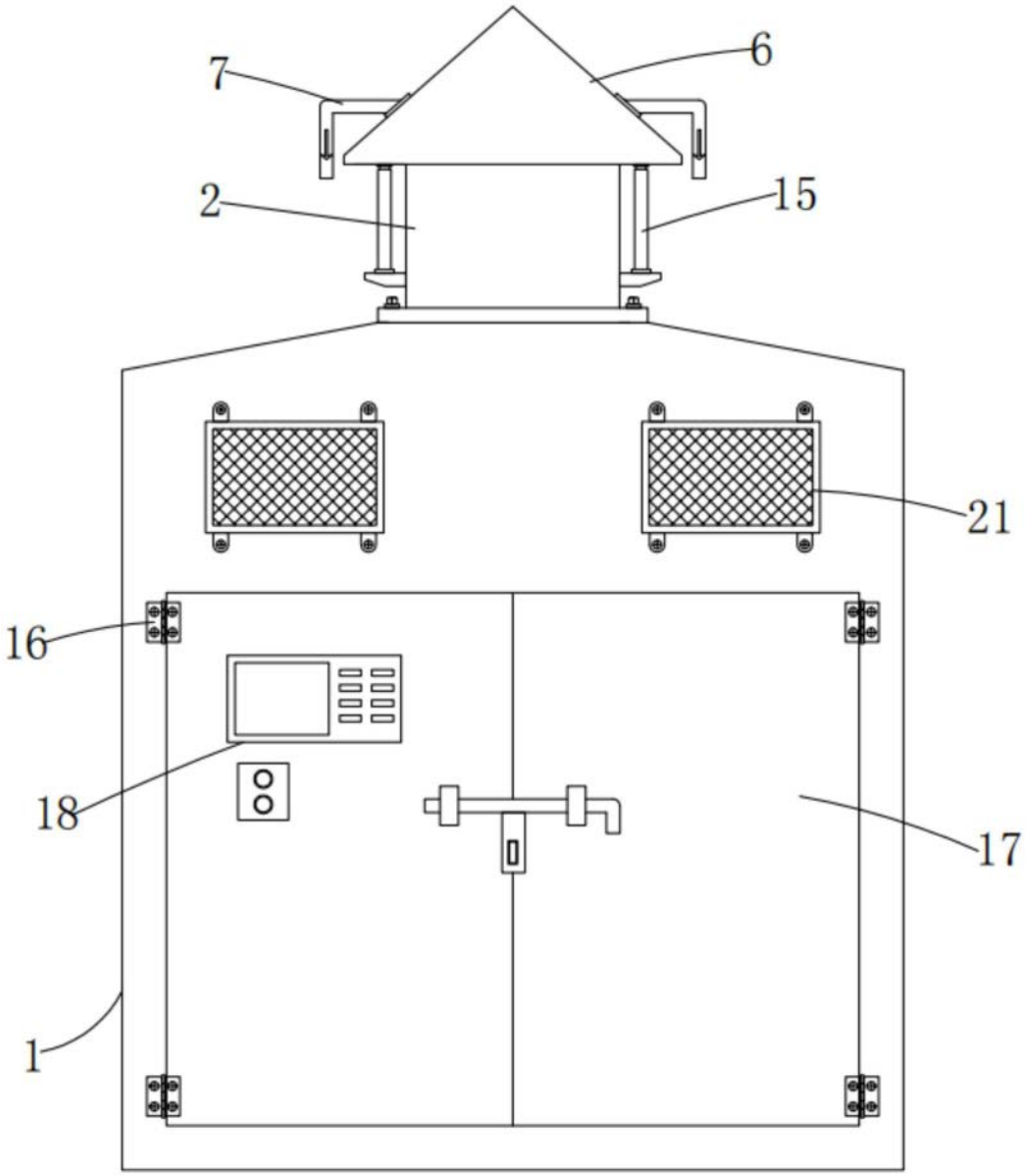

图2

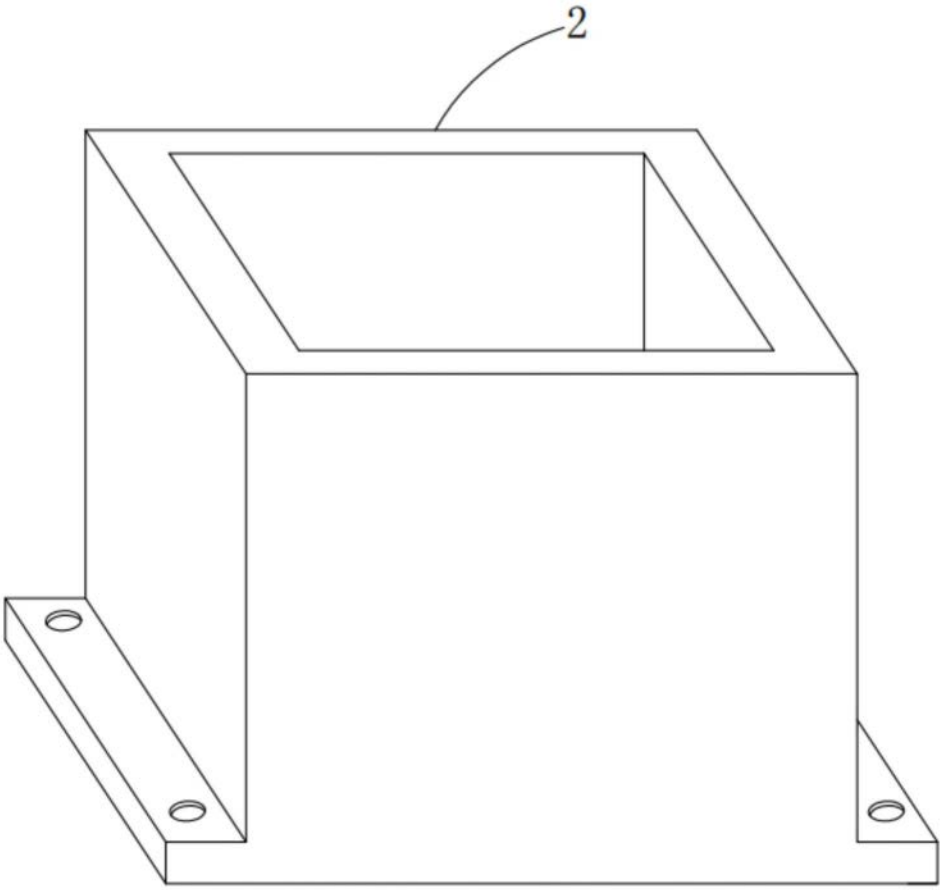

图3