(19)国家知识产权局

(12)实用新型专利

(10)授权公告号 CN 221844430 U
(45)授权公告日 2024.10.18

(21)申请号 202420559436.3

(22)申请日 2024.03.22

(73)专利权人 永清县艳军塑料制品有限公司
地址 065000 河北省廊坊市永清县刘街乡刘街村

(72)发明人 张仿军

(74)专利代理机构 北京红梵知识产权代理事务所(普通合伙) 11912
专利代理师 陈迎会

(51)Int.Cl.
*A47G 25/06*(2006.01)

权利要求书2页 说明书5页 附图5页

(54)实用新型名称

一种带有置物篮的挂衣架

(57)摘要

本实用新型公开了一种带有置物篮的挂衣架,包括挂衣架本体,挂衣架本体包括底座、悬挂杆和连接在悬挂杆两端的第一支撑杆和第二支撑杆,第一支撑杆和第二支撑杆连接在底座上;在第一支撑杆上设有第一挂件,第一挂件包括第一杆套和第一挂钩,第一杆套套设并固定在第一支撑杆上,在第一杆套上设有与悬挂杆配合的第一开口;在第二支撑杆上设有第二挂件,第二挂件包括第二杆套和第二挂钩,第二杆套套设并固定在第二支撑杆上,在第二杆套上设有与悬挂杆配合的第二开口,在第一开口和第二开口之间穿设有悬挂杆。该挂衣架挂钩可拆卸,便于运输和存放,同时挂衣架顶部可以悬挂衣物,挂衣架底部可以放置物品,便于使用。

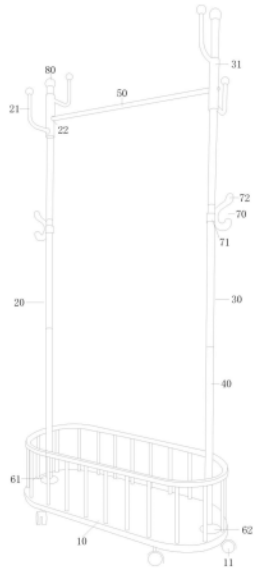


CN 221844430 U

1.一种带有置物篮的挂衣架,包括挂衣架本体,所述挂衣架本体底部设有底座,其特征在于,挂衣架本体包括悬挂杆和连接在悬挂杆两端的第一支撑杆和第二支撑杆,第一支撑杆和第二支撑杆的底端固定连接在底座上;在所述第一支撑杆上设有第一挂件,所述第一挂件包括第一杆套和连接在第一杆套上的第一挂钩,第一杆套套设并固定在第一支撑杆上,在第一杆套上设有与悬挂杆配合的第一开口;在所述第二支撑杆上设有第二挂件,第二挂件包括第二杆套和连接在第二杆套上的第二挂钩,第二杆套套设并固定在第二支撑杆上,在第二杆套上设有与悬挂杆配合的第二开口,在所述第一开口和第二开口之间穿设有悬挂杆。

2.如权利要求1所述的带有置物篮的挂衣架,其特征在于,在所述第一支撑杆上设有第一通孔,在所述第一挂件上远离第一开口侧设有第一安装孔,第一螺栓杆依次穿过第一安装孔、第一通孔和第一开口后与悬挂杆的一端连接;在所述第二支撑杆上设有第二通孔,在所述第二挂件上远离第二开口侧设有第二安装孔,第二螺栓杆依次穿过第二安装孔、第二通孔和第二开口后与悬挂杆的另一端连接。

3.如权利要求2所述的带有置物篮的挂衣架,其特征在于,在所述悬挂杆的一端设有第一内螺纹,第一螺栓杆通过第一内螺纹与悬挂杆的一端连接;在所述悬挂杆的另一端设有第二内螺纹,第二螺栓杆通过第二内螺纹与悬挂杆的另一端连接。

4.如权利要求3所述的带有置物篮的挂衣架,其特征在于,所述第一通孔和第一安装孔均与第一螺栓杆配合,所述第一开口与所述悬挂杆的一端配合;所述第二通孔和第二安装孔均与第二螺栓杆配合,所述第二开口与所述悬挂杆的另一端配合。

5.如权利要求4所述的带有置物篮的挂衣架,其特征在于,所述第一挂钩包括第一L形架和第二L形架,第一L形架和第二L形架均与第一杆套一体成型,并且所述第一L形架设置在第一挂件的前侧,第二L形架设置在第一挂件的后侧;所述第二挂钩包括第三L形架和第四L形架,第三L形架和第四L形架均与第二杆套一体成型,并且所述第三L形架设置在第二挂件的前侧,第四L形架设置在第二挂件的后侧。

6.如权利要求1至5任一项所述的带有置物篮的挂衣架,其特征在于,还包括置物篮,置物篮包括所述底座和环形框架,底座和环形框架之间设有支撑组件。

7.如权利要求6所述的带有置物篮的挂衣架,其特征在于,沿所述底座上端面边缘周向设有与支撑组件对应的若干第三安装孔,在所述环形框架上设有若干与支撑组件对应的第四安装孔,所述支撑组件与第三安装孔和第四安装孔的固定方式为插接固定、螺接固定、卡接固定或磁接固定;所述第三安装孔和第四安装孔均为盲孔。

8.如权利要求1至5任一项所述的带有置物篮的挂衣架,其特征在于,在所述底座上设有第五安装孔和第六安装孔,第五安装孔和第六安装孔均为通孔,在所述第一支撑杆的底部设有第一固定座,第一固定座通过第三螺栓杆与第五安装孔连接,在所述第二支撑杆的底部设有第二固定座,第二固定座通过第四螺栓杆与第六安装孔连接。

9.如权利要求8所述的带有置物篮的挂衣架,其特征在于,所述第一固定座包括与底座贴合的第一固定片和与第一固定片固连的第一伸出杆,在所述第一伸出杆上设有第三外螺纹,在第一支撑杆的下端设有与第三外螺纹配合的第三内螺纹,使第一支撑杆螺接在第一固定座上,在所述第一固定座内部嵌设有第三螺栓杆,所述第三螺栓杆贯穿第一固定座并穿过第五安装孔后与螺母连接;所述第二固定座包括与底座贴合的第二固定片和与第二固

定片固连的第二伸出杆,在所述第二伸出杆上设有第四外螺纹,在第二支撑杆的下端设有与第四外螺纹配合的第四内螺纹,使第二支撑杆螺接在第二固定座上,在所述第二固定座内部嵌设有第四螺栓杆,所述第四螺栓杆贯穿第二固定座并穿过第六安装孔后与螺母连接。

10.如权利要求9所述的带有置物篮的挂衣架,其特征在于,在所述底座下方设有第七安装孔,在第七安装孔中插设有滚轮;在所述第一挂件、第二挂件、第一支撑杆和第二支撑杆的顶部均设有外罩;在所述第一支撑杆和/或第二支撑杆上设有若干第三挂钩。

# 一种带有置物篮的挂衣架

## 技术领域

[0001] 本实用新型涉及家居用品技术领域,具体涉及一种带有置物篮的挂衣架。

## 背景技术

[0002] 挂衣架不仅仅是一个装饰品,更是一个功能性的产品,挂衣架的“功能”已经普遍得到消费者的认可,成为居民日常生活中的一个必需品。

[0003] 市面上现有的挂衣架结构主要有以下几种:1、单个支撑杆的挂衣架,包括一个底座,在底座上设有一个支撑杆,在支撑杆上设有若干的挂钩,在使用时直接将衣服钩挂在挂钩上即可;该种挂衣架占地面积较小,同时在使用时不需要另外将衣服借助外界衣架进行悬挂,便于使用,但是在将衣服长时间放置时,由于衣服和该种挂衣架的连接方式为单点连接,极易造成衣服的变形,尤其是毛衣等织物,不便于用户使用;同时挂钩与支撑杆之间焊接而成,不便于运输。2、双个支撑杆的挂衣架,包括底座,在底座上设有两个支撑杆,在支撑杆之间连接有一根挂衣杆,该种挂衣架可以将衣服直接悬挂在挂衣杆上或者通过借助外界衣架放置在挂衣杆上,该种挂衣架不会造成衣物的变形,但在使用时直接将衣物放置在挂衣杆上占用挂衣杆的位置较大,通过借助外界衣架悬挂衣物不便于使用。3、带有挂钩的双杆支撑挂衣架,包括底座,在底座上设有两个支撑杆,在支撑杆上设有若干挂钩,挂钩与支撑杆一体成型,在两支撑杆之间连接挂衣杆,使用时可以选择将衣服直接钩挂在挂钩上或者吊在挂衣杆上,便于使用;但是现有的该种挂衣架挂钩和支撑杆一体成型,在运输过程中极易造成挂钩挤压变形甚至损坏,并且该种挂衣架占地面积较大同时挂钩和挂衣杆和底座之间的距离较大,在使用时往往会浪费挂钩或者挂衣杆与底座之间的剩余空间。

## 实用新型内容

[0004] 本实用新型的目的是提供一种带有置物篮的挂衣架,该挂衣架挂钩可拆卸,便于运输和存放,同时挂衣架顶部可以悬挂衣物,挂衣架底部可以放置物品,便于使用。

[0005] 为实现上述目的,本实用新型采取以下技术方案:

[0006] 一种带有置物篮的挂衣架,包括挂衣架本体,所述挂衣架本体底部设有底座,挂衣架本体包括悬挂杆和连接在悬挂杆两端的第一支撑杆和第二支撑杆,第一支撑杆和第二支撑杆的底端固定连接在底座上;在所述第一支撑杆上设有第一挂件,所述第一挂件包括第一杆套和连接在第一杆套上的第一挂钩,第一杆套套设并固定在第一支撑杆上,在第一杆套上设有与悬挂杆配合的第一开口;在所述第二支撑杆上设有第二挂件,第二挂件包括第二杆套和连接在第二杆套上的第二挂钩,第二杆套套设并固定在第二支撑杆上,在第二杆套上设有与悬挂杆配合的第二开口,在所述第一开口和第二开口之间穿设有悬挂杆。

[0007] 优选的,在所述第一支撑杆上设有第一通孔,在所述第一挂件上远离第一开口侧设有第一安装孔,第一螺栓杆依次穿过第一安装孔、第一通孔和第一开口后与悬挂杆的一端连接;在所述第二支撑杆上设有第二通孔,在所述第二挂件上远离第二开口侧设有第二安装孔,第二螺栓杆依次穿过第二安装孔、第二通孔和第二开口后与悬挂杆的另一端连接。

[0008] 优选的,在所述悬挂杆的一端设有第一内螺纹,第一螺栓杆通过第一内螺纹与悬挂杆的一端连接;在所述悬挂杆的另一端设有第二内螺纹,第二螺栓杆通过第二内螺纹与悬挂杆的另一端连接。

[0009] 优选的,所述第一通孔和第一安装孔均与第一螺栓杆配合,所述第一开口与所述悬挂杆的一端配合;所述第二通孔和第二安装孔均与第二螺栓杆配合,所述第二开口与所述悬挂杆的另一端配合。

[0010] 优选的,所述第一挂钩包括第一L形架和第二L形架,第一L形架和第二L形架均与第一杆套一体成型,并且所述第一L形架设置在第一挂件的前侧,第二L形架设置在第一挂件的后侧;所述第二挂钩包括第三L形架和第四L形架,第三L形架和第四L形架均与第二杆套一体成型,并且所述第三L形架设置在第二挂件的前侧,第四L形架设置在第二挂件的后侧。

[0011] 优选的,还包括置物篮,置物篮包括所述底座和环形框架,底座和环形框架之间设有支撑组件。

[0012] 优选的,沿所述底座上端面边缘周向设有与支撑组件对应的若干第三安装孔,在所述环形框架上设有若干与支撑组件对应的第四安装孔,所述支撑组件与第三安装孔和第四安装孔的固定方式为插接固定、螺接固定、卡接固定或磁接固定;所述第三安装孔和第四安装孔均为盲孔。

[0013] 优选的,在所述底座上设有第五安装孔和第六安装孔,第五安装孔和第六安装孔均为通孔,在所述第一支撑杆的底部设有第一固定座,第一固定座通过第三螺栓杆与第五安装孔连接,在所述第二支撑杆的底部设有第二固定座,第二固定座通过第四螺栓杆与第六安装孔连接。

[0014] 优选的,所述第一固定座包括与底座贴合的第一固定片和与第一固定片固连的第一伸出杆,在所述第一伸出杆上设有第三外螺纹,在第一支撑杆的下端设有与第三外螺纹配合的第三内螺纹,使第一支撑杆可以螺接在第一固定座上,在所述第一固定座内部嵌设有第三螺栓杆,所述第三螺栓杆贯穿第一固定座并穿过第五安装孔后与螺母连接;所述第二固定座包括与底座贴合的第二固定片和与第二固定片固连的第二伸出杆,在所述第二伸出杆上设有第四外螺纹,在第二支撑杆的下端设有与第四外螺纹配合的第四内螺纹,使第二支撑杆可以螺接在第二固定座上,在所述第二固定座内部嵌设有第四螺栓杆,所述第四螺栓杆贯穿第二固定座并穿过第六安装孔后与螺母连接。

[0015] 优选的,在所述底座下方设有第七安装孔,在第七安装孔中插设有滚轮;在所述第一挂件、第二挂件、第一支撑杆和第二支撑杆的顶部均设有外罩;在所述第一支撑杆和/或第二支撑杆上设有若干第三挂钩。

[0016] 上述技术方案中,通过将第一挂件与第一支撑杆分开设置,将第二挂件与第二支撑杆分开设置,方便运输和收纳。同时第一挂件包括第一杆套,在第一杆套的一端设有第一开口,第一开口与悬挂杆的一端配合,并将悬挂杆的一端卡接住,增加悬挂杆与第一杆套的连接性能;第二挂件包括第二杆套,在第二杆套的一端设有第二开口,第二开口与悬挂杆的另一端配合,并将悬挂杆的另一端卡接住,增加悬挂杆与第二杆套的连接性能。

[0017] 在第一杆套上设有第一安装孔,第一安装孔设置在第一开口的对侧,并与第一开口的位置对应,在第一支撑杆的顶部设有第一通孔,第一螺栓杆与第一通孔和第一安装孔

配合,使第一螺栓杆穿设在第一通孔和第一安装孔中时不会晃动,增加第一挂件与第一支撑杆之间的连接性;在悬挂杆靠近第一支撑杆的一端设有第一内螺纹,第一螺栓杆依次穿过第一安装孔、第一通孔和第一开口后与第一内螺纹连接,第一螺栓杆贯穿第一支撑杆和第一杆套,将第一支撑杆和第一杆套连接在一起的同时增加了对第一挂件的支撑,在将衣物悬挂在第一挂件上时,不会造成第一挂件沿第一支撑杆向下滑移,增加第一挂件的稳定性,同时第一螺栓杆的端部通过螺纹与悬挂杆进行连接,使悬挂杆与第一支撑杆之间的连接更加稳固。在第二杆套上设有第二安装孔,第二安装孔设置在第二开口的对侧,并与第二开口的位置对应,在第二支撑杆的顶部设有第二通孔,第二螺栓杆与第二通孔和第二安装孔配合,使第二螺栓杆穿设在第二通孔和第二安装孔中时不会晃动,增加第二挂件与第二支撑杆之间的连接性;在悬挂杆靠近第二支撑杆的一端设有第二内螺纹,第二螺栓杆依次穿过第二安装孔、第二通孔和第二开口后与第二内螺纹连接,第二螺栓杆贯穿第二支撑杆和第二杆套,将第二支撑杆和第二杆套连接在一起的同时增加了对第二挂件的支撑,在将衣物悬挂在第二挂件上时,不会造成第二挂件沿第二支撑杆向下滑移,增加第二挂件的稳定性,同时第二螺栓杆的端部通过螺纹与悬挂杆进行连接,使悬挂杆与第二支撑杆之间的连接更加稳固。

[0018] 该挂衣架还包括置物篮,置物篮包括底座和环形框架,沿底座上边缘周向设有若干第三安装孔,在环形框架上设有若干第四安装孔,支撑组件通过穿设在第三安装孔和第四安装孔中,实现底座和环形框架的连接,并呈置物篮形状进行物品收纳。支撑组件与底座和环形框架之间可拆卸连接,便于运输和收纳。

## 附图说明

[0019] 图1为本实用新型的立体结构示意图;

[0020] 图2为本实用新型第一支撑杆、第二支撑杆和底座的连接结构示意图;

[0021] 图3为本实用新型第一挂件的结构示意图;

[0022] 图4为本实用新型第二挂件的结构示意图;

[0023] 图5为本实用新型置物篮的立体结构示意图;

[0024] 图6为本实用新型带有第三螺栓杆的第一固定座的立体结构示意图。

[0025] 图中,10底座;11滚轮;12支撑组件;13环形框架;14第五安装孔;15第六安装孔;20第一支撑杆;21第一挂件;211第一杆套;212第一L形架;213第二L形架;214第一安装孔;22第一开口;23第一通孔;30第二支撑杆;31第二挂件;311第二杆套;312第三L形架;313第四L形架;314第二安装孔;32第二通孔;40支撑杆单元;50悬挂杆;61第一固定座;611第一固定片;612第一伸出杆;613第三螺栓杆;62第二固定座;70第三挂钩;71连接套;72钩体;80外罩。

## 具体实施方式

[0026] 下面结合附图,对本实用新型做进一步说明:

[0027] 如图1至图6所示,本带有置物篮的挂衣架,包括挂衣架本体,挂衣架本体包括悬挂杆50和连接在悬挂杆50两端的第一支撑杆20和第二支撑杆30,挂衣架本体底部设有底座10,第一支撑杆20和第二支撑杆30的底端固定连接在底座10上,第一支撑杆20和第二支撑

杆30均由若干支撑杆单元40螺接而成。在第一支撑杆20的顶部套设有第一挂件21,第一挂件21包括第一杆套211和连接在第一杆套211上的第一挂钩,第一杆套211套设并固定在第一支撑杆20上,在第一杆套211上设有与悬挂杆50配合的第一开口22,在第二支撑杆30上设有第二挂件31,第二挂件31包括第二杆套311和连接在第二杆套311上的第二挂钩,第二杆套311套设并固定在第二支撑杆30上,在第二杆套311上设有与悬挂杆50配合的第二开口,在第一开口22和第二开口之间穿设有悬挂杆50,第一开口22与悬挂杆50的一端配合,并将悬挂杆50的一端卡接住,第二开口与悬挂杆50的另一端配合,并将悬挂杆50的另一端卡接住,增加悬挂杆50与第一挂件21和第二挂件31的连接性能。

[0028] 第一挂钩包括第一L形架212和第二L形架213,第一L形架212、第二L形架213和第一杆套211一体成型,并且第一L形架212设置在第一挂件21的前侧,第二L形架213设置在第一挂件21的后侧;第二挂钩包括第三L形架312和第四L形架313,第三L形架312、第四L形架313和第二杆套311一体成型,并且第三L形架312设置在第二挂件31的前侧,第四L形架313设置在第二挂件31的后侧,这样第一挂钩和第二挂钩整体均为片状结构,在运输时可以最大程度的避免磕碰损坏。在第一杆套211上设有第一安装孔214,第一安装孔214设置在第一开口22的对侧,并与第一开口22的位置对应,在第一支撑杆20的顶部设有第一通孔23,在悬挂杆50靠近第一支撑杆20的一端设有第一内螺纹,第一螺栓杆依次穿过第一安装孔214、第一通孔23和第一开口22后与第一内螺纹连接,第一螺栓杆贯穿第一支撑杆20和第一杆套211,将第一支撑杆20和第一杆套211连接在一起的同时增加了对第一挂件21的支撑,在将衣物悬挂在第一挂件21上时,不会造成第一挂件21沿第一支撑杆20向下滑移,增加第一挂件21的稳定性,同时第一螺栓杆的端部通过螺纹与悬挂杆50进行连接,使悬挂杆50与第一支撑杆20之间的连接更加稳固;第一螺栓杆与第一通孔23和第一安装孔214配合,使第一螺栓杆穿设在第一通孔23和第一安装孔214中时不会晃动,增加第一挂件21与第一支撑杆20之间的稳定性。在第二杆套311上设有第二安装孔314,第二安装孔314设置在第二开口的对侧,并与第二开口的位置对应,在第二支撑杆30的顶部设有第二通孔32,在悬挂杆50靠近第二支撑杆30的一端设有第二内螺纹,第二螺栓杆依次穿过第二安装孔314、第二通孔32和第二开口后与第二内螺纹连接,第二螺栓杆贯穿第二支撑杆30和第二杆套311,将第二支撑杆30和第二杆套311连接在一起的同时增加了对第二挂件31的支撑,在将衣物悬挂在第二挂件31上时,不会造成第二挂件31沿第二支撑杆30向下滑移,增加第二挂件31的稳定性,同时第二螺栓杆的端部通过螺纹与悬挂杆50进行连接,使悬挂杆50与第二支撑杆30之间的连接更加稳固;第二螺栓杆与第二通孔32和第二安装孔314配合,使第二螺栓杆穿设在第二通孔32和第二安装孔314中时不会晃动,增加第二挂件31与第二支撑杆30之间的连接性。

[0029] 在本实施例中,在底座10下方设有若干个第七安装孔,第七安装孔为盲孔,在第七安装孔中插设有滚轮11,便于该挂衣架的移动。在第一挂件21、第二挂件31、第一支撑杆20和第二支撑杆30的顶部均设有外罩80,外罩80呈半球形,将第一支撑杆20、第二支撑杆30、第一挂件21和第二挂件31的顶部包裹起来使其不会挂到衣服,同时增加了该挂衣架的美观性。

[0030] 在一个优选实施例中,还包括置物篮,置物篮包括底座10和环形框架13,在底座10下方设有若干交错的支撑筋,使底座10更加不易损坏的同时,降低底座10的重量。沿底座10上边缘周向设有若干第三安装孔,在环形框架上设有若干第四安装孔,支撑组件12通过穿

设在第三安装孔和第四安装孔中,实现底座10和环形框架13的连接,并呈置物篮形状进行物品收纳。支撑组件12与底座10和环形框架13之间可拆卸连接,便于运输和收纳。第三安装孔和第四安装孔均为盲孔,支撑组件12与第三安装孔和第四安装孔的固定方式为插接固定、螺接固定、卡接固定或者磁接固定的任意一种或任意组合。

[0031] 在一个优选实施例中,在底座10上设有与第一支撑杆20位置对应的第五安装孔14和与第二支撑杆30位置对应的第六安装孔15,第五安装孔14和第六安装孔15均为通孔,在第一支撑杆20的底部设有第一固定座61,第一固定座61中空,并且第一固定座61包括与底座10贴合的第一固定片611和与第一固定片611固连的第一伸出杆612,在第一伸出杆612上设有第三外螺纹,在第一支撑杆20的下端设有与第三外螺纹配合的第三内螺纹,使第一支撑杆20螺接在第一固定座61上,在第一固定座61内部嵌设有第三螺栓杆613,第三螺栓杆613贯穿第一固定座61并穿过第五安装孔14后与螺母连接,实现将第一固定座61紧固在底座10上,从而实现第一支撑杆20与底座10的可拆卸连接。在第二支撑杆30的底部设有第二固定座62,第二固定座62中空,并且第二固定座62包括与底座10贴合的第二固定片和与第二固定片固连的第二伸出杆,在第二伸出杆上设有第四外螺纹,第二支撑杆30中空,在第二支撑杆30的下端设有与第四外螺纹配合的第四内螺纹,使第二支撑杆30螺接在第二固定座62上,在第二固定座62内部嵌设有第四螺栓杆,第四螺栓杆贯穿第二固定座62并穿过第六安装孔15后与螺母连接,实现将第二固定座62紧固在底座10上,从而实现第二支撑杆30与底座10的可拆卸连接。在本实施例中,第一固定片611和第二固定片均呈碗状并扣设在底座10上,通过第一固定座61将第一支撑杆20固定在底座10上,第一固定片611增大了底座10与第一支撑杆20的接触面积,间接的在第一固定片611、底座10与第一支撑杆20之间形成稳固的三角形支撑,即增大了底座10对第一支撑杆20的支撑效果,有效避免了第一支撑杆20发生晃动的问题,并且在第一固定片611的内部设有支撑筋,使第一固定片611更加结实;通过第二固定座62将第二支撑杆30固定在底座10上,第二固定片增大了底座10与第二支撑杆30的接触面积,间接的在第二固定片、底座10与第二支撑杆30之间形成稳固的三角形支撑,即增大了底座10对第二支撑杆30的支撑效果,有效避免了第二支撑杆30发生晃动的问题,并且在第二固定片的内部同样设有支撑筋,使第二固定片更加结实。

[0032] 在一个优选实施例中,在第一支撑杆20和第二支撑杆30上均设有若干第三挂钩70,第三挂钩70包括连接套71和钩体72,连接套71与钩体72一体成型,使第三挂钩70更加不易损坏,连接套71套设在第一支撑杆20或者第二支撑杆30上,并通过橡胶圈固定在第一支撑杆20或者第二支撑杆30上,可以实现随时移动第三挂钩70在第一支撑杆20或者第二支撑杆30上的位置,便于使用。

[0033] 本实施例只是对本实用新型构思和实现的说明,并非对其进行限制,在本实用新型构思下,未经实质变换的技术方案仍然在保护范围内。

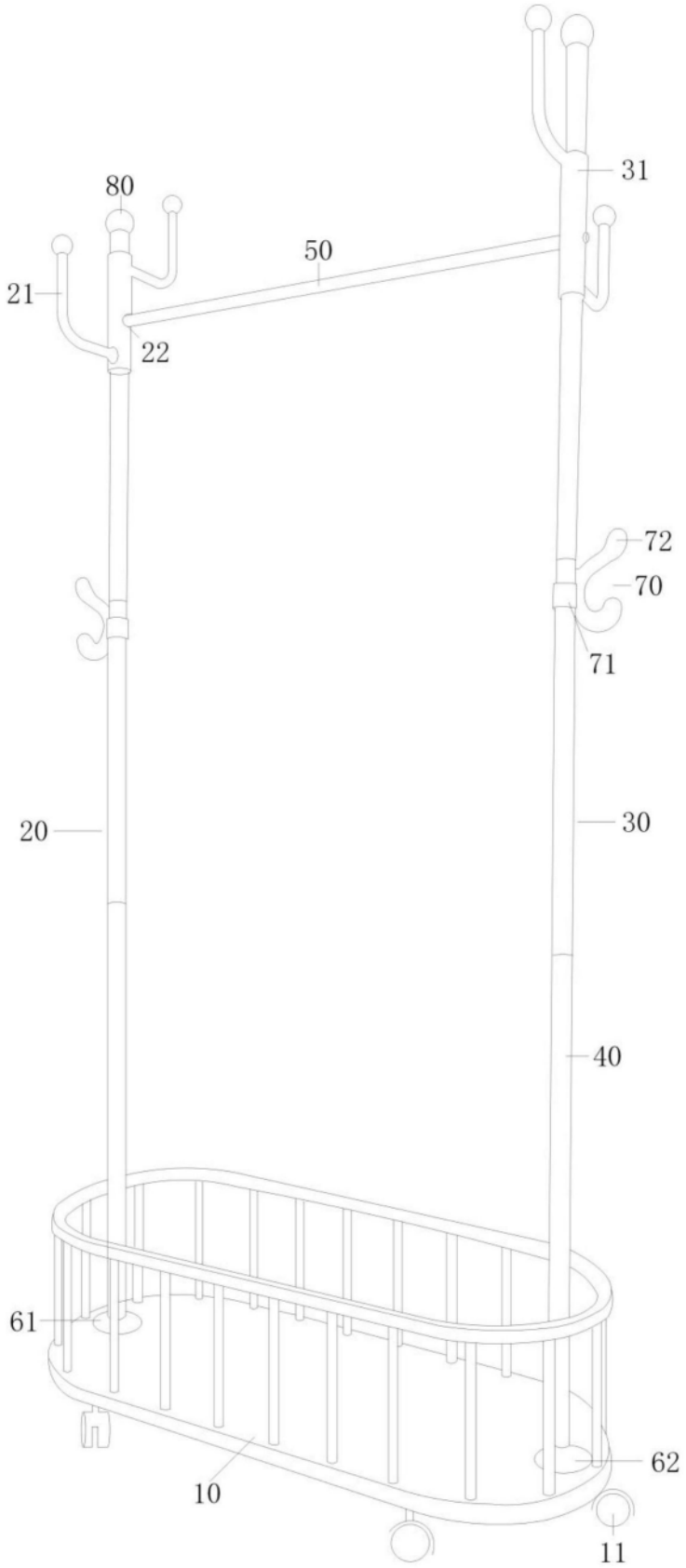


图1

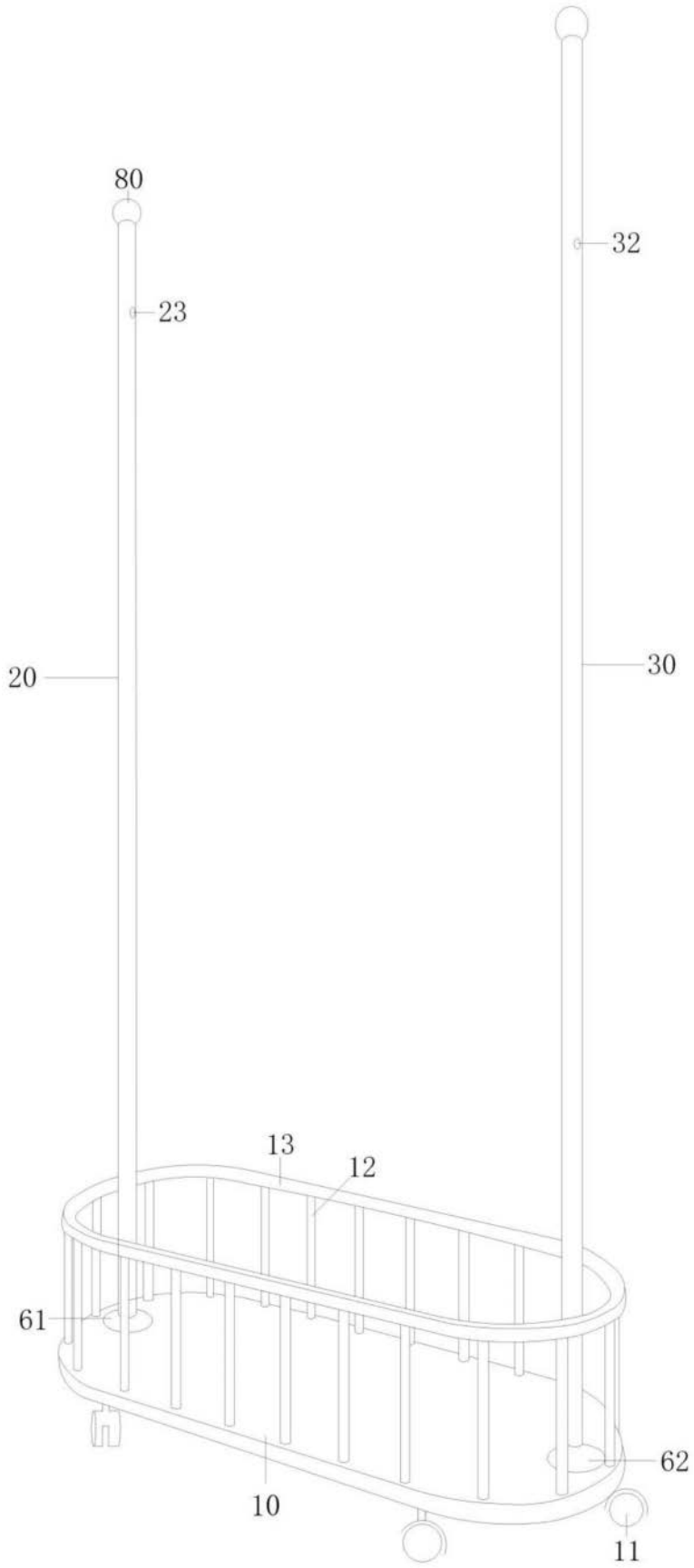


图2

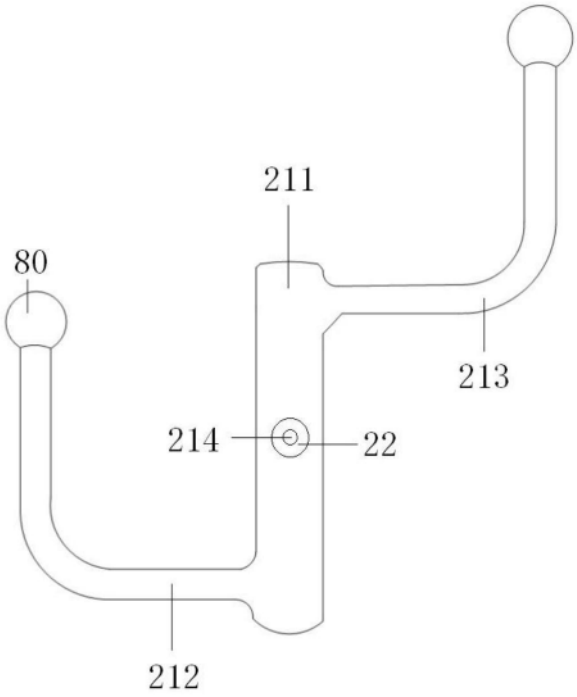


图3

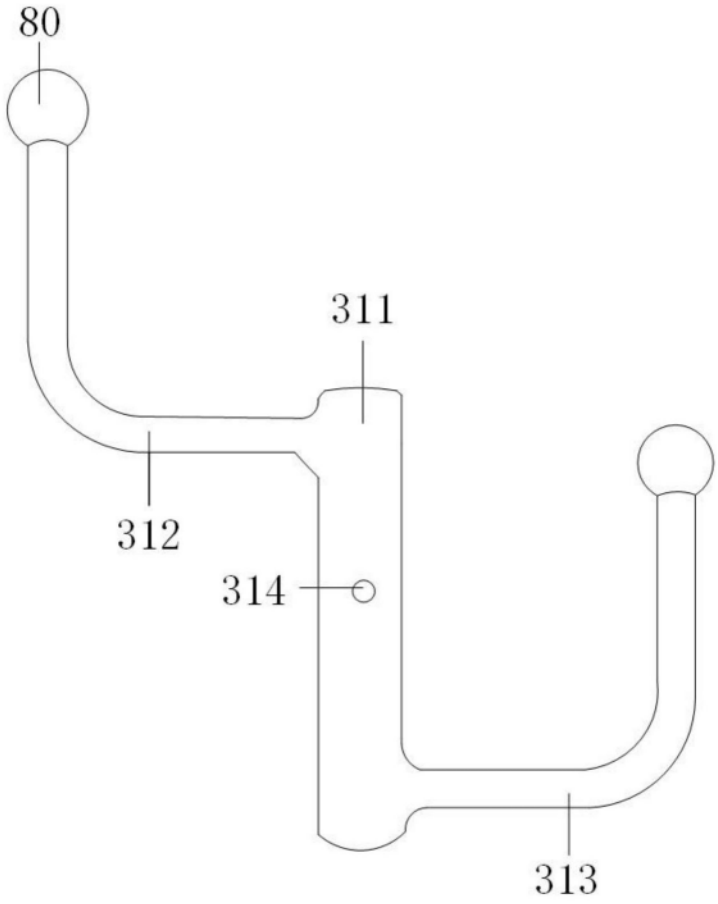


图4

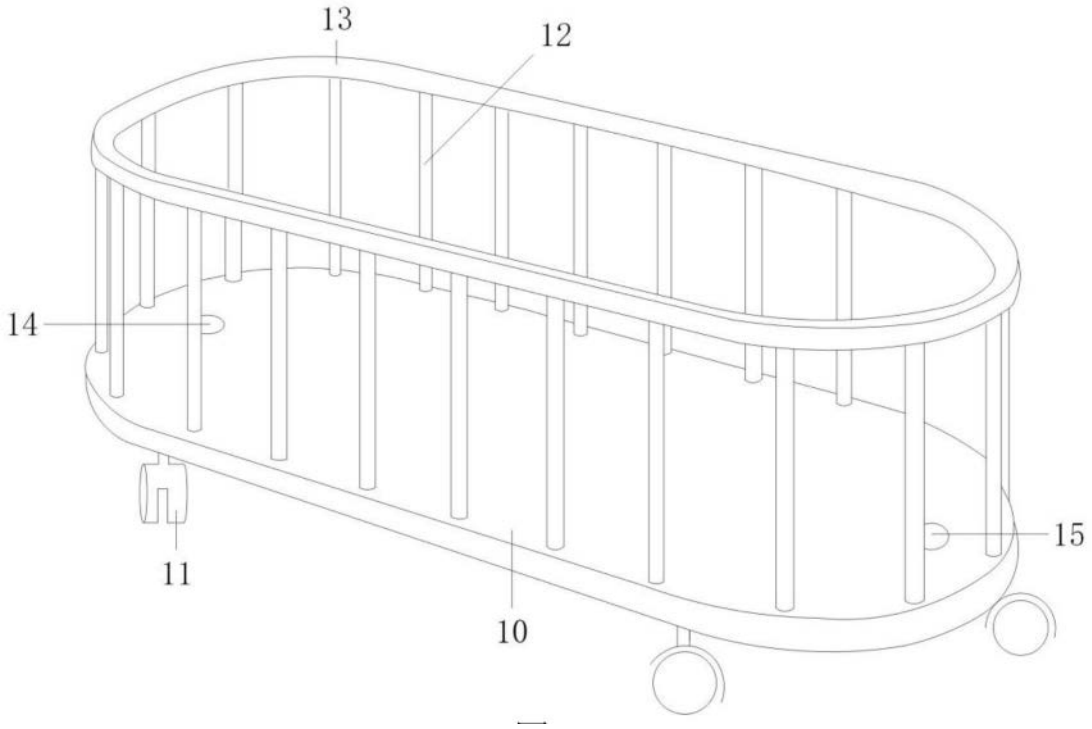


图5

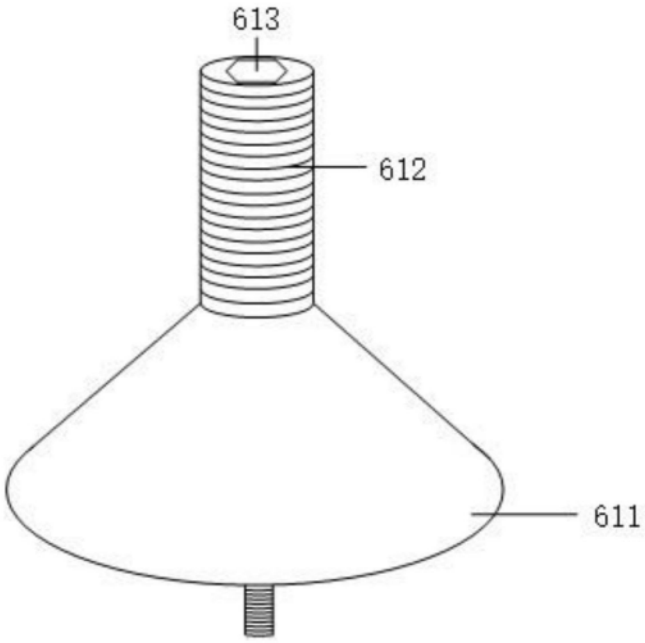


图6