(19)中华人民共和国国家知识产权局

(12)实用新型专利

(10)授权公告号 CN 202618516 U
(45)授权公告日 2012.12.26

(21)申请号 201220268976.3

(22)申请日 2012.06.08

(73)专利权人 赵志强
地址 362000 福建省泉州市惠安县黄塘镇后狮村后狮125号

(72)发明人 赵志强

(51)Int.Cl.
A43C 15/02(2006.01)
A43C 15/06(2006.01)

权利要求书 1 页 说明书 2 页 附图 1 页

(54)实用新型名称

登山鞋雪地靴防滑子母扣

(57)摘要

本实用新型公开登山鞋雪地靴防滑子母扣，包括鞋底，鞋底的前脚撑设有固定板，所述固定板上设有三个U形开口、卡口，所述卡口左边连接有子扣，右边连接有母扣，子扣和母扣通过卡轴与卡口连接，所述卡轴可以让子扣和母扣转动，所述母扣上设有子扣形状的开口I，所述开口I可以让子扣转动通过，所述子扣和母扣上设有防滑爪，防滑爪可以防止打滑，当不需要使用防滑爪时，可以将子扣转动到右边，母扣转动到左边，使防滑爪不起作用，便可以像普通鞋子一样使用，由于设有以上结构，本实用具有设计合理、防滑效果好、安全可靠，使用耐磨等特点。

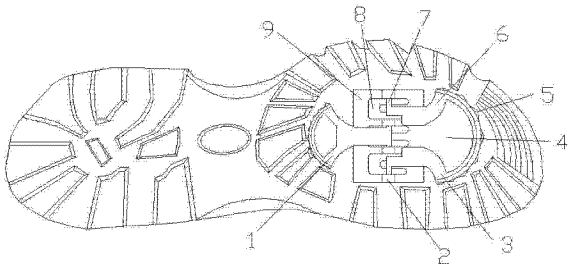

CN 202618516 U

1. 登山鞋雪地靴防滑子母扣，其特征在于：登山鞋雪地靴防滑子母扣，包括固定板，所述固定板上设有三个U形开口、卡口，所述卡口连接有子扣、母扣，子扣和母扣通过卡轴与卡口连接，所述母扣开口I，所述子扣和母扣上设有防滑爪。

登山鞋雪地靴防滑子母扣

技术领域

[0001] 本实用新型涉及鞋领域，特别涉及登山鞋雪地靴防滑子母扣。

背景技术

[0002] 鞋，是人们日常生活的必需品，为了保证人们在任何状况路面上的安全行走，尤其是在冰雪路面上的行走，更突显其安全的重要意义，为此，一般是使用摩擦力较大的材料作为鞋底面，或设制各种构造的花纹来做鞋底，但是，该种构造和材料的鞋底对于严寒的北方地区来说，仍有可能发生滑倒以至于摔伤的危险，也就是说，现有的普通鞋底还是不能完全有效的保证在特定环境的地区行走的安全性，所以研究新型的防滑鞋子是非常有必要的。

实用新型内容

[0003] 为了克服现有技术中存在的上述不足之处，本实用新型的目的在于提供一种设计合理、防滑效果好、具有双用的登山鞋雪地靴防滑子母扣。

[0004] 为了达到上述之目的，本实用新型采用如下具体技术方案：登山鞋雪地靴防滑子母扣，包括鞋底，鞋底的前脚撑设有固定板，所述固定板上设有三个 U 形开口、卡口，所述卡口左边连接有子扣，右边连接有母扣，子扣和母扣通过卡轴与卡口连接，所述卡轴可以让子扣和母扣转动，所述母扣上设有子扣形状的开口 I，所述开口 I 可以让子扣转动通过，所述子扣和母扣上设有防滑爪，防滑爪可以防止打滑，当不需要使用防滑爪时，可以将子扣转动到右边，母扣转动到左边，使防滑爪不起作用，便可以像普通鞋子一样使用。

[0005] 与现有的技术相比，本实用新型具有以下突出优点和效果：采用设计合理、防滑效果好、安全可靠，使用耐磨等特点。

附图说明

[0006] 图 1 为本实用新型的结构示意图。

[0007] 下面结合附图对本实用新型作进一步的详细说明。

[0008] 具体实施方式

[0009] 如图 1 所示，登山鞋雪地靴防滑子母扣，包括鞋底，鞋底的前脚撑设有固定板 9，所述固定板 9 上设有三个 U 形开口 8、卡口 2，所述卡口 2 左边连接有子扣 1，右边连接有母扣 6，子扣 1 和母扣 6 通过卡轴 7 与卡口 2 连接，所述卡轴 7 可以让子扣 1 和母扣 6 转动，所述母扣 6 上设有子扣形状的开口 I4，所述开口 I4 可以让子扣 1 转动通过，所述子扣 1 和母扣 6 上设有防滑爪 5，防滑爪 5 可以防止打滑，当不需要使用防滑爪 5 时，可以将子扣 1 转动到右边，母扣 6 转动到左边，使防滑爪 5 不起作用，便可以像普通鞋子一样使用，由于设有以上结构，本实用具有设计合理、防滑效果好、安全可靠，使用耐磨等特点。

[0010] 最后应说明的是：以上实施例仅用以说明本实用新型的技术方案而非限制，尽管参照较佳实施例对本实用新型进行了详细说明，本领域的普通技术人员应当理解，可以对本实用新型的技术方案进行修改或者等同替换，而不脱离本实用新型技术方案的精神和范

围，其均应涵盖在本实用新型的权利要求范围当中。

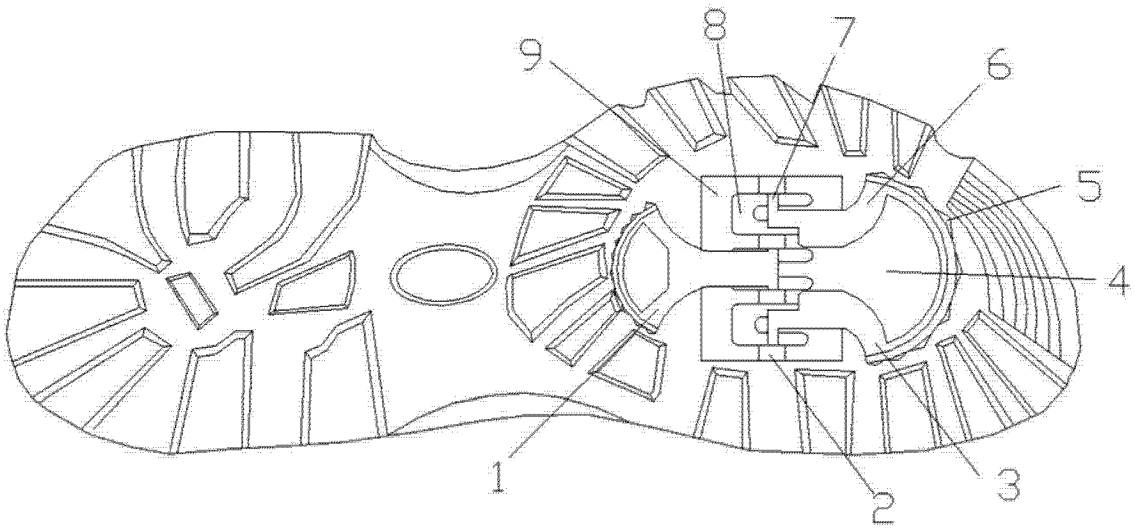

图 1