(19)国家知识产权局

(12)实用新型专利

(10)授权公告号 CN 217365867 U
(45)授权公告日 2022.09.06

(21)申请号 202220532703.9

(22)申请日 2022.03.11

(73)专利权人 上海鹏潞医疗科技有限公司
地址 201417 上海市奉贤区万华路599号A幢一层2区8-11轴

(72)发明人 廖泳淇

(74)专利代理机构 上海互顺专利代理事务所(普通合伙) 31332
专利代理师 韦志刚

(51)Int.Cl.
A61B 5/151(2006.01)

权利要求书1页 说明书2页 附图2页

(54)实用新型名称

一种微量管上盖

(57)摘要

本实用新型涉及微量管领域，尤其涉及一种微量管上盖，包括管帽壳，所述管帽壳的底端口处设置有外边沿，管帽壳内的顶部通过弹性膜隔开设置有空腔，管帽壳内位于弹性膜的下方设置有摩擦橡胶环，弹性膜为橡胶膜，且弹性膜的四周边与管帽壳的内壁密封连接，弹性膜在自然状态下呈水平绷紧状态，管帽壳内的底端口处设置有摩擦橡胶环，且摩擦橡胶环的内侧端面均匀设置有防滑槽，当管帽壳盖设在管体上时，管帽壳内的摩擦橡胶环与管体的外壁摩擦挤压接触。本实用新型中，微量管的上盖通过摩擦橡胶环可对管体稳定的进行固定，避免管帽壳在管体上轻易脱落，通过弹性膜受挤压后自身弹性作用下对管口进行封盖，使得管体的管口相对密封。

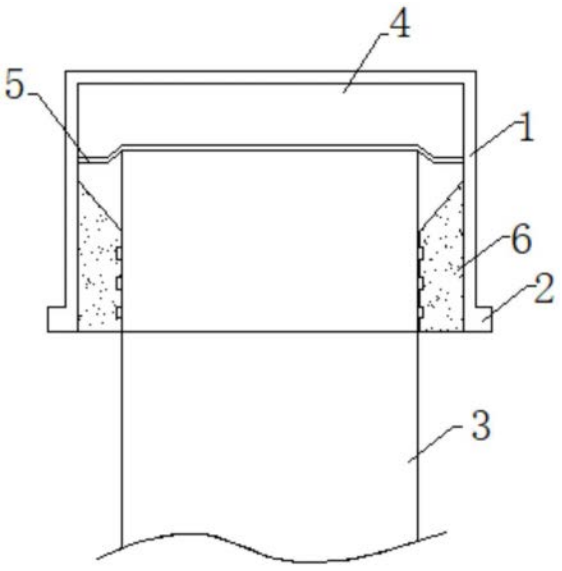

CN 217365867 U

1.一种微量管上盖,包括管帽壳(1),其特征在于,所述管帽壳(1)的底端口处设置有外边沿(2),管帽壳(1)内的顶部通过弹性膜(5)隔开设置有空腔(4),管帽壳(1)内位于弹性膜(5)的下方设置有摩擦橡胶环(6)。

2.根据权利要求1所述的一种微量管上盖,其特征在于,所述弹性膜(5)为橡胶膜,且弹性膜(5)的四周边与管帽壳(1)的内壁密封连接。

3.根据权利要求2所述的一种微量管上盖,其特征在于,所述弹性膜(5)在自然状态下呈水平绷紧状态。

4.根据权利要求1所述的一种微量管上盖,其特征在于,所述管帽壳(1)内的底端口处设置有摩擦橡胶环(6),且摩擦橡胶环(6)的内侧端面均匀设置有防滑槽。

5.根据权利要求1所述的一种微量管上盖,其特征在于,所述空腔(4)的高度为整个管帽壳(1)高度的1/3-1/4。

6.根据权利要求1所述的一种微量管上盖,其特征在于,当所述管帽壳(1)盖设在管体(3)上时,管帽壳(1)内的摩擦橡胶环(6)与管体(3)的外壁摩擦挤压接触。

一种微量管上盖

技术领域

[0001] 本实用新型涉及微量管技术领域，尤其涉及一种微量管上盖。

背景技术

[0002] 微量管为微量采血管，用于采集末梢血液样本进行临床检验，与微量采血器配套使用。微量管上盖一般均直接下压盖设在微量管上，无法对管口进行密封，且由于上盖与微量管固定不够紧密，在微量管被倒置或者水平放置时，容易导致微量管内的样本流出。

实用新型内容

[0003] 本实用新型的目的是为了解决现有技术中存在的缺点，而提出的一种微量管上盖。

[0004] 为了实现上述目的，本实用新型采用了如下技术方案：

[0005] 一种微量管上盖，包括管帽壳，所述管帽壳的底端口处设置有外边沿，管帽壳内的顶部通过弹性膜隔开设置有空腔，管帽壳内位于弹性膜的下方设置有摩擦橡胶环。

[0006] 优选的，所述弹性膜为橡胶膜，且弹性膜的四周边与管帽壳的内壁密封连接。

[0007] 优选的，所述弹性膜在自然状态下呈水平绷紧状态。

[0008] 优选的，所述管帽壳内的底端口处设置有摩擦橡胶环，且摩擦橡胶环的内侧端面均匀设置有防滑槽。

[0009] 优选的，所述空腔的高度为整个管帽壳高度的1/3-1/4。

[0010] 优选的，当所述管帽壳盖设在管体上时，管帽壳内的摩擦橡胶环与管体的外壁摩擦挤压接触。

[0011] 本实用新型的有益效果为：

[0012] 本实用新型中，微量管的上盖通过摩擦橡胶环可对管体稳定的进行固定，避免管帽壳在管体上轻易脱落，通过弹性膜受挤压后自身弹性作用下对管口进行封盖，使得管体的管口相对密封。

附图说明

[0013] 图1为本实用新型提出的一种微量管上盖的盖设在管体上的内部结构示意图；

[0014] 图2为本实用新型提出的一种微量管上盖的盖设在管体上的外部结构示意图；

[0015] 图3为本实用新型提出的一种微量管上盖的管帽壳的内部结构示意图。

[0016] 图中：1管帽壳、2外边沿、3管体、4空腔、5弹性膜、6摩擦橡胶环。

具体实施方式

[0017] 下面将结合本实用新型实施例中的附图，对本实用新型实施例中的技术方案进行清楚、完整地描述，显然，所描述的实施例仅仅是本实用新型一部分实施例，而不是全部的实施例。

[0018] 在本实用新型的描述中，需要理解的是，术语“中心”、“纵向”、“横向”、“长度”、“宽度”、“厚度”、“上”、“下”、“前”、“后”、“左”、“右”、“竖直”、“水平”、“顶”、“底”、“内”、“外”、“顺时针”、“逆时针”等指示的方位或位置关系为基于附图所示的方位或位置关系，仅是为了便于描述本实用新型和简化描述，而不是指示或暗示所指的设备或元件必须具有特定的方位、以特定的方位构造和操作，因此不能理解为对本实用新型的限制。

[0019] 此外，术语“第一”、“第二”仅用于描述目的，而不能理解为指示或暗示相对重要性或者隐含指明所指示的技术特征的数量。由此，限定有“第一”、“第二”的特征可以明示或者隐含地包括一个或者更多个该特征。在本实用新型的描述中，“多个”的含义是两个或两个以上，除非另有明确具体的限定。

[0020] 参照图1-3，一种微量管上盖，包括管帽壳1，管帽壳1的底端口处设置有外边沿2，且管帽壳1的外侧也设置有防护槽，外边沿2和防滑槽均可便于进行上盖的盖紧和取下。

[0021] 管帽壳1内的顶部通过弹性膜5隔开设置有空腔4，空腔4的高度为整个管帽壳1高度的1/3-1/4，空腔4的高度可保证管体3进入后，管口与弹性膜5紧贴，而且管帽壳1内位于弹性膜5的下方设置有摩擦橡胶环6。

[0022] 其中，弹性膜5为橡胶膜，且弹性膜5的四周边与管帽壳1的内壁密封连接，弹性膜5在自然状态下呈水平绷紧状态，即未受挤压的弹性膜5保持自然张力，水平绷紧。

[0023] 而且，管帽壳1内的顶壁即空腔4的顶壁上还可以设置有海绵垫，海绵垫可避免管体3快速顶入，导致弹性膜5因与管帽壳1顶壁接触而破裂，海绵垫能够进行缓冲保护。

[0024] 管帽壳1内的底端口处设置有摩擦橡胶环6，且摩擦橡胶环6的内侧端面均匀设置有防滑槽，当管帽壳1盖设在管体3上时，管帽壳1内的摩擦橡胶环6与管体3的外壁摩擦挤压接触，摩擦橡胶环6上的防滑槽便于与管体3摩擦接触，能够对管体3进行限位固定。

[0025] 本实施例中，微量管的上盖由管帽壳1、弹性膜5以及摩擦橡胶环6组成，管帽壳1底端口的外边沿2可便于上盖的盖紧、取下。

[0026] 当管帽壳1盖设在管体3上时，管帽壳1内的摩擦橡胶环6与管体3的外壁摩擦挤压接触，可对管体3稳定的进行固定，避免管帽壳1在管体3上轻易脱落，而且管体3的管口挤压弹性膜5伸入空腔4，弹性膜5受挤压后自身弹性作用下对管口进行封盖，使得管体3的管口相对密封。

[0027] 在上盖从管体3取下时，通过手指甲往上推动外边沿2，使得上盖慢慢从管体3退出，管口离开弹性膜5，且从摩擦橡胶环6内慢慢退出，从而可便捷、轻松的取下上盖。

[0028] 本实用新型中，微量管的上盖通过摩擦橡胶环6可对管体3稳定的进行固定，避免管帽壳1在管体3上轻易脱落，通过弹性膜5受挤压后自身弹性作用下对管口进行封盖，使得管体3的管口相对密封。

[0029] 以上所述，仅为本实用新型较佳的具体实施方式，但本实用新型的保护范围并不局限于此，任何熟悉本技术领域的技术人员在本实用新型揭露的技术范围内，根据本实用新型的技术方案及其实用新型构思加以等同替换或改变，都应涵盖在本实用新型的保护范围之内。

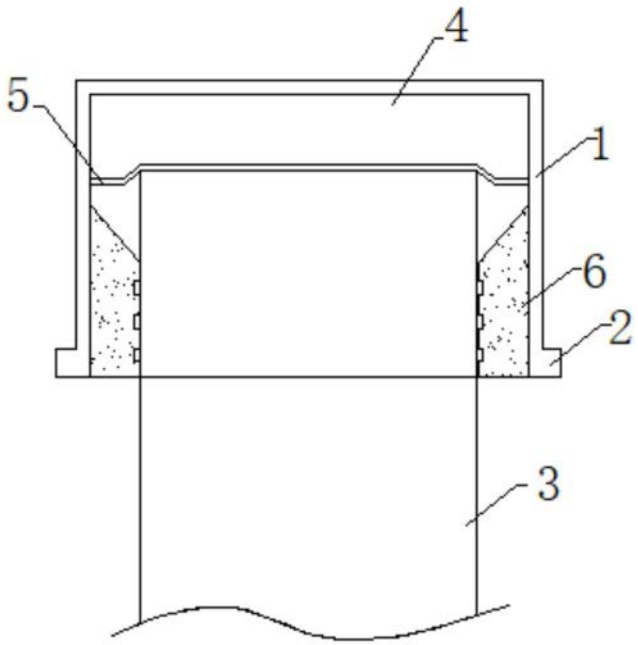

图1

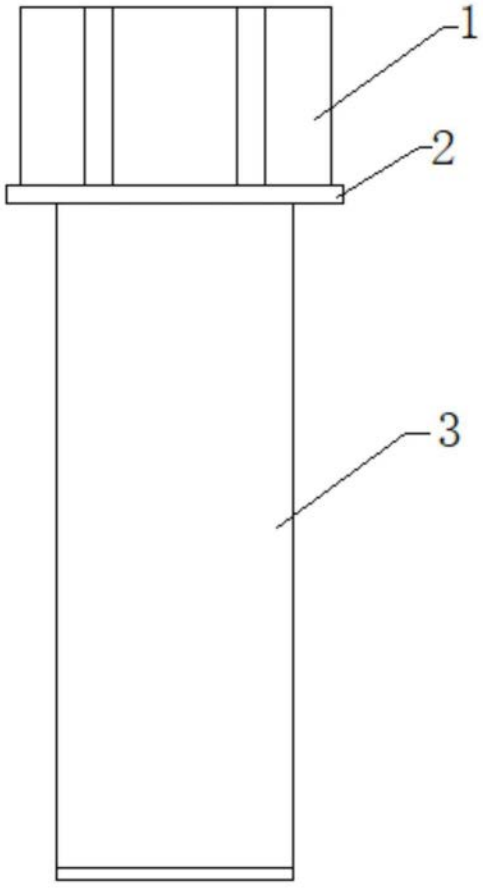

图2

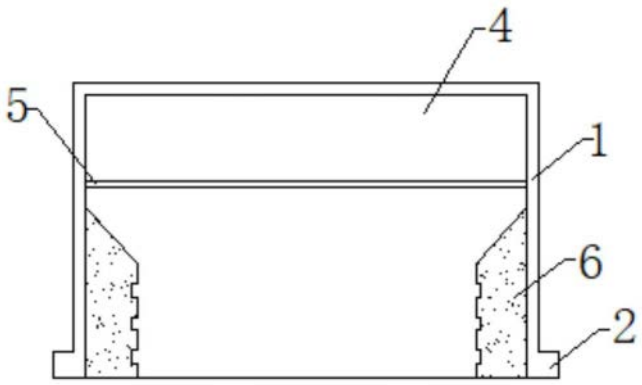

图3