(19)国家知识产权局

(12)实用新型专利

(10)授权公告号 CN 221635577 U
(45)授权公告日 2024.09.03

(21)申请号 202322839082.6

(22)申请日 2023.10.23

(73)专利权人 昆山晔山金属制品有限公司
地址 215300 江苏省苏州市昆山市周庄镇秀园路80号

(72)发明人 胡永恒

(74)专利代理机构 苏州圆融专利代理事务所(普通合伙) 32417
专利代理师 薛赟

(51)Int.Cl.
A47J 37/06(2006.01)
A47J 37/10(2006.01)

权利要求书1页 说明书3页 附图2页

(54)实用新型名称

一种烤架可调节的煎烤炉

(57)摘要

本实用新型公开了一种烤架可调节的煎烤炉,包括煎烤炉炉体,所述煎烤炉炉体的内部设置有炭火盆,所述煎烤炉炉体的顶部设置有煎烤架,所述煎烤架包括第一煎烤架和第二煎烤架,所述煎烤架由煎烤盘和煎烤盘放置架组成,所述煎烤盘放置架的侧面固定有放置架支撑腿;本实用新型的煎烤架通过放置架支撑腿与支撑腿安装套的配合来安装到煎烤炉炉体上,可以调整煎烤架到炭火盆的距离,在需要对食物进行保温时,可以将煎烤架向上移动,增加烧烤架到炭火盆的距离,从而在保温食物时,不会因为火力过大造成食物烤焦,煎烤架包括第一煎烤架和第二煎烤架,可以根据使用需求分别调整第一煎烤架和第二煎烤架的高度,使用更加灵活。

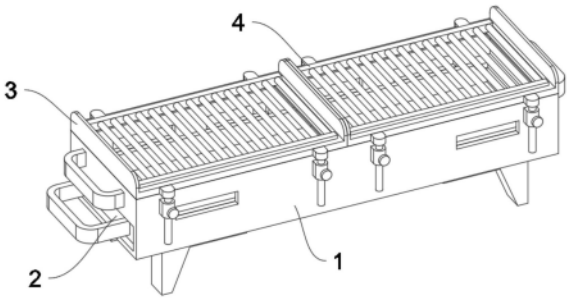

CN 221635577 U

1.一种烤架可调节的煎烤炉,包括煎烤炉炉体(1),其特征在于:所述煎烤炉炉体(1)的内部设置有炭火盆(2),所述煎烤炉炉体(1)的顶部设置有煎烤架,所述煎烤架包括第一煎烤架(3)和第二煎烤架(4),所述煎烤架由煎烤盘(17)和煎烤盘放置架(13)组成,所述煎烤盘放置架(13)的侧面固定有放置架支撑腿(14),煎烤盘放置架(13)的内侧开设有煎烤盘放置槽(15),所述煎烤盘(17)放置在煎烤盘放置槽(15)中,所述煎烤炉炉体(1)的外侧面上固定有支撑腿安装套(6),且支撑腿安装套(6)上安装有锁紧螺杆(7)。

2.根据权利要求1所述的一种烤架可调节的煎烤炉,其特征在于:所述煎烤盘放置架(13)的两端侧面各设置有一个阻拦板(16),所述阻拦板(16)与煎烤盘放置架(13)为一体式结构。

3.根据权利要求1所述的一种烤架可调节的煎烤炉,其特征在于:所述煎烤炉炉体(1)的一端侧面开设有炭火盆进出口(12),所述炭火盆(2)的一端侧面上固定设置有炭火盆把手(11)。

4.根据权利要求3所述的一种烤架可调节的煎烤炉,其特征在于:所述煎烤炉炉体(1)的内部一侧设置于炭火盆限制板(9),所述炭火盆限制板(9)与煎烤炉炉体(1)为一体式结构。

5.根据权利要求1所述的一种烤架可调节的煎烤炉,其特征在于:所述煎烤炉炉体(1)的侧面上开设有多个通风口(10),所述煎烤炉炉体(1)的底部固定设置有炉体支撑腿(5),所述煎烤炉炉体(1)的两端侧面上固定有炉体把手(8)。

一种烤架可调节的煎烤炉

技术领域

[0001] 本实用新型涉及煎烤炉技术领域,具体是一种烤架可调节的煎烤炉。

背景技术

[0002] 烧烤,是指肉及肉制品置于木炭或电加热装置中烤制的过程。一般来说,烧烤是在火上将食物(多为肉类,海鲜,蔬菜)烤熟,烹调至可食用;现代社会,由于人类发明了多种用火方式,烧烤方式也逐渐多样化,发展出各式烧烤炉、烧烤架、烧烤酱、锡纸等烧烤用品。烧烤本身也成为一种多人聚会休闲娱乐方式或者是生意。烧烤通常是小至家庭,大至学校的集体活动以及一些公司组织的集体活动。

[0003] 现有的烧烤炉的炭火到烧烤网的距离一般是不可调整的,因此在食物烤制完成后,食物不能长时间放置在烧烤网上进行保温,否则容易将食物烤焦,导致无法食用。

实用新型内容

[0004] 本实用新型的目的在于提供一种烤架可调节的煎烤炉,以解决现有技术中的问题。

[0005] 为实现上述目的,本实用新型提供如下技术方案:一种烤架可调节的煎烤炉,包括煎烤炉炉体,所述煎烤炉炉体的内部设置有炭火盆,所述煎烤炉炉体的顶部设置有煎烤架,所述煎烤架包括第一煎烤架和第二煎烤架,所述煎烤架由煎烤盘和煎烤盘放置架组成,所述煎烤盘放置架的侧面固定有放置架支撑腿,煎烤盘放置架的内侧开设有煎烤盘放置槽,所述煎烤盘放置在煎烤盘放置槽中,所述煎烤炉炉体的外侧面上固定有支撑腿安装套,且支撑腿安装套上安装有锁紧螺杆。

[0006] 优选的,所述煎烤盘放置架的两端侧面各设置有一个阻拦板,所述阻拦板与煎烤盘放置架为一体式结构。

[0007] 优选的,所述煎烤炉炉体的一端侧面开设有炭火盆进出口,所述炭火盆的一端侧面上固定设置有炭火盆把手。

[0008] 优选的,所述煎烤炉炉体的内部一侧设置于炭火盆限制板,所述炭火盆限制板与煎烤炉炉体为一体式结构。

[0009] 优选的,所述煎烤炉炉体的侧面上开设有多个通风口,所述煎烤炉炉体的底部固定设置有炉体支撑腿,所述煎烤炉炉体的两端侧面上固定有炉体把手。

[0010] 与现有技术相比,本实用新型的有益效果是:本实用新型的煎烤架通过放置架支撑腿与支撑腿安装套的配合来安装到煎烤炉炉体上,因此可以调整煎烤架到炭火盆的距离,在需要对食物进行保温时,可以将煎烤架向上移动,增加烧烤架到炭火盆的距离,从而在保温食物时,不会因为火力过大造成食物烤焦,煎烤架包括第一煎烤架和第二煎烤架,可以根据使用需求分别调整第一煎烤架和第二煎烤架的高度,使用更加灵活;

[0011] 煎烤盘放置架的两端侧面各设置有一个阻拦板,可以避免食物从煎烤盘放置架的两侧滚落;

[0012] 煎烤炉炉体的内部一侧设置于炭火盆限制板,通过炭火盆限制板可以对炭火盆进行限制,避免外力下压炭火盆把手令炭火盆翘起来产生危险。

附图说明

[0013] 附图用来提供对本实用新型的进一步理解,并且构成说明书的一部分,与本实用新型的实施例一起用于解释本实用新型,并不构成对本实用新型的限制。在附图中:

[0014] 图1是本实用新型的整体的结构示意图;

[0015] 图2是图1在去除煎烤架后的结构示意图;

[0016] 图3是本实用新型的煎烤架的结构示意图。

[0017] 图中:1、煎烤炉炉体;2、炭火盆;3、第一煎烤架;4、第二煎烤架;5、炉体支撑腿;6、支撑腿安装套;7、锁紧螺杆;8、炉体把手;9、炭火盆限制板;10、通风口;11、炭火盆把手;12、炭火盆进出口;13、煎烤盘放置架;14、放置架支撑腿;15、煎烤盘放置槽;16、阻拦板;17、煎烤盘。

具体实施方式

[0018] 为使本实用新型实施方式的目的、技术方案和优点更加清楚,下面将结合本实用新型实施方式中的附图,对本实用新型实施方式中的技术方案进行清楚、完整地描述,显然,所描述的实施方式是本实用新型一部分实施方式,而不是全部的实施方式。基于本实用新型中的实施方式,本领域普通技术人员在没有作出创造性劳动前提下所获得的所有其他实施方式,都属于本实用新型保护的范围。因此,以下对在附图中提供的本实用新型的实施方式的详细描述并非旨在限制要求保护的本实用新型的范围,而是仅仅表示本实用新型的选定实施方式。基于本实用新型中的实施方式,本领域普通技术人员在没有作出创造性劳动前提下所获得的所有其他实施方式,都属于本实用新型保护的范围。

[0019] 请参阅图1-3,本实用新型实施例中,一种烤架可调节的煎烤炉,包括煎烤炉炉体1,煎烤炉炉体1的内部设置有炭火盆2,煎烤炉炉体1的顶部设置有煎烤架,煎烤架包括第一煎烤架3和第二煎烤架4,煎烤架由煎烤盘17和煎烤盘放置架13组成,煎烤盘放置架13的侧面固定有放置架支撑腿14,煎烤盘放置架13的内侧开设有煎烤盘放置槽15,煎烤盘17放置在煎烤盘放置槽15中,煎烤炉炉体1的外侧面上固定有支撑腿安装套6,且支撑腿安装套6上安装有锁紧螺杆7,煎烤炉炉体1的一端侧面开设有炭火盆进出口12,炭火盆2的一端侧面上固定设置有炭火盆把手11。

[0020] 煎烤盘放置架13的两端侧面各设置有一个阻拦板16,阻拦板16与煎烤盘放置架13为一体式结构。

[0021] 煎烤炉炉体1的内部一侧设置于炭火盆限制板9,炭火盆限制板9与煎烤炉炉体1为一体式结构。

[0022] 煎烤炉炉体1的侧面上开设有多个通风口10,煎烤炉炉体1的底部固定设置有炉体支撑腿5,煎烤炉炉体1的两端侧面上固定有炉体把手8。

[0023] 本实用新型的工作原理是:本实用新型的煎烤架通过放置架支撑腿14与支撑腿安装套6的配合来安装到煎烤炉炉体1上,因此可以调整煎烤架到炭火盆2的距离,在需要对食物进行保温时,可以将煎烤架向上移动,增加烧烤架到炭火盆2的距离,从而在保温食物时,

不会因为火力过大造成食物烤焦,煎烤架包括第一煎烤架3和第二煎烤架4,可以根据使用需求分别调整第一煎烤架3和第二煎烤架4的高度,使用更加灵活;

[0024] 煎烤盘放置架13的两端侧面各设置有一个阻拦板16,可以避免食物从煎烤盘放置架13的两侧滚落;

[0025] 煎烤炉炉体1的内部一侧设置于炭火盆限制板9,通过炭火盆限制板9可以对炭火盆2进行限制,避免外力下压炭火盆把手11令炭火盆2翘起来产生危险。

[0026] 最后应说明的是:以上所述仅为本实用新型的优选实施例而已,并不用于限制本实用新型,尽管参照前述实施例对本实用新型进行了详细的说明,对于本领域的技术人员来说,其依然可以对前述各实施例所记载的技术方案进行修改,或者对其中部分技术特征进行等同替换。凡在本实用新型的精神和原则之内,所作的任何修改、等同替换、改进等,均应包含在本实用新型的保护范围之内。

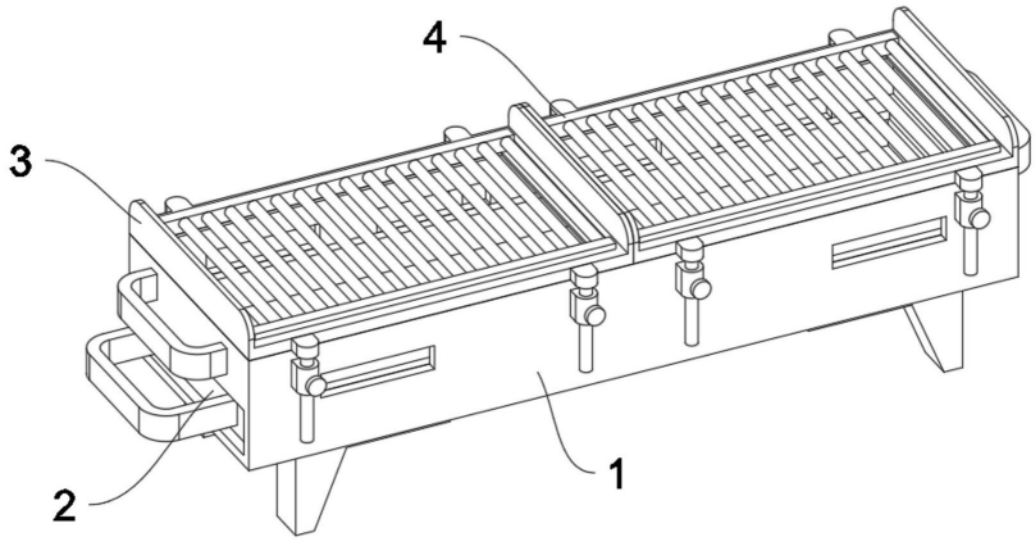

图1

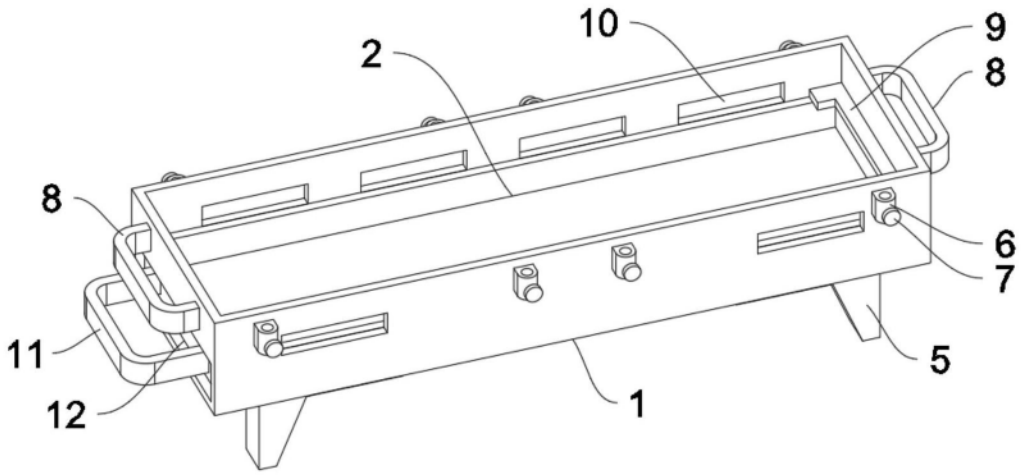

图2

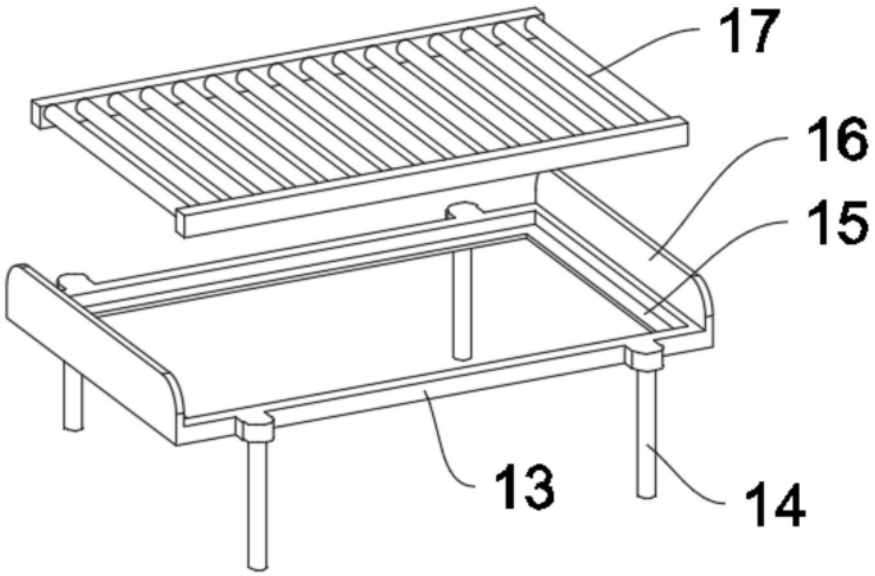

图3