(19)中华人民共和国国家知识产权局

(12)实用新型专利

(10)授权公告号 CN 202240889 U
(45)授权公告日 2012.05.30

(21)申请号 201120326332.0

(22)申请日 2011.09.01

(73)专利权人 薛维青
地址 231372 安徽省舒城县棠树乡八里村西头村民组

(72)发明人 薛维青 张德祥

(51)Int.Cl.
B24B 41/06(2012.01)
B24B 7/28(2006.01)

权利要求书 1 页 说明书 2 页 附图 1 页

(54)实用新型名称

一种板材磨光机夹紧结构

(57)摘要

本实用新型公开了一种板材磨光机夹紧结构，包括有支架，所述支架上通过底座架设有两相对应的电机，且电机输出轴的端部分别固定安装有磨头砂盘，所述支架一侧的电机安装在支架上设有的滑槽上，所述滑槽的一侧设有挡板，所述挡板同侧的支架上设有向外延伸的横梁，所述横梁的端部设有固定板，所述固定板中部设有轴套，所述轴套内设有内螺纹，且旋合有丝杆，所述丝杆的一端设有把手，所述丝杆的另一端与挡板固定连接。本实用新型结构设计合理、安装使用方便，满足了加工不同厚度的小板材的要求，而且过程中人工劳动强度小，省时省力，提高了工作效率，满足了使用要求。

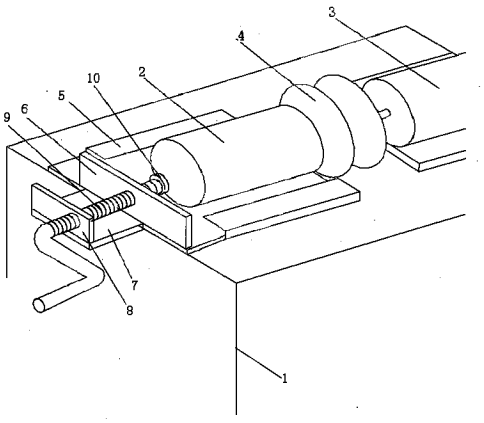

CN 202240889 U

1. 一种板材磨光机夹紧结构，包括有支架，所述支架上通过底座架设有两相对应的电机，且电机输出轴的端部分别固定安装有磨头砂盘，其特征在于：所述支架一侧的电机安装在支架上设有的滑槽上，所述滑槽的一侧设有挡板，所述挡板同侧的支架上设有向外延伸的横梁，所述横梁的端部设有固定板，所述固定板中部设有轴套，所述轴套内设有内螺纹，且旋合有丝杆，所述丝杆的一端设有把手，所述丝杆的另一端与挡板固定连接。

2. 根据权利要求 1 所述的板材磨光机夹紧结构，其特征在于：所述的丝杆的另一端穿过挡板，且其伸出端端部旋合有螺母。

一种板材磨光机夹紧结构

技术领域：

[0001] 本实用新型主要涉及一种夹紧机构，尤其涉及一种板材磨光机夹紧结构。

背景技术：

[0002] 木板就是采用完整的木材制成的木板材。这些板材坚固耐用、纹路自然，是装修中优中之选。根据板材的大小可分别应用于家居、工艺、玩具等不同方面，由于板材本身纹理的存在，其在加工后仍不平滑，因此板材加工后都需要进行抛光处理，而目前已有的小的板材抛光难度大，已有的磨光机的两磨头砂轮大都是固定的结构，同一台磨光机不能满足加工不同厚度的小板材的要求，而且即使两磨头砂轮是可调的结构，但其调节不方便，费时费力，工作效率低，不能满足使用要求。

实用新型内容：

[0003] 本实用新型的目的是为了弥补已有技术的不足，提供了一种板材磨光机夹紧结构，解决了已有的磨光机的两磨头砂轮大都是固定的结构，同一台磨光机不能满足加工不同厚度的小板材的要求，而且即使两磨头砂轮是可调的结构，但其调节不方便，费时费力，工作效率低，不能满足使用要求等问题。

[0004] 本实用新型是通过以下技术方案来实现的：

[0005] 一种板材磨光机夹紧结构，包括有支架，所述支架上通过底座架设有两相对应的电机，且电机输出轴的端部分别固定安装有磨头砂盘，所述支架一侧的电机安装在支架上设有的滑槽上，所述滑槽的一侧设有挡板，所述挡板同侧的支架上设有向外延伸的横梁，所述横梁的端部设有固定板，所述固定板中部设有轴套，所述轴套内设有内螺纹，且旋合有丝杆，所述丝杆的一端设有把手，所述丝杆的另一端与挡板固定连接。

[0006] 所述的丝杆的另一端穿过挡板，且其伸出端端部旋合有螺母。

[0007] 其原理是：通过调节丝杆与轴套之间的位置关系，即可调节底座与滑槽之间的位置，满足了加工不同厚度的小板材的要求，通过把手的结构设计，可方便丝杆的操作，省时省力，提高了工作效率，同时丝杆与挡板之间通过螺母固定安装，可根据需要更换丝杆。

[0008] 本实用新型的优点是：

[0009] 本实用新型结构设计合理、安装使用方便，满足了加工不同厚度的小板材的要求，而且过程中人工劳动强度小，省时省力，提高了工作效率，满足了使用要求。

附图说明：

[0010] 图 1 为本实用新型结构示意图。

具体实施方式：

[0011] 参见附图，一种板材磨光机夹紧结构，包括有支架 1，支架 1 上通过底座架设有两相对应的电机 2、3，且电机 2、3 的输出轴的端部分别固定安装有磨头砂盘 4，支架 1 一侧的

电机 2 安装在支架 1 上设有的滑槽 5 上，滑槽 5 的一侧设有挡板 6，挡板 6 同侧的支架上设有向外延伸的横梁 7，横梁 7 的端部设有固定板 8，固定板 8 中部设有轴套，轴套内设有内螺纹，且旋合有丝杆 9，丝杆 9 的一端设有把手，所述丝杆 9 的一端穿过挡板 8，且其伸出端端部旋合有螺母 10。

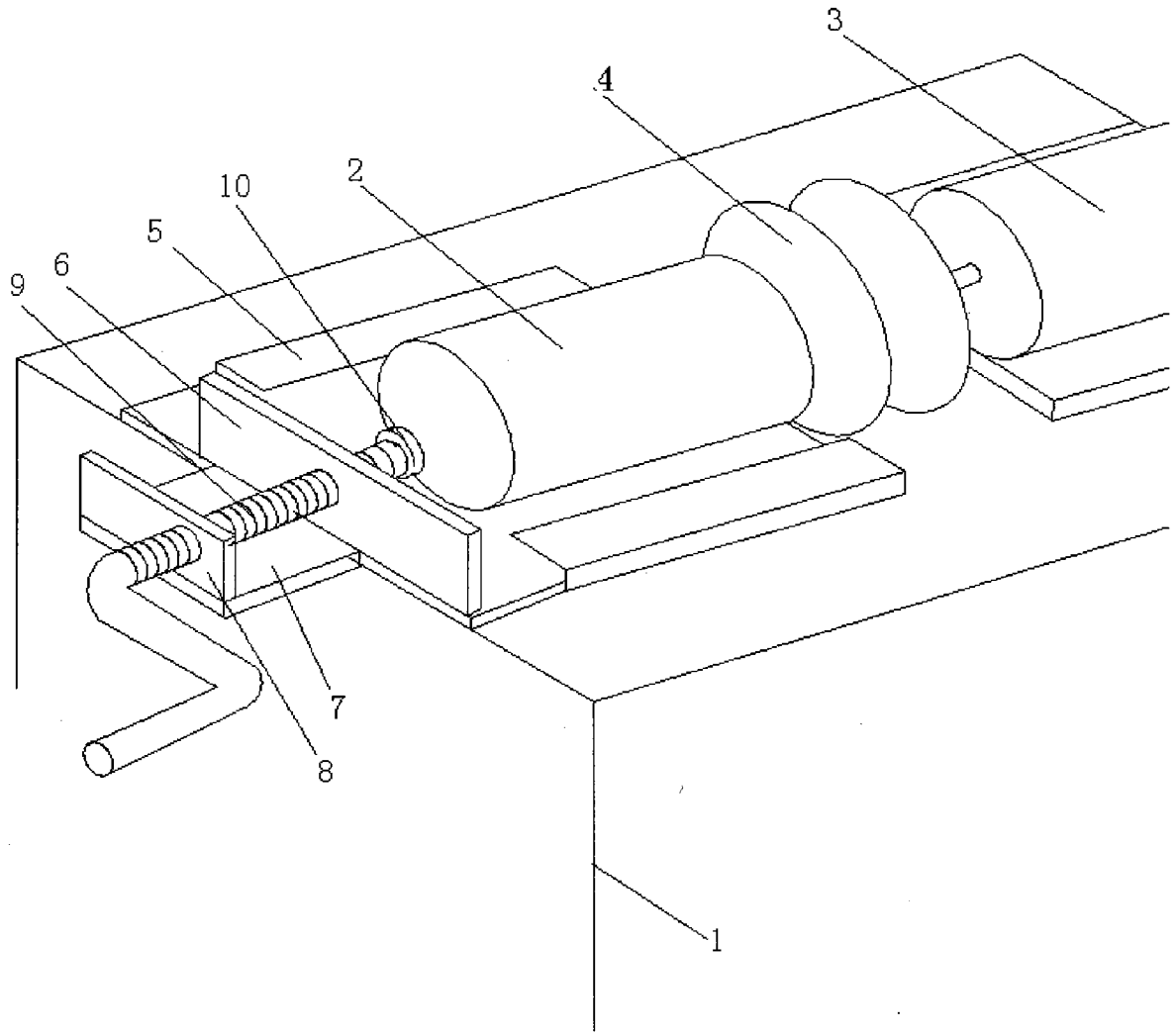

图 1