(19)国家知识产权局

(12)实用新型专利

(10)授权公告号 CN 222239217 U
(45)授权公告日 2024.12.27

(21)申请号 202420208029.8

(22)申请日 2024.01.29

(73)专利权人 湘潭展鸿电镀有限公司
地址 411400 湖南省湘潭市湘乡经济开发区引凤路12号03栋

(72)发明人 陈晓东 彭培花 陈妙辉 刘鹏 钱建华 王妍 刘海云 龚初华 贺爱中

(74)专利代理机构 合肥鸿知运知识产权代理事务所(普通合伙) 34180
专利代理师 王辉

(51)Int.Cl.
B01D 36/04(2006.01)
B01D 29/96(2006.01)

权利要求书1页 说明书2页 附图3页

(54)实用新型名称

一种电镀废水收集装置

(57)摘要

本实用新型公开了一种电镀废水收集装置，包括：装置箱，所述装置箱的顶部左侧通过螺栓固定连接有密封板；液压杆，所述液压杆安装于装置箱的顶部右侧，且液压杆的活动端固定连接有调节杆，所述调节杆延伸至装置箱的内部，且调节杆的底端固定连接有过滤板；排料口，所述排料口倾斜设置于装置箱的底部左侧，所述装置箱的左侧开设有进水口，且装置箱的右侧开设有出水口，所述过滤板的外表面与装置箱的内表面之间紧密贴合，且过滤板倾斜设置，所述装置箱的底部安装有电机，且电机的输出端固定连接有绞龙杆。该电镀废水收集装置，便于对电镀废水中的固体废料进行过滤，防止后续处理中造成装置堵塞，而且便于对固体沉淀物进行排放。

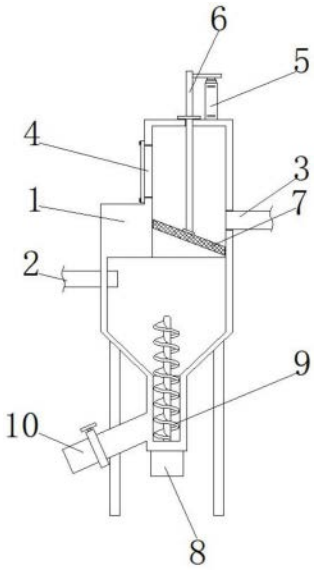

CN 222239217 U

1.一种电镀废水收集装置,其特征在于,包括:

装置箱(1),所述装置箱(1)的顶部左侧通过螺栓固定连接有密封板(4);

液压杆(5),所述液压杆(5)安装于装置箱(1)的顶部右侧,且液压杆(5)的活动端固定连接有调节杆(6),所述调节杆(6)延伸至装置箱(1)的内部,且调节杆(6)的底端固定连接有过滤板(7);

排料口(10),所述排料口(10)倾斜设置于装置箱(1)的底部左侧。

2.根据权利要求1所述的一种电镀废水收集装置,其特征在于:所述装置箱(1)的左侧开设有进水口(2),且装置箱(1)的右侧开设有出水口(3)。

3.根据权利要求1所述的一种电镀废水收集装置,其特征在于:所述过滤板(7)的外表面与装置箱(1)的内表面之间紧密贴合,且过滤板(7)倾斜设置。

4.根据权利要求1所述的一种电镀废水收集装置,其特征在于:所述装置箱(1)的底部安装有电机(8),且电机(8)的输出端固定连接有绞龙杆(9)。

一种电镀废水收集装置

技术领域

[0001] 本实用新型涉及废水收集技术领域,具体为一种电镀废水收集装置。

背景技术

[0002] 铜排又称铜母排或铜汇流排,是由铜材质制作的,截面为矩形或倒角(圆角)矩形的长导体,由铝质材料制作的称为铝排,在电路中起输送电流和连接电气设备的作用,由于铜的导电性能等优于铝,铜排在电气设备,特别是成套配电装置中得到了广泛的应用,铜排电镀废水中会带有有毒或有害物质,无法直接排放,因此需要通过收集装置对废水进行收集。

[0003] 目前常用的电镀废水收集装置存在以下缺陷,不便于对电镀废水中的固体废料进行过滤,后续处理中容易造成装置堵塞,而且不便于对固体沉淀物进行排放,因此,我们提出一种电镀废水收集装置,以便于解决上述中提出的问题。

实用新型内容

[0004] 本实用新型的目的在于提供一种电镀废水收集装置,以解决上述背景技术提出的目前常用的电镀废水收集装置,不便于对电镀废水中的固体废料进行过滤,后续处理中容易造成装置堵塞,而且不便于对固体沉淀物进行排放的问题。

[0005] 为实现上述目的,本实用新型提供如下技术方案:一种电镀废水收集装置,包括:

[0006] 装置箱,所述装置箱的顶部左侧通过螺栓固定连接有密封板;

[0007] 液压杆,所述液压杆安装于装置箱的顶部右侧,且液压杆的活动端固定连接有调节杆,所述调节杆延伸至装置箱的内部,且调节杆的底端固定连接有过滤板;

[0008] 排料口,所述排料口倾斜设置于装置箱的底部左侧。

[0009] 优选的,所述装置箱的左侧开设有进水口,且装置箱的右侧开设有出水口。

[0010] 优选的,所述过滤板的外表面与装置箱的内表面之间紧密贴合,且过滤板倾斜设置。

[0011] 优选的,所述装置箱的底部安装有电机,且电机的输出端固定连接有绞龙杆。

[0012] 与现有技术相比,本实用新型的有益效果是:该电镀废水收集装置,便于对电镀废水中的固体废料进行过滤,防止后续处理中造成装置堵塞,而且便于对固体沉淀物进行排放;

[0013] 电镀废水通过进水口进入,通过出水口向右排出,通过设置过滤板对废水中的固定废料进行过滤,固定废料再装置箱的内部底侧进行沉淀,需要对固体废料进行清理时,打开排料口使沉淀排出,通过设置电机带动绞龙杆进行转动,使绞龙杆带动沉淀向下传输,防止装置箱内部堵塞,需要对过滤板进行清理时,通过液压杆带动调节杆向上移动,使过滤板移动至密封板右侧,拆除螺栓取下密封板,使工作人员可以对过滤板进行清理。

附图说明

[0014] 图1为本实用新型正面剖切结构示意图;

[0015] 图2为本实用新型装置箱与过滤板连接正面剖切结构示意图;

[0016] 图3为本实用新型装置箱与过滤板连接仰视剖切结构示意图。

[0017] 图中:1、装置箱;2、进水口;3、出水口;4、密封板;5、液压杆;6、调节杆;7、过滤板;8、电机;9、绞龙杆;10、排料口。

具体实施方式

[0018] 下面将结合本实用新型实施例中的附图,对本实用新型实施例中的技术方案进行清楚、完整地描述,显然,所描述的实施例仅仅是本实用新型一部分实施例,而不是全部的实施例。基于本实用新型中的实施例,本领域普通技术人员在没有做出创造性劳动前提下所获得的所有其他实施例,都属于本实用新型保护的范围。

[0019] 请参阅图1-3,本实用新型提供一种技术方案:一种电镀废水收集装置,包括:

[0020] 装置箱1,装置箱1的顶部左侧通过螺栓固定连接有密封板4;

[0021] 液压杆5,液压杆5安装于装置箱1的顶部右侧,且液压杆5的活动端固定连接有调节杆6,调节杆6延伸至装置箱1的内部,且调节杆6的底端固定连接有过滤板7;

[0022] 排料口10,排料口10倾斜设置于装置箱1的底部左侧。

[0023] 装置箱1的左侧开设有进水口2,且装置箱1的右侧开设有出水口3。

[0024] 过滤板7的外表面与装置箱1的内表面之间紧密贴合,且过滤板7倾斜设置。

[0025] 装置箱1的底部安装有电机8,且电机8的输出端固定连接有绞龙杆9。

[0026] 在使用该电镀废水收集装置时,如图1-图3电镀废水通过进水口2进入,通过出水口3向右排出,通过设置过滤板7对废水中的固定废料进行过滤,固定废料再装置箱1的内部底侧进行沉淀,需要对固体废料进行清理时,打开排料口10使沉淀排出,通过设置电机8带动绞龙杆9进行转动,使绞龙杆9带动沉淀向下传输,防止装置箱1内部堵塞,需要对过滤板7进行清理时,通过液压杆5带动调节杆6向上移动,使过滤板7移动至密封板4右侧,拆除螺栓取下密封板4,使工作人员可以对过滤板7进行清理,这就是该电镀废水收集装置的整个工作过程。

[0027] 本说明书中未作详细描述的内容属于本领域专业技术人员公知的现有技术。本实用新型使用到的标准零件均可以从市场上购买,异形件根据说明书的和附图的记载均可以进行订制,各个零件的具体连接方式均采用现有技术中成熟的螺栓、铆钉、焊接等常规手段,机械、零件和设备均采用现有技术中,常规的型号,加上电路连接采用现有技术中常规的连接方式,在此不再详述。

[0028] 尽管参照前述实施例对本实用新型进行了详细的说明,对于本领域的技术人员来说,其依然可以对前述各实施例所记载的技术方案进行修改,或者对其中部分技术特征进行等同替换,凡在本实用新型的精神和原则之内,所作的任何修改、等同替换、改进等,均应包含在本实用新型的保护范围之内。

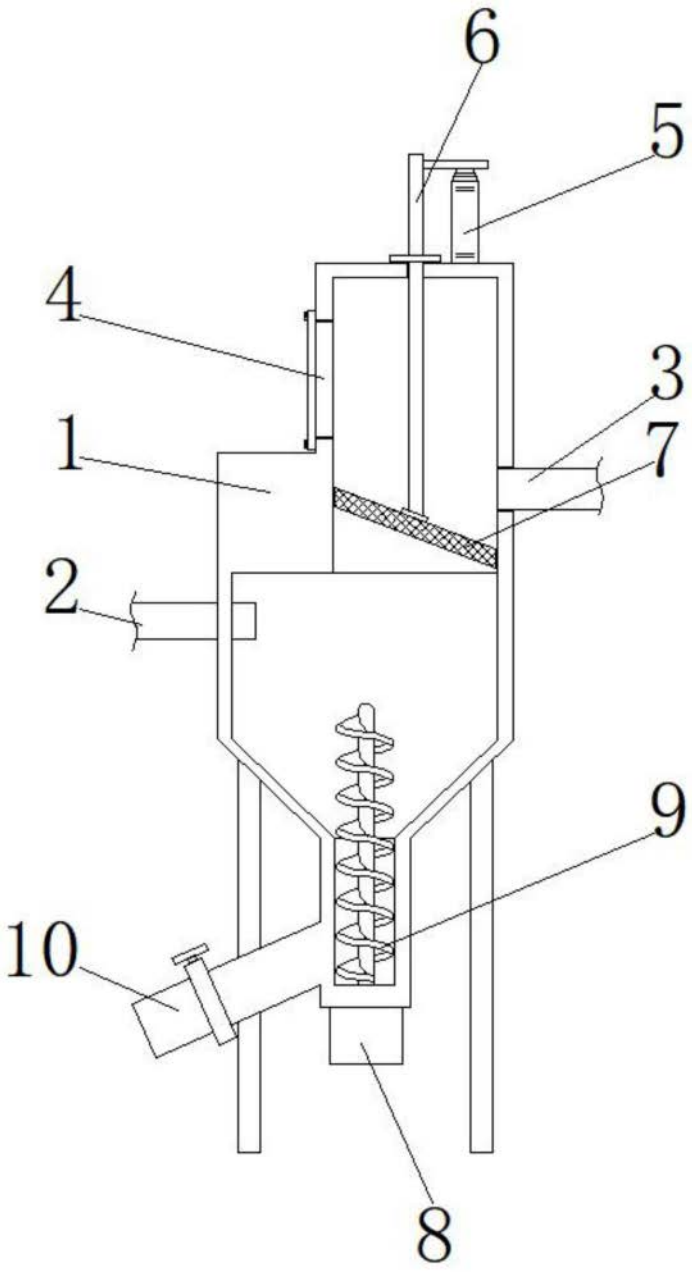

图1

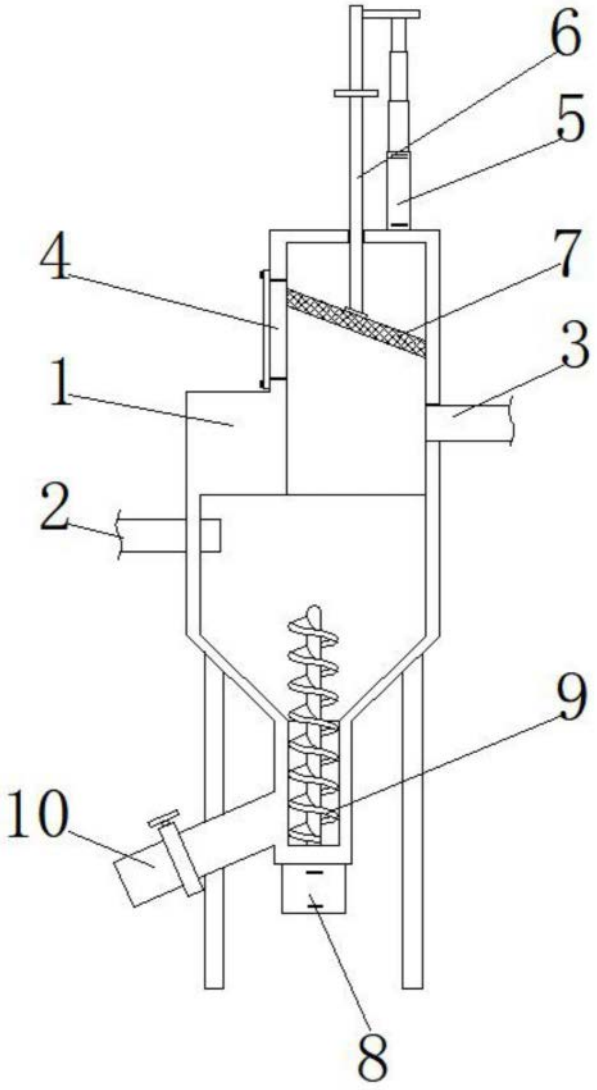

图2

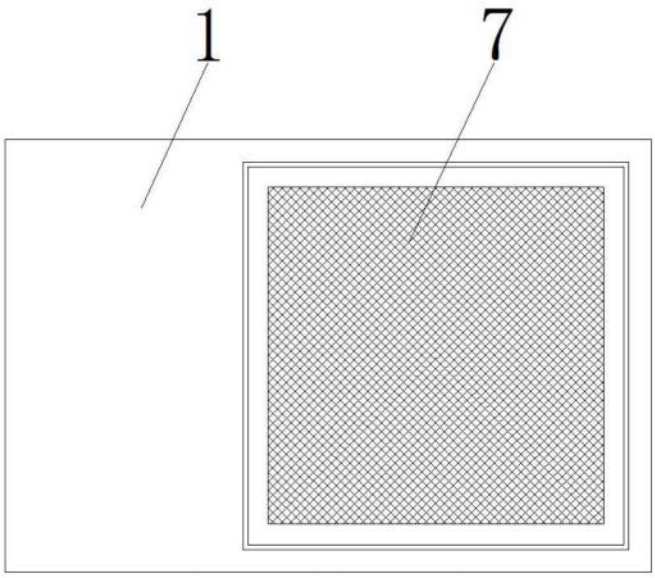

图3