(19)中华人民共和国国家知识产权局

(12)发明专利申请

(10)申请公布号 CN 109041596 A
(43)申请公布日 2018.12.21

(21)申请号 201810835527.4

(22)申请日 2018.07.26

(71)申请人 安徽省农业科学院农业工程研究所
地址 230031 安徽省合肥市庐阳区农科南路40号安徽省农业科学院科研大楼
申请人 安徽省农业科学院作物研究所

(72)发明人 王丽伟 王川 汪强 赵莉 林勇翔 张祎

(51)Int.Cl.
A01B 15/02(2006.01)

权利要求书1页 说明书1页 附图2页

(54)发明名称

易开鼠道犁

(57)摘要

本发明公布了易开鼠道犁,主要是由机架、犁刀、犁头和十字刀组成;十字刀装在犁头的小头上,使用时拖拉机提供动力犁刀合十字刀切割土壤,犁头挤压蓬松土壤形成圆形鼠道;十字刀切割土壤使土壤蓬松可减少犁头挤压土壤形成形所需动力,从而减少牵引力。

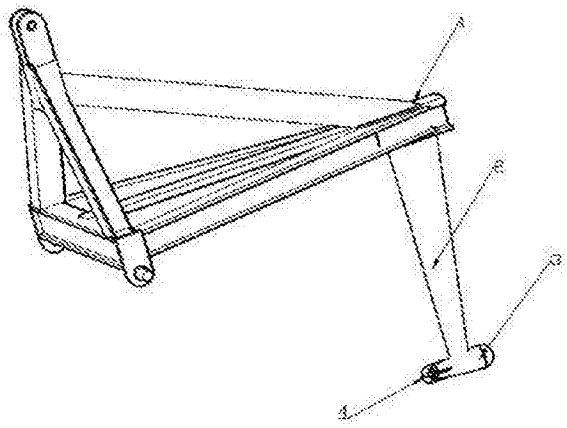

CN 109041596 A

1.易开鼠道犁是由机架、犁刀和犁头组成，其特征在于：犁头上装有十字刀。

2.根据权利要求1所述的易开鼠道犁，其特征在于：十字刀装在犁头的小头部，十字刀切割使土壤蓬松，犁头挤压蓬松土壤，减少犁刀挤压土壤形成形所需动力，从而减少牵引力。

易开鼠道犁

[0001] 技术领域：

本发明涉及农业机械领域，尤其涉及到易开鼠道犁。

[0002] 背景技术：

农田鼠道是外壳形状是似鼠洞的通水孔道，具有节水灌溉、储水、改良土壤等作用。鼠道是通过鼠道犁具来形成的，现在使用的鼠道犁具是犁刀切割土壤，犁头挤压土壤形成圆形鼠道，但是犁头挤压的土壤没有切割，犁头是圆锥形挤压土壤形成圆形鼠道需要很大的力，需要牵引机械提供大的牵引力，对牵引机械要求高。

[0003] 发明内容：

为了克服上述现有技术的缺陷，本发明的目的是提供易开鼠道犁减少犁头挤压土壤形成圆形鼠道所需动力，减少牵引机械提供的牵引力。

[0004] 本发明是采用以下方案来实现的：犁头是圆锥形，在犁头的小头部连接十字刀，十字刀先将犁头挤压土壤蓬松，犁头挤压蓬松土壤减少犁刀挤压土壤形成形所需动力，从而减少牵引力。

[0005] 综上所述本发明具有以下有益效果：本发明具有结构设计合理、减少牵引力。

[0006] 附图说明：

图 1为本发明结构示意图；

图 2为本发明犁头和十字刀结合的结构示意图；

其中：1、机架；2、犁刀；3、犁头；4、十字刀。

[0007] 具体实施方式：

如图1所示，易开鼠道犁是由机架1、犁刀2、犁头3和十字刀4组成；犁刀2装在机架1上，犁刀2下部连接有犁头3，犁头3的小头部连接有十字刀4；使用时牵引机械提供的牵引力，犁刀2和十字刀4切割土壤，犁头3挤压土壤形成圆形鼠道；十字刀4在犁头3的前部十字刀4先将土壤切割蓬松，犁头3挤压蓬松土壤成圆形鼠道，减少犁刀挤压土壤形成形所需动力，从而减少牵引机械所需提供的牵引力。

[0008] 以上所述是本发明的实施例，故凡依发明实施范围所述的构造、特征等效变化或修饰，均包括于本发明专利申请范围内。

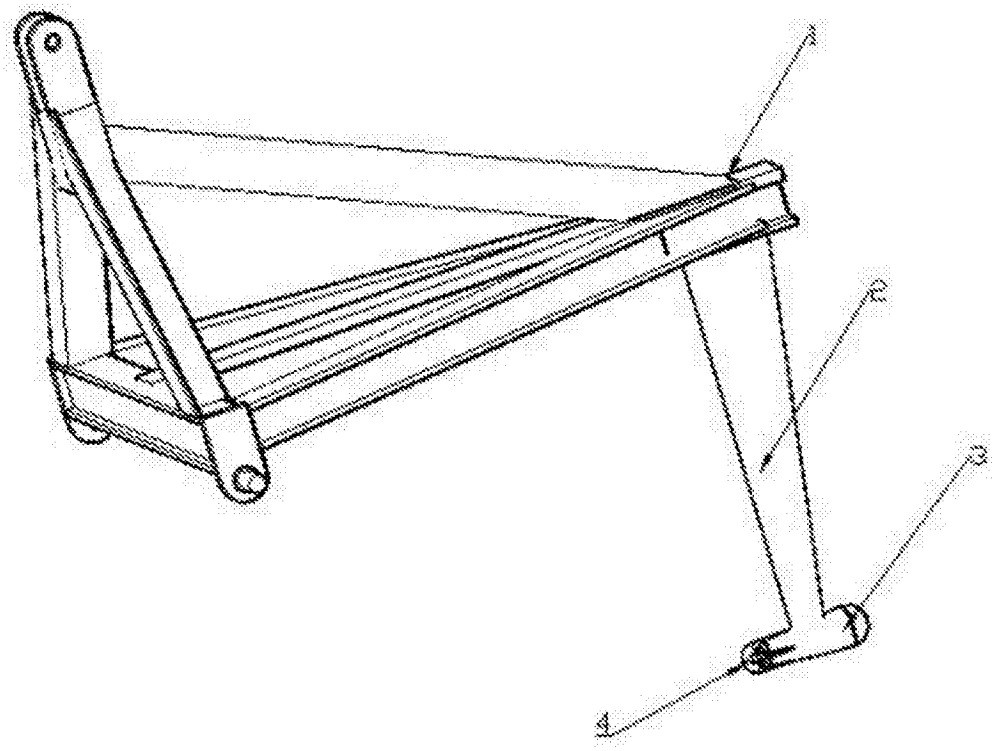

图1

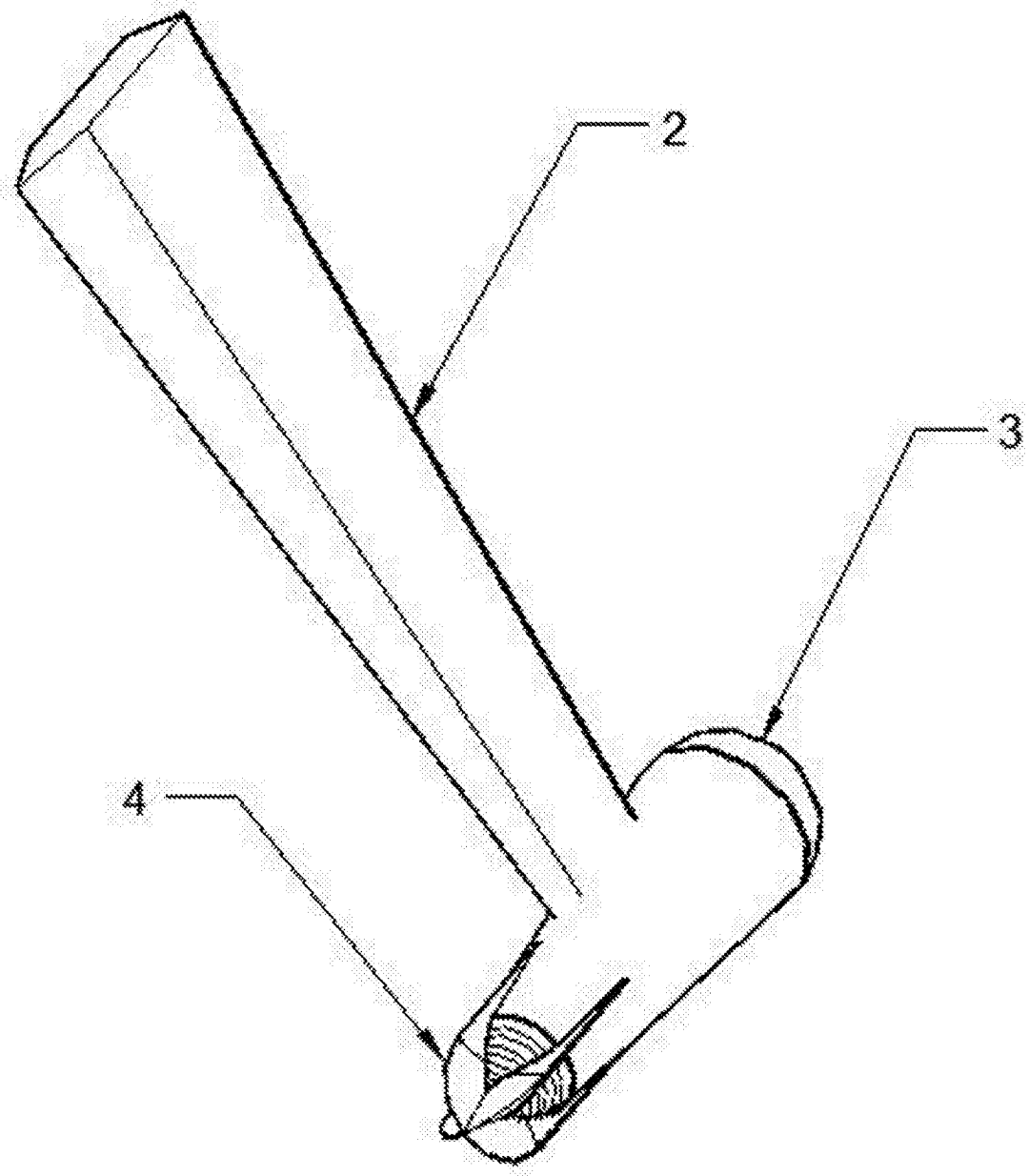

图2