(19)中华人民共和国国家知识产权局

(12)实用新型专利

(10)授权公告号 CN 201525523 U
(45)授权公告日 2010.07.14

(21)申请号 200920195294.2

(22)申请日 2009.09.24

(73)专利权人 中山中荣纸类印刷制品有限公司
地址 528437 广东省中山市火炬开发区

(72)发明人 黄焕然

(74)专利代理机构 中山市科创专利代理有限公司 44211
代理人 尹文涛

(51)Int.Cl.
B65D 5/00(2006.01)
B65D 5/42(2006.01)
B65D 5/50(2006.01)

权利要求书 1 页 说明书 3 页 附图 5 页

(54)实用新型名称

一种新型化妆品包装盒

(57)摘要

本实用新型公开了一种新型化妆品包装盒，其包括纸质的盒体，盒体内设有用于固定产品的内卡，盒体内的上部设有二层中空的弹性垫，弹性垫由盒体延伸后翻折形成；所述的盒体、内卡和弹性垫为一张纸板整体裁剪、翻折而成。本实用新型可以在产品封装在盒体后，由于内卡与盒体之间的缓冲空间以及中空的弹性垫的缓冲作用，避免在运输、搬运时出现冲击、碰撞对产品造成破坏，结构简单，使用方便；并且内卡和弹性垫可以增大包装盒体的体积，增强包装效果；同时盒体、内卡和弹性垫为一张纸板裁剪、翻折而成，材料成本低。

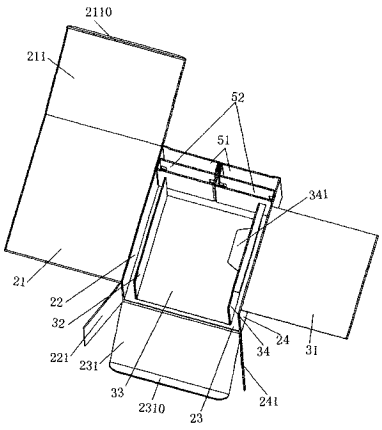

CN 201525523 U

1. 一种新型化妆品包装盒，其特征在于其包括纸质的盒体 (2)，盒体 (2) 内设有用于固定产品的内卡 (3)，盒体 (2) 内的上部设有二层中空的弹性垫 (5)，所述的弹性垫 (5) 由盒体延伸后翻折形成；所述的盒体 (2)、内卡 (3) 和弹性垫 (5) 为一张纸板整体裁剪、翻折而成。

2. 根据权利要求 1 所述的一种新型化妆品包装盒，其特征在于所述的盒体 (2) 的相对的二侧板的上端延伸翻折形成二个弹性垫 (5)。

3. 根据权利要求 2 所述的一种新型化妆品包装盒，其特征在于所述弹性垫 (5) 包括分上、下二层设置的第一中空腔 (51) 和第二中空腔 (52)。

4. 根据权利要求 1 或 2 所述的一种新型化妆品包装盒，其特征在于所述盒体 (2) 的盒身包括连为一体的第一外侧板 (21)、第二外侧板 (22)、第三外侧板 (23) 和第四外侧板 (24)。

5. 根据权利要求 1 所述的一种新型化妆品包装盒，其特征在于所述内卡 (3) 包括连为一体的第一内侧板 (31)、第二内侧板 (32)、第三内侧板 (33) 和第四内侧板 (34)，第一内侧板 (31) 与盒体 (2) 的第四外侧板 (24) 相连并连为一体；第四内侧板 (34) 自由端设有用于粘接的小折片 (341)，小折片 (341) 粘接在所述第一内侧板 (31) 内侧。

6. 根据权利要求 4 所述的一种新型化妆品包装盒，其特征在于所述第一内侧板 (31) 和第三内侧板 (33) 粘接在第一外侧板 (21) 和第三外侧板 (23) 内侧，所述缓冲空间 (6) 为第二内侧板 (32)、第四内侧板 (34) 与盒体 (2) 之间预留的间隔。

7. 根据权利要求 4 所述的一种新型化妆品包装盒，其特征在于所述第二外侧板 (22) 和第四外侧板 (24) 上还分别设有向下延伸的内折片 (221、241)，两内折片 (221、241) 翻折后贴靠在所述内卡 (3) 下端，所述第三外侧板 (23) 上还设有向下延伸的底盖折片 (231)，底盖折片 (231) 的自由端延伸翻折形成有下固定片 (2310)，下固定片 (2310) 插装在内折片 (221)、(241) 与第一外侧板 (21) 之间形成的插槽内。

一种新型化妆品包装盒

[技术领域]

[0001] 本实用新型涉及一种包装盒，进一步说的是涉及一种新型化妆品包装盒。

[背景技术]

[0002] 现在市场上销售的化妆品一般用单一外盒来包装，为了运输、搬运方便，现在市场上的化妆品包装盒内还套装有一内卡以固定产品用。目前化妆品内卡普遍采用塑料来制造，这样势必造成浪费，因此对内卡作了改进，采用生产成本低的纸张来代替塑料制作内卡。然而现在一般将内卡与外盒分开生产然后再组装，这样不便于快速、自动地进行包装。为此，需要改进现有化妆品包装盒的结构，使内卡与外盒连为一体，以达到在自动化包装线上快速、高效地进行包装的要求。

[实用新型内容]

[0003] 本实用新型克服了现有技术的不足，提供了由一张纸板弯折、粘合后形成的结构简单、使用方便且生产成本低的一种新型化妆品包装盒。

[0004] 为了解决上述问题，本实用新型采用下述技术方案 ：

[0005] 一种新型化妆品包装盒，其特征在于其包括纸质的盒体，盒体内设有用于固定产品的内卡，盒体内的上部设有二层中空的弹性垫，所述的弹性垫由盒体延伸后翻折形成 ；所述的盒体、内卡和弹性垫为一张纸板整体裁剪、翻折而成。

[0006] 如上所述的一种新型化妆品包装盒，其特征在于所述的盒体的相对的二侧板的上端延伸翻折形成二个弹性垫。

[0007] 如上所述的一种新型化妆品包装盒，其特征在于所述弹性垫包括分上、下二层设置的第一中空腔和第二中空腔。

[0008] 如上所述的一种新型化妆品包装盒，其特征在于所述盒体的盒身包括连为一体的第一外侧板、第二外侧板、第三外侧板和第四外侧板。

[0009] 如上所述的一种新型化妆品包装盒，其特征在于所述内卡包括连为一体的第一内侧板、第二内侧板、第三内侧板和第四内侧板，第一内侧板与盒体的第四外侧板相连并连为一体 ；第四内侧板自由端设有用于粘接的小折片，小折片粘接在所述第一内侧板内侧。

[0010] 如上所述的一种新型化妆品包装盒，其特征在于所述第一内侧板和第三内侧板粘接在第一外侧板和第三外侧板内侧，所述缓冲空间为第二内侧板、第四内侧板与盒体之间预留的间隔。

[0011] 如上所述的一种新型化妆品包装盒，其特征在于所述第二外侧板和第四外侧板上还分别设有向下延伸的内折片、，两内折片翻折后贴靠在所述内卡下端，所述第三外侧板上还设有向下延伸的底盖折片，底盖折片的自由端延伸翻折形成有下固定片，下固定片插装在内折片与第一外侧板之间形成的插槽内。

[0012] 本实用新型的有益效果是 ：盒体上一侧盒板向盒内延伸后翻折形成用于固定产品的内卡，内卡与盒体之间设有缓冲空间，盒体上部向内折叠形成二层中空的弹性垫，这样，

产品封装在盒体后，由于内卡与盒体之间的缓冲空间以及中空的弹性垫的缓冲作用，避免在运输、搬运时出现强冲击、碰撞对产品造成破坏，结构简单，使用方便；并且内卡和弹性垫可以增大包装盒体的体积，增强包装效果。同时盒体、内卡和弹性垫为一张纸板裁剪、翻折而成，材料成本低，也便于在自动包装线上进行快速、高效的生产，从而可大大地降低生产成本并提高包装盒的生产效率，有利于本实用新型的推广使用。

[附图说明]

[0013] 图 1 是本实用新型的打开盒体底部后的立体图；

[0014] 图 2 是本实用新型在打开第一外侧板后的结构示意图；

[0015] 图 3 是本实用新型在打开第一外侧板和第一内侧板后的结构示意图；

[0016] 图 4 是本实用新型的剖视图；

[0017] 图 5 是本实用新型在展开后的结构示意图。

[具体实施方式]

[0018] 下面结合附图与本实用新型的实施方式作进一步详细的描述：

[0019] 如图所示，一种新型化妆品包装盒，包括纸质的盒体 2，盒体 2 内设有用于固定产品的内卡 3，内卡 3 与盒体 2 之间设有缓冲空间 6，盒体 2 的侧板顶部上端延伸折叠形成有二层中空的弹性垫 5。这样，产品封装在盒体 2 后，由于内卡 3 与盒体 2 之间的缓冲空间 6 以及二层中空的弹性垫 5 的缓冲作用，避免在运输、搬运时出现强冲击、碰撞对产品造成破坏，结构简单，使用方便；而且缓冲空间 6 以及二层中空的弹性垫 5 可以增大包装盒的体积，增强包装效果；同时盒体 2、内卡 3 和二层弹性垫 5 为一张纸板裁剪、翻折而成，材料成本低，也便于在自动包装线上进行快速、高效的生产，从而可大大地降低生产成本并提高包装盒的生产效率。

[0020] 本实用新型中，盒体 2 为长方体，盒体 2 的盒身包括连为一体的第一外侧板 21、第二外侧板 22、第三外侧板 23 和第四外侧板 24。内卡 3 包括连为一体的第一内侧板 31、第二内侧板 32、第三内侧板 33 和第四内侧板 34，第一内侧板 31 与第四外侧板 24 连为一体，第四内侧板 34 自由端设有用于粘接的小折片 341，小折片 341 粘接在第一内侧板 31 内侧。

[0021] 为了在盒体 2 内稳固内卡，本实用新型中，第一内侧板 31 和第三内侧板 33 粘接在第一外侧板 21 和第三外侧板 23 内侧，同时第二内侧板 32、第四内侧板 34 与盒体 2 之间预留的间隔形成防护产品的缓冲空间 6。

[0022] 二层中空的弹性垫 5 包括第一中空腔 51 和第二中空腔 52，弹性垫 5 下端面贴靠在内卡 3 的上端。二层中空的弹性垫 5 可以是由盒体一侧板的上端延伸形成，也可以是由相对二侧板的上端延伸形成二个弹性垫，如图 3、图 5 所示，在本实施例中，二层中空的弹性垫 5 是在第二外侧板 22 和第四外侧板 24 的上端延伸形成的。

[0023] 第一外侧板 21 设有向上延伸的盒盖折片 211，所述盒盖折片 211 自由端延伸翻折形成有上固定片 2110，上固定片 2110 插装在弹性垫 5 与第三外侧板 23 之间形成的插槽内。第二外侧板 22 和第四外侧板 24 上还分别设有向上延伸的内折片 221 和内折片 241，内折片 221 和内折片 241 翻折后贴靠在内卡 3 下端，第三外侧板 23 上还设有向下延伸的底盖折片 231，底盖折片 231 的自由端延伸翻折形成有下固定片 2310，下固定片 2310 插装在内折

片 221、241 与第一外侧板 21 之间形成的插槽内。

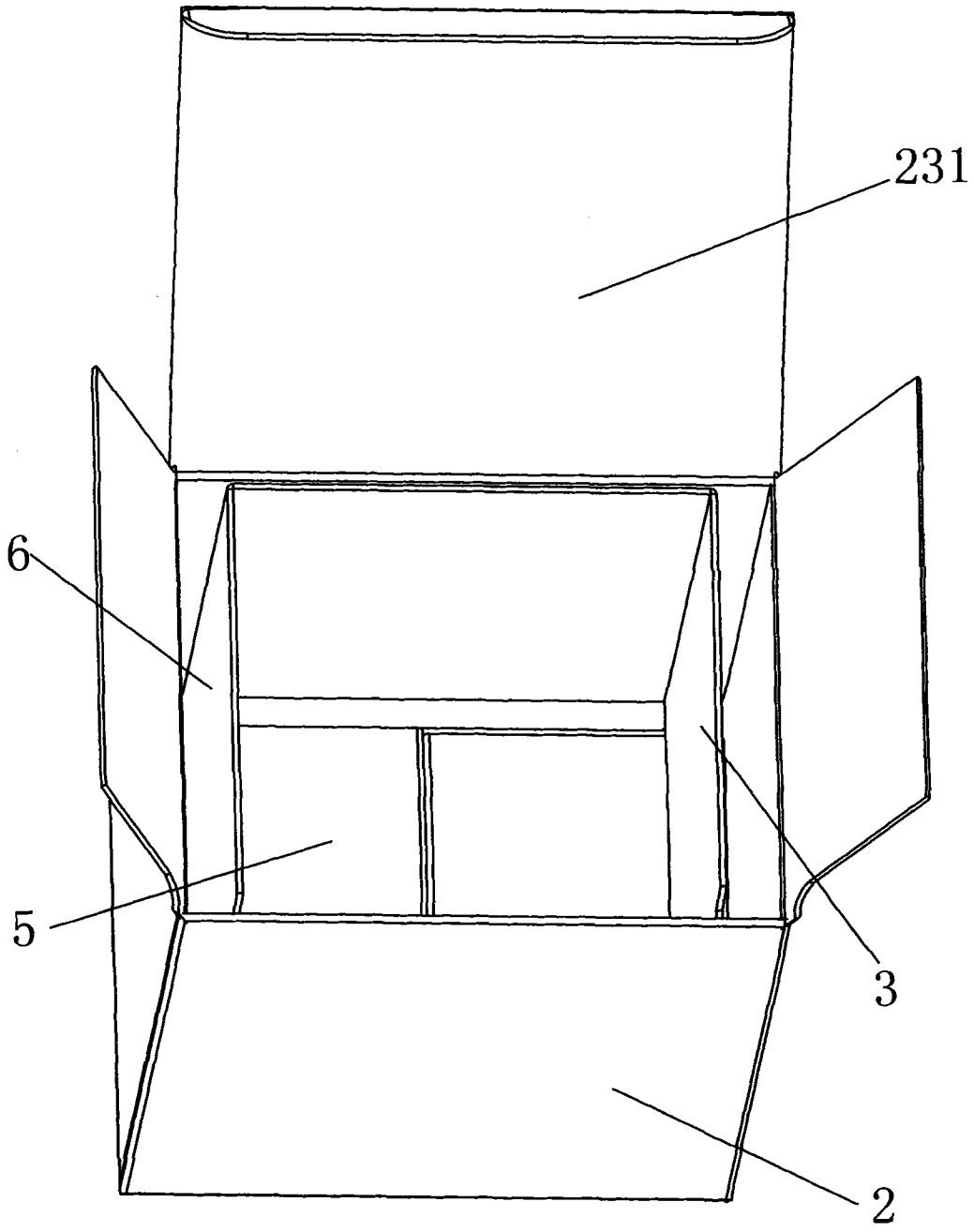

图 1

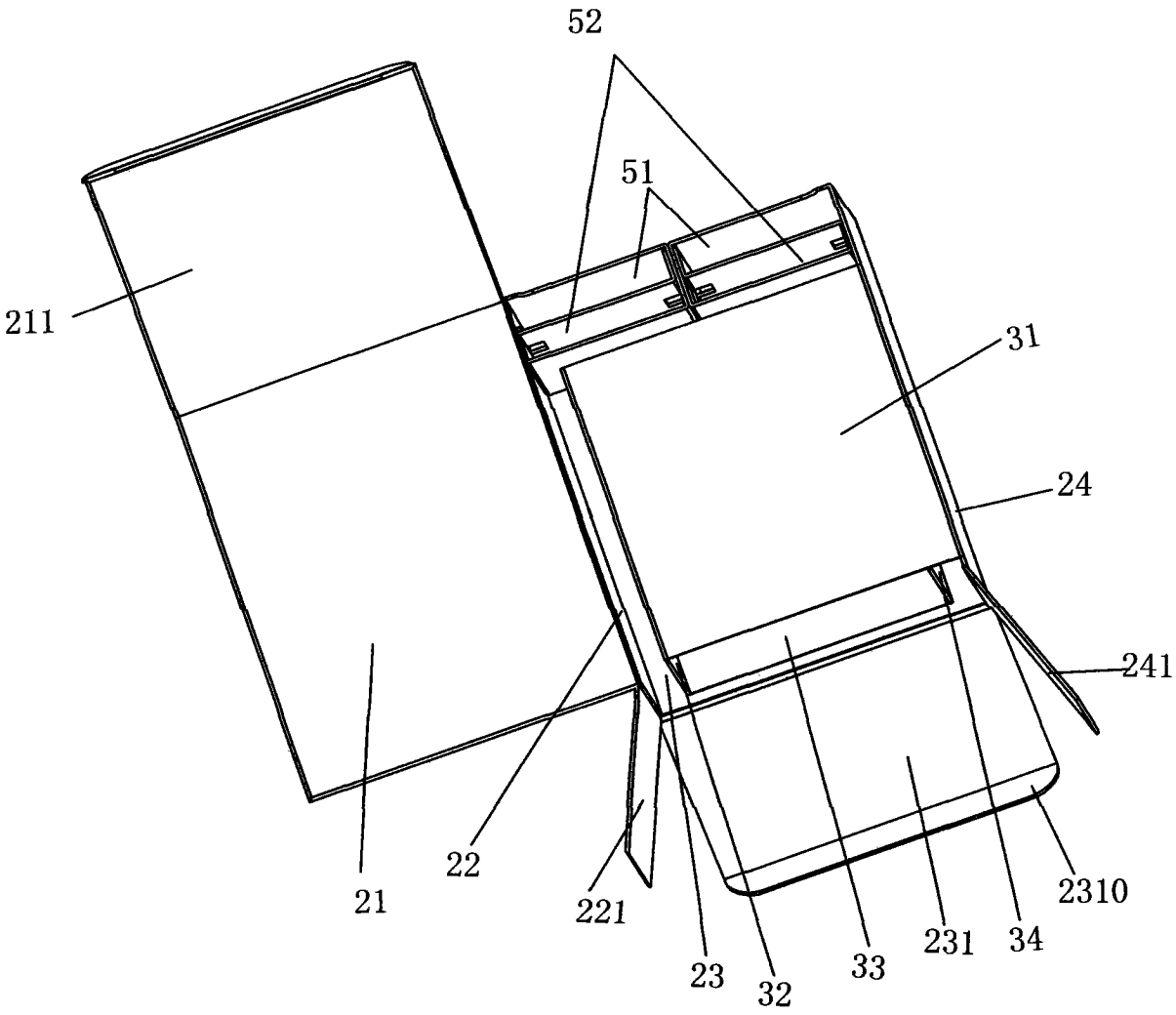

图 2

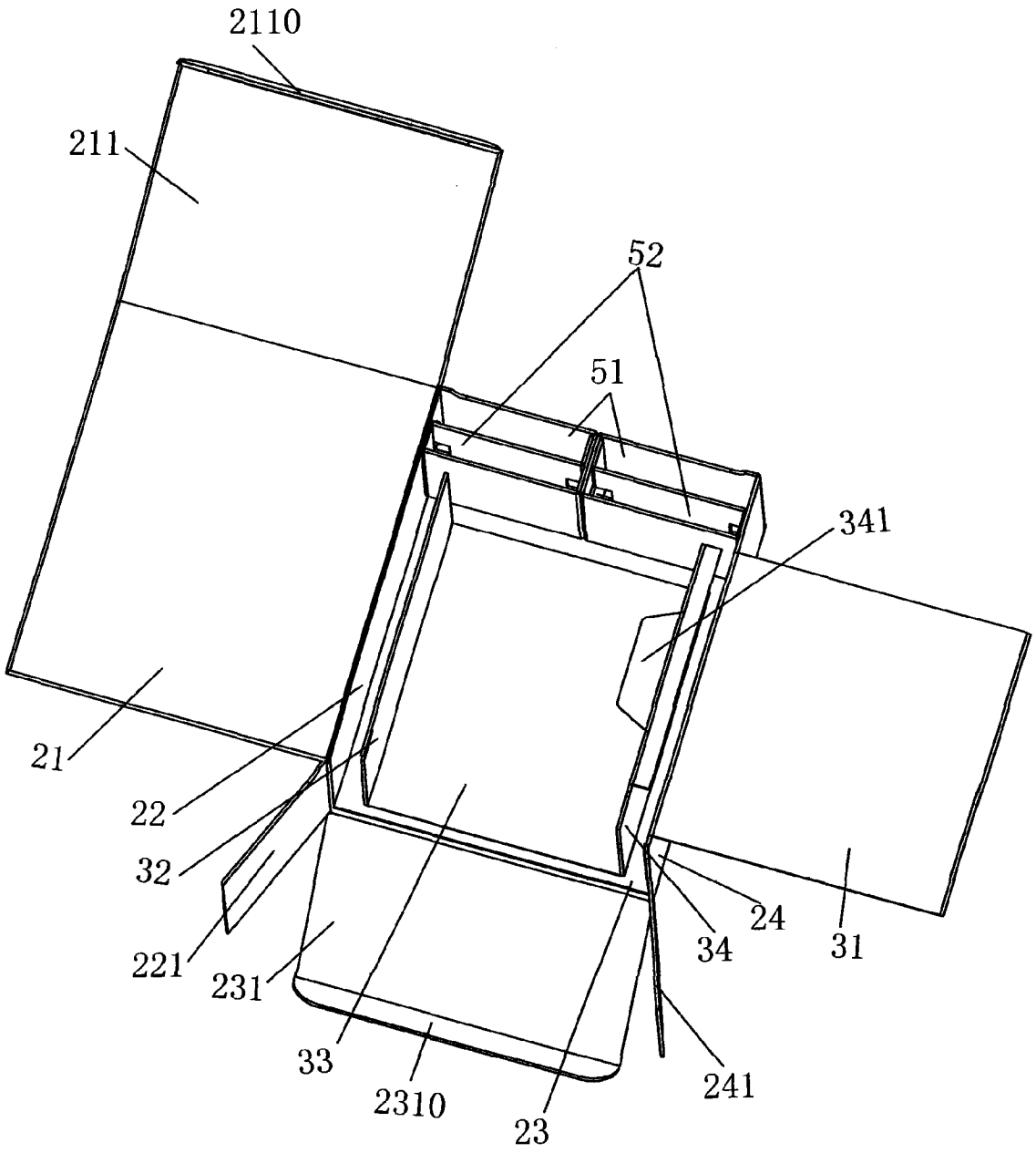

图 3

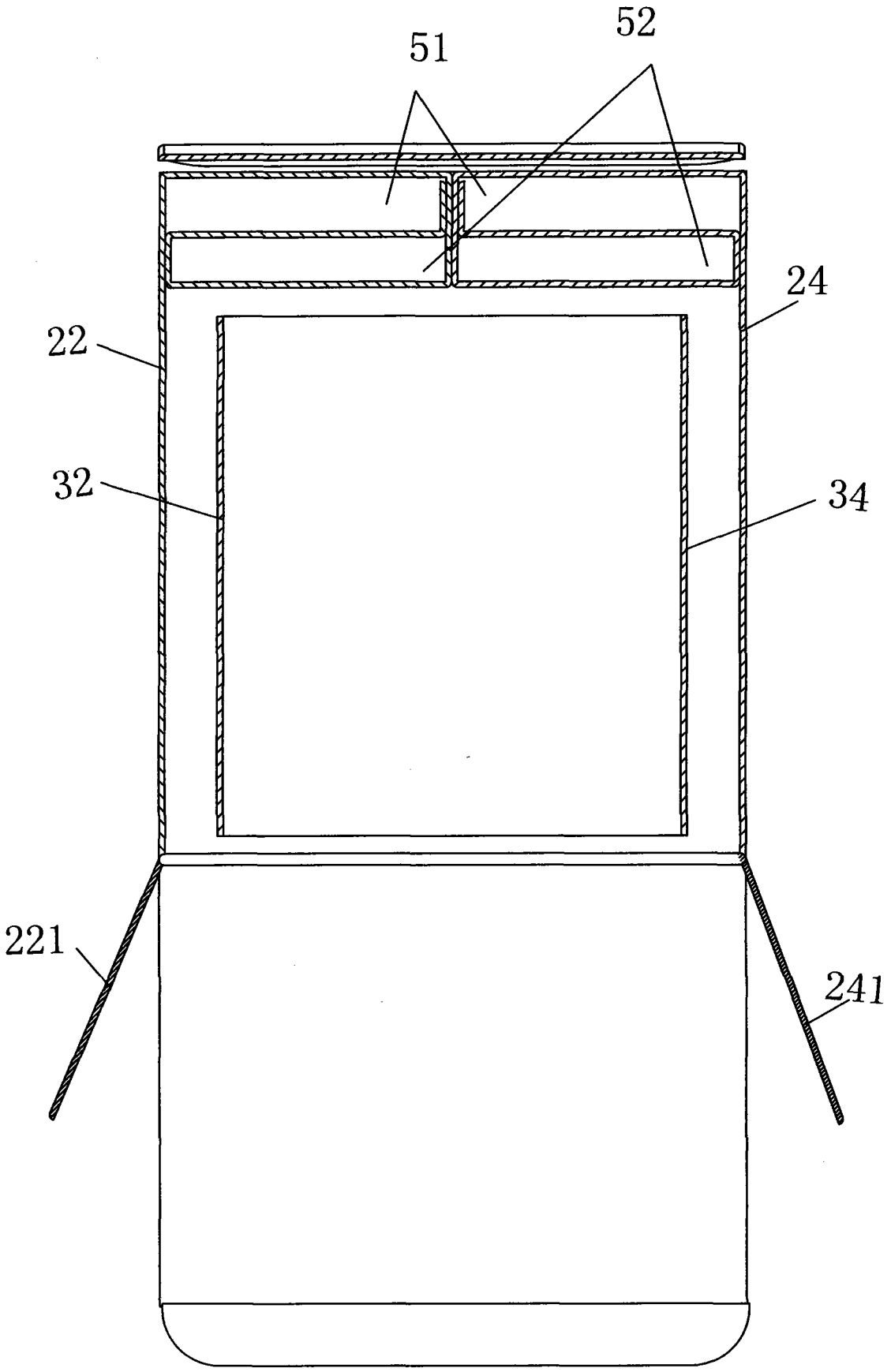

图 4

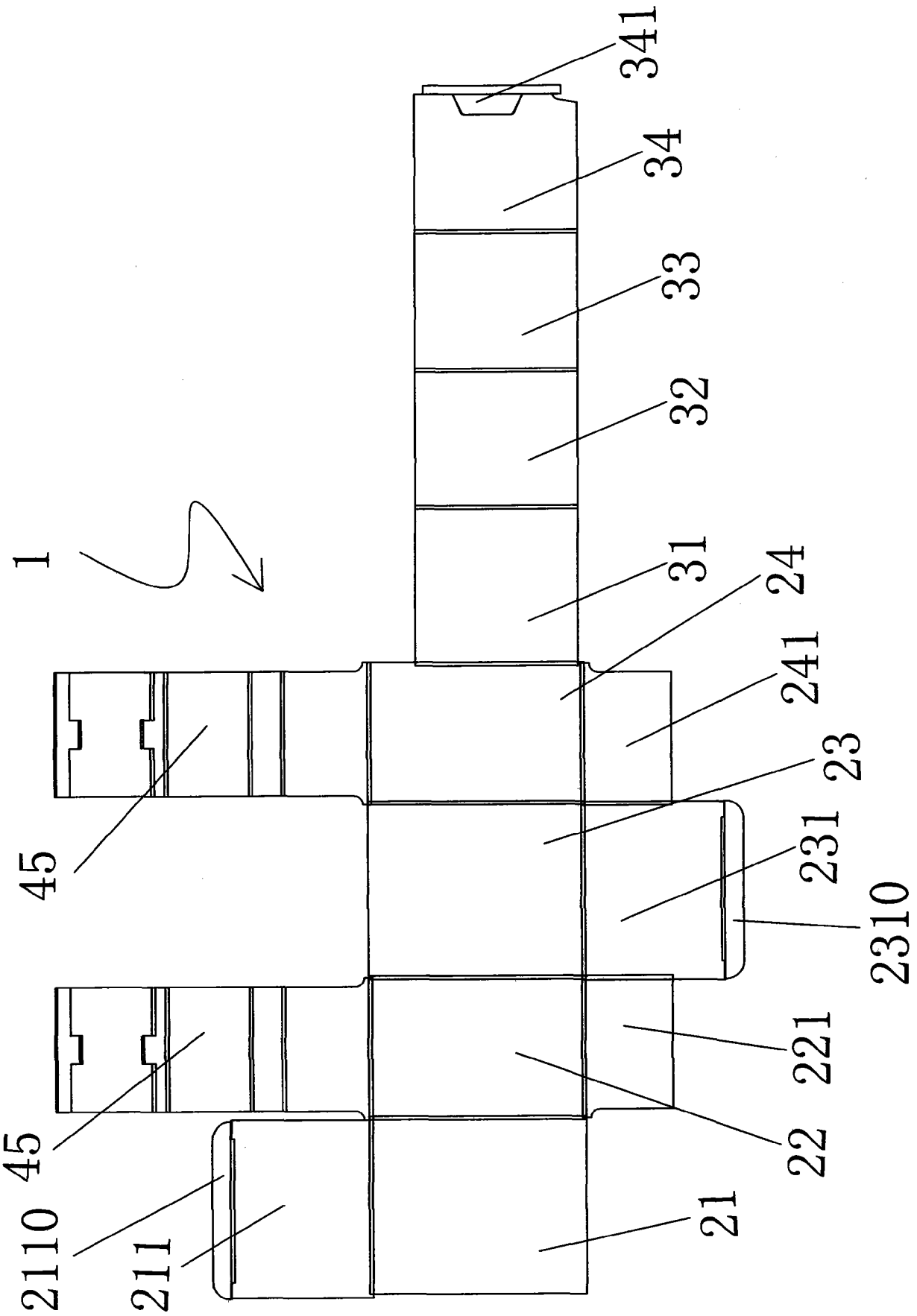

图 5