(19)中华人民共和国国家知识产权局

(12)实用新型专利

(10)授权公告号 CN 202934418 U
(45)授权公告日 2013.05.15

(21)申请号 201220648221.6

(22)申请日 2012.11.30

(73)专利权人 合肥盛德轴业有限公司
地址 231201 安徽省合肥市肥西县紫蓬镇工业聚集区

(72)发明人 周树勋

(74)专利代理机构 江苏爱信律师事务所 32241
代理人 刘琦

(51)Int.Cl.
B24B 9/00(2006.01)

权利要求书1页 说明书1页 附图1页

(54)实用新型名称

一种磨角机

(57)摘要

本实用新型公开了一种磨角机，包括砂轮、电机、保护罩、夹具、大手轮、小手轮、传输皮带和支架，所述砂轮在支架上方，所述电机在支架中间位置，所述保护罩在砂轮上部，所述夹具上端开有凹槽，在砂轮右边位置，所述大手轮和小手轮在夹具上，所述传输皮带在砂轮和电机之间。本实用新型构思独特，结构简单，使用安全方便，增加了生产效率。

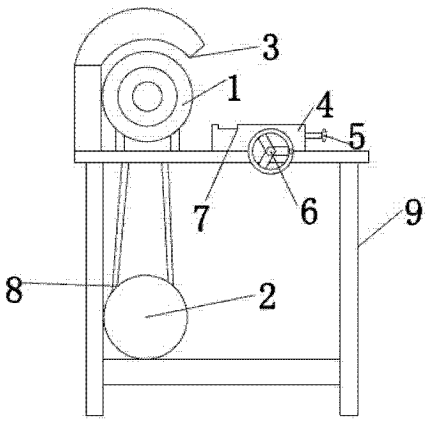

CN 202934418 U

1. 一种磨角机，包括砂轮、电机、保护罩、夹具、大手轮、小手轮、传输皮带和支架，其特征是在于：所述砂轮在支架上方，所述电机在支架中间位置，所述保护罩在砂轮上部，所述夹具上端开有凹槽，在砂轮右边位置，所述大手轮和小手轮在夹具上，所述传输皮带在砂轮和电机之间。

一种磨角机

技术领域

[0001] 本实用新型属于机械领域，特别涉及一种磨角机。

背景技术

[0002] 现在工厂在生产过程中需要很多表面光滑的材料，但是一般生产出来的材料都带有毛刺或者尺寸大小不符合规定，这样的话就需要进行打磨去毛刺，一般工厂都是进行手工逐个打磨，这样的话不仅工作没效率，还有可能误伤到工人的手，对工人的健康和生产的效率都有产生不好的影响。

实用新型内容

[0003] 本实用新型的目的即由此产生，提出一种可以多个同时打磨、使用方便安全的一种磨角机。

[0004] 为实现上述目的，本实用新型是通过以下技术方案实现的：一种磨角机，包括砂轮、电机、保护罩、夹具、大手轮、小手轮、传输皮带和支架。所述砂轮在支架上方，所述电机在支架中间位置，所述保护罩在砂轮上部，所述夹具上端开有凹槽，在砂轮右边位置，所述大手轮和小手轮在夹具上，所述传输皮带在砂轮和电机之间。

[0005] 本实用新型构思独特，结构简单，使用安全方便，增加了生产效率。

附图说明

[0006] 图 1 为本实用新型外观示意图。

[0007] 其中：1- 砂轮，2- 电机，3- 保护罩，4- 夹具，5- 大手轮，6- 小手轮，7- 凹槽，8- 传输皮带，9- 支架。

具体实施方式

[0008] 结合附图，给出本实用新型的实施例如下：

[0009] 如图 1 所示：一种磨角机，包括砂轮 1、电机 2、保护罩 3、夹具 4、大手轮 5、小手轮 6、传输皮带 8 和支架 9，所述砂轮 1 在支架上方，所述电机 2 在支架中间位置，所述保护罩 3 在砂轮上部，所述夹具 4 上端开有凹槽 7，用来放置需要打磨的零件，所述大手轮 5 和小手轮 6 在夹具 4 上，用来调整夹具 4 位置，所述传输皮带 8 在砂轮 1 和电机 2 之间。

[0010] 最后应说明的是：以上实施例仅用以说明本实用新型而并非限制本实用新型所描述的技术方案；因此，尽管本实用新型书参照上述的各个实施例对本实用新型已进行了详细的说明，但是，本领域的普通技术人员应当理解，仍然可以对本实用新型进行修改或等同替换；而一切不脱离实用新型的精神和范围的技术方案及其改进，其均应涵盖在本实用新型的权利要求范围当中。

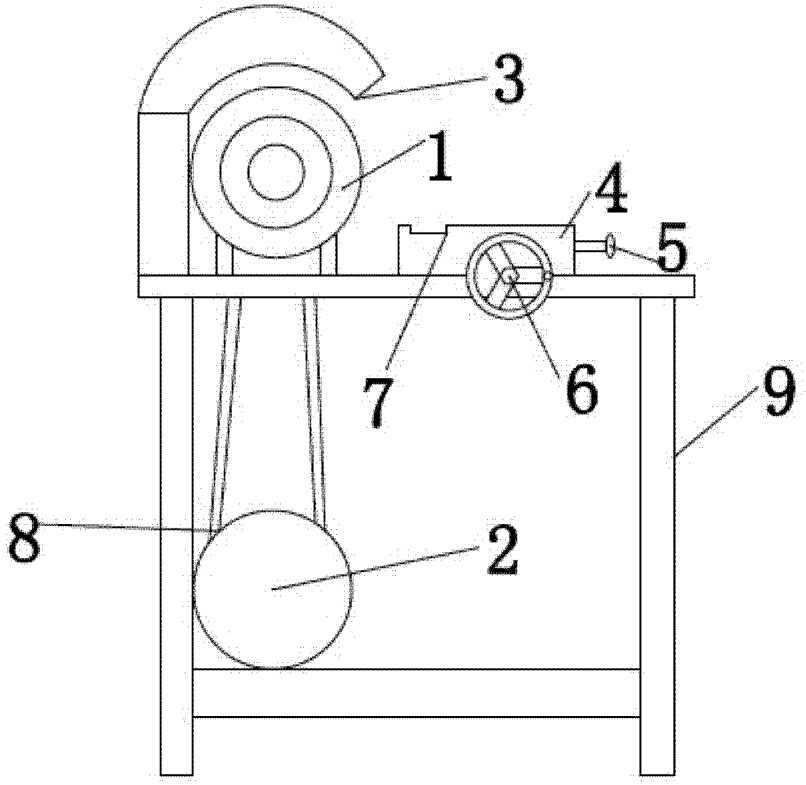

图 1