(19)中华人民共和国国家知识产权局

(12)实用新型专利

(10)授权公告号 CN 209236223 U
(45)授权公告日 2019.08.13

(21)申请号 201821286161.1

(22)申请日 2018.08.10

(73)专利权人 山西医科大学第二医院
地址 030001 山西省太原市杏花岭区五一路382号

(72)发明人 王晨 马文霞 魏荣 张晓琴 韩伟霞 申宁宁 申红红 王莹

(74)专利代理机构 太原市科瑞达专利代理有限公司 14101
代理人 赵禛

(51)Int.Cl.
A61B 10/04(2006.01)

权利要求书1页 说明书3页 附图3页

(54)实用新型名称

一种病理内镜小组织专用标本瓶

(57)摘要

一种病理内镜小组织专用标本瓶，属于医疗器械技术领域，解决病理内镜小组织标本存放、送检不规范的技术问题，解决方案为：标本瓶包括瓶体、瓶盖与支撑架，瓶盖盖合于瓶体的敞口处，支撑架可拆卸地放置于瓶体的底部；支撑架包括支腿、底座和钩体，钩体设置于底座的上端面上，支腿设置于底座的下端面与瓶体的底面之间；在底座的上端面上设置有凹坑，凹坑中固定设置有壳体，壳体的内侧面上设置有凸起，在壳体的上方设置有盖合于壳体上的盖体，盖体直径方向的两端分别与壳体直径方向的两端铰接，盖体上设置有网孔。本实用新型能够使小组织标本的送检更标准化，避免组织粘连，且规避因临床医师送检与病理医师取检组织块数不同所造成的潜在漏诊。

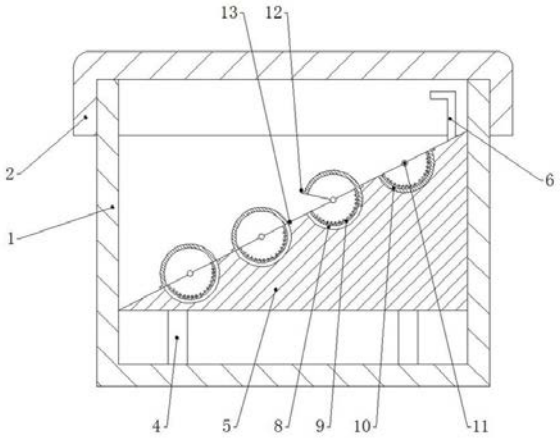

CN 209236223 U

1.一种病理内镜小组织专用标本瓶，它包括瓶体(1)、瓶盖(2)与支撑架(3)，所述瓶体(1)的上端面设置为敞口，所述瓶盖(2)盖合于瓶体(1)的敞口处，瓶体(1)与瓶盖(2)螺纹连接，其特征在于：所述支撑架(3)可拆卸地放置于瓶体(1)的底部，支撑架(3)包括支腿(4)、底座(5)和用于将支撑架(3)从瓶体(1)中取出的钩体(6)，底座(5)的上端面设置为椭圆面，底座(5)的下端面设置为圆面，底座(5)下端面的直径与瓶体(1)的内径相等，底座(5)的前后两侧面与瓶体(1)的内壁之间设置有空腔(7)，所述钩体(6)竖直向上设置于底座(5)的上端面上，所述支腿(4)设置于底座(5)的下端面与瓶体(1)的底面之间；

在底座(5)的上端面上设置有若干凹坑(8)，凹坑(8)中设置有若干用于存放标本的半球状壳体(9)，壳体(9)的内侧面上设置有若干用于将标本撑起的凸起，壳体(9)的圆形底面与底座(5)的上端面平行设置，壳体(9)直径方向的两端分别通过连接杆(11)固定在凹坑(8)中，壳体(9)的外侧面与凹坑(8)的内侧面之间设置有间隙；在壳体(9)的上方设置有盖合于壳体(9)上的半球状盖体(10)，盖体(10)直径方向的两端分别铰接于所述的连接杆(11)上，盖体(10)绕连接杆(11)旋转至壳体(9)的外侧面与凹坑(8)的内侧面之间的间隙中；所述盖体(10)上设置有网孔，网孔的直径不大于0.05mm，盖体(10)的前檐上设置有限位凸缘(12)，壳体(9)的上端面与限位凸缘(12)位置对应处设置限位槽(13)。

2.根据权利要求1所述的一种病理内镜小组织专用标本瓶，其特征在于：所述凹坑(8)设置有6~8个，每个凹坑(8)从“1”开始顺序编号。

3.根据权利要求1所述的一种病理内镜小组织专用标本瓶，其特征在于：所述支撑架(3)的材质为透明硬质材料。

一种病理内镜小组织专用标本瓶

技术领域

[0001] 本实用新型属于医疗器械技术领域，特别涉及一种病理内镜小组织专用标本瓶。

背景技术

[0002] 内镜下手术，包括支气管镜、胃镜、肠镜等是现代临床医师常用的一种取检方法。临床医师在内置镜引导下观察人体体腔结构，当遇到可疑病灶时，会直接在镜下取检数小块组织送至病理科进行检测，以明确病变类型，从而决定进一步的治疗方案。这类内镜下取检标本通常体积较小，直径一般0.1cm~0.3cm，临床医师取检时通常根据病检需要，会切取多块组织一并送检，在送检组织同时填写病检申请单，描述镜下观察及送检组织数量，进而送达病理科由病理医生对标本进行后续取材、染色、显微镜下诊断。

[0003] 但是现阶段，临床医师在内镜下取检小组织标本后，因组织块体积较小，若只取检一块组织，通常使用牙签扎着组织块，将牙签放入青霉素瓶等小标本瓶后，加福尔马林固定液送检；若取检多块组织时，只能将小组织先逐块置于滤纸上，将滤纸裁剪为小条块，进而将沾有多个小组织块的滤纸条装入标本瓶送检。但是，因滤纸粘附不牢等原因，此种送检方法经常造成组织块遗失，标本瓶送至病理科后，病理医生取材时所取组织块数与临床医师申请单描述送检的块数经常存在不一致，存在潜在漏诊风险。

实用新型内容

[0004] 为了克服现有技术存在的不足，本实用新型提供一种专用于病理内镜小组织标本存放、转运的标本瓶，使每次收集内镜小组织块的数量标准化，避免小标本遗失，避免临床医师送检组织块数与病理医师接收组织块数不一致导致漏诊的风险。

[0005] 本实用新型通过以下技术方案予以实现。

[0006] 一种病理内镜小组织专用标本瓶，它包括瓶体、瓶盖与支撑架，所述瓶体的上端面设置为敞口，所述瓶盖盖合于瓶体的敞口处，瓶体与瓶盖螺纹连接，其中：所述支撑架可拆卸地放置于瓶体的底部，支撑架包括支腿、底座和用于将支撑架从瓶体中取出的钩体，底座的上端面设置为椭圆面，底座的下端面设置为圆面，底座下端面的直径与瓶体的内径相等，底座的前后两侧面与瓶体的内壁之间设置有空腔，所述钩体竖直向上设置于底座的上端面上，所述支腿设置于底座的下端面与瓶体的底面之间；

[0007] 在底座的上端面上设置有若干凹坑，凹坑中设置有若干用于存放标本的半球状壳体，壳体的内侧面上设置有若干用于将标本撑起的凸起，壳体的圆形底面与底座的上端面平行设置，壳体直径方向的两端分别通过连接杆固定在凹坑中，壳体的外侧面与凹坑的内侧面之间设置有间隙；在壳体的上方设置有盖合于壳体上的半球状盖体，盖体直径方向的两端分别铰接于所述的连接杆上，盖体绕连接杆旋转至壳体的外侧面与凹坑的内侧面之间的间隙中；所述盖体上设置有网孔，网孔的直径不大于0.05mm，盖体的前檐上设置有限位凸缘，壳体的上端面与限位凸缘位置对应处设置限位槽。

[0008] 进一步地，所述凹坑设置有6~8个，每个凹坑从“1”开始顺序编号。

[0009] 进一步地，所述支撑架的材质为透明硬质材料。

[0010] 与现有技术相比本实用新型的有益效果为：

[0011] 本实用新型提供的一种病理内镜小组织专用标本瓶，使小组织标本的送检更标准化，避免组织粘连，且规避因临床医师送检与病理医师取检组织块数不同所造成的潜在漏诊。

附图说明

[0012] 图1为本实用新型的主视结构示意图。

[0013] 图2为本实用新型的主视剖视结构示意图。

[0014] 图3为本实用新型拆除瓶盖后的俯视的左视结构示意图。

[0015] 图中，1为瓶体，2为瓶盖，3为支撑架，4为支腿，5为底座，6为钩体，7为空腔，8为凹坑，9为壳体，10为盖体，11为连接杆，12为限位凸缘，13为限位槽。

具体实施方式

[0016] 下面结合附图和实施例对本实用新型作进一步的详细描述。

[0017] 如图1至图3所示的一种病理内镜小组织专用标本瓶，它包括瓶体1、瓶盖2与支撑架3，所述瓶体1的上端面设置为敞口，所述瓶盖2盖合于瓶体1的敞口处，瓶体1与瓶盖2螺纹连接，其中：所述支撑架3可拆卸地放置于瓶体1的底部，支撑架3包括支腿4、底座5和用于将支撑架3从瓶体1中取出的钩体6，底座5的上端面设置为椭圆面，底座5的下端面设置为圆面，底座5下端面的直径与瓶体1的内径相等，底座5的前后两侧面与瓶体1的内壁之间设置有空腔7，充满固定液保证组织的固定效果，所述钩体6竖直向上设置于底座5的上端面上，所述支腿4设置于底座5的下端面与瓶体1的底面之间；

[0018] 在底座5的上端面上设置有若干凹坑8，凹坑8中设置有若干用于存放标本的半球状壳体9，壳体9的内侧面上设置有若干用于将标本撑起的凸起，壳体9底面凹凸有致，方便使用镊子夹着组织块放入壳体9时，镊子可以与凸起摩擦接触，方便组织块放下；壳体9的圆形底面与底座5的上端面平行设置，壳体9直径方向的两端分别通过连接杆11固定在凹坑8中，壳体9的外侧面与凹坑8的内侧面之间设置有间隙；在壳体9的上方设置有盖合于壳体9上的半球状盖体10，盖体10直径方向的两端分别铰接于所述的连接杆11上，盖体10绕连接杆11旋转至壳体9的外侧面与凹坑8的内侧面之间的间隙中；所述盖体10上设置有网孔，网孔的直径不大于0.05㎜，福尔马林固定液可以通过盖体10上的网孔渗入壳体9中，而组织标本不可以通过盖体10上的网孔流入瓶体1中，有效起到对组织的固定作用，盖体10的前檐上设置有限位凸缘12，壳体9的上端面与限位凸缘12位置对应处设置限位槽13。

[0019] 进一步地，所述凹坑8设置有6~8个，每个凹坑8从“1”开始顺序编号。

[0020] 进一步地，所述支撑架3的材质为透明硬质材料。

[0021] 本实用新型的原理及使用方法如下：

[0022] 临床医师：S1、从瓶体1中取出支撑架3；S2、用镊子将组织块按照1-6号顺序，放入壳体9中；S3、用镊子合上装有组织块的盖体10，未使用的壳体9保持盖体10打开状态，将支撑架3放入瓶体1中；S4、瓶体1中倒入一定量的福尔马林固定液，固定液以完全浸没支撑架3为准，最后将标本瓶送检病理科。

[0023] 病理医师:S1、接收标本瓶后,打开标本瓶瓶盖2,从瓶体1中取出支撑架3;S2、用镊子旋转盖体10,打开壳体9,按照编号逐块取出组织,记录所取材的组织块数;S3、取出的组织常规进行后续脱水、包埋、切片及染色处理,使用本标本瓶送检的所有组织块均独立放置,可以避免组织间粘连。

[0024] 以上所述,仅为本实用新型的具体实施方式,但本实用新型的保护范围并不局限于此,任何熟悉技术领域的技术人员在本实用新型揭露的技术范围内,可轻易想到的变化或替换,都应涵盖在本实用新型的保护范围之内。因此,本实用新型的保护范围应以所述权利要求的保护范围为准。

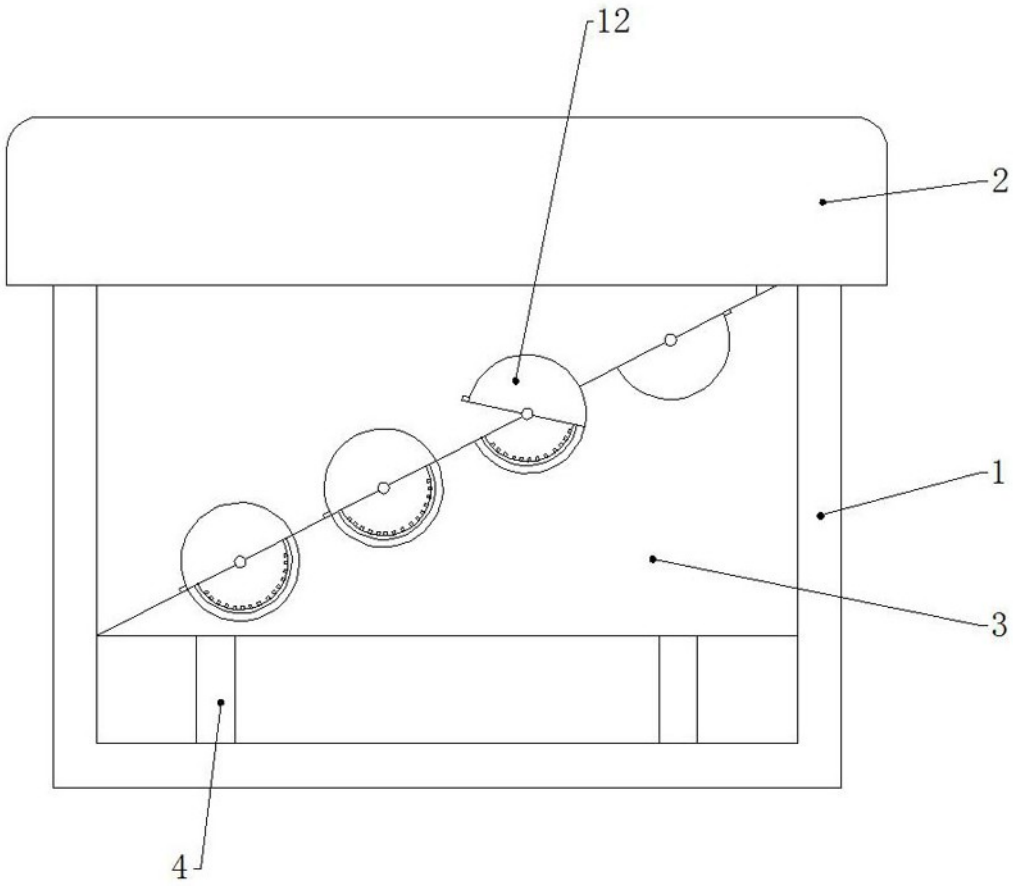

图1

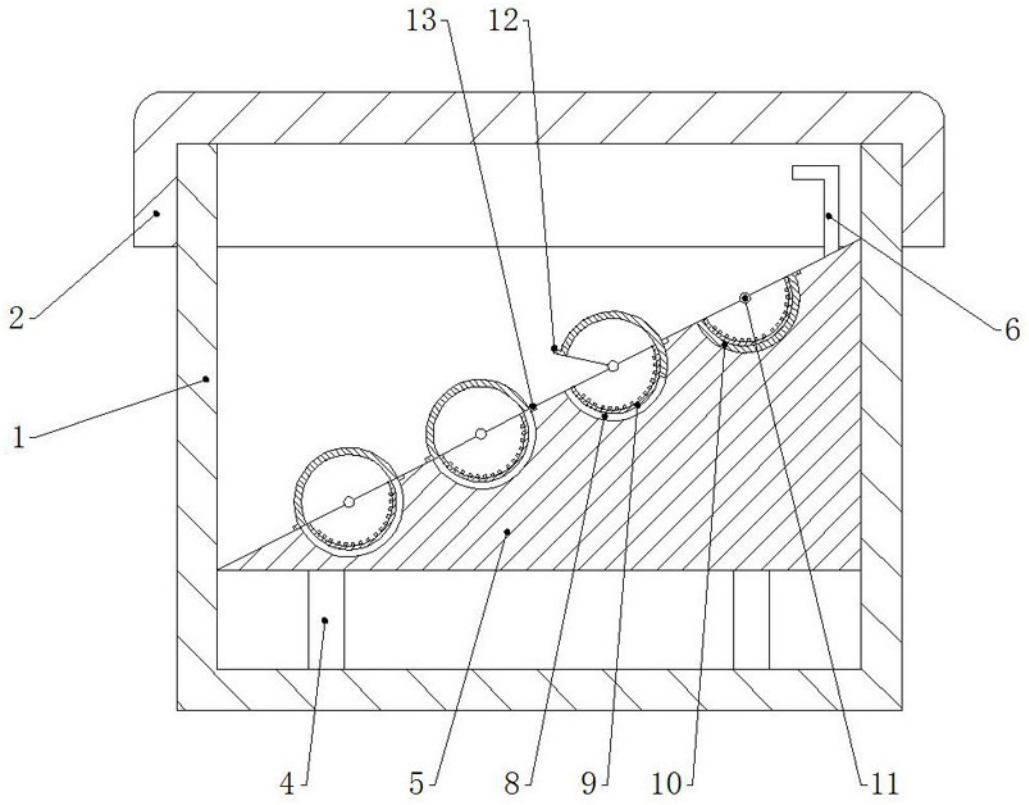

图2

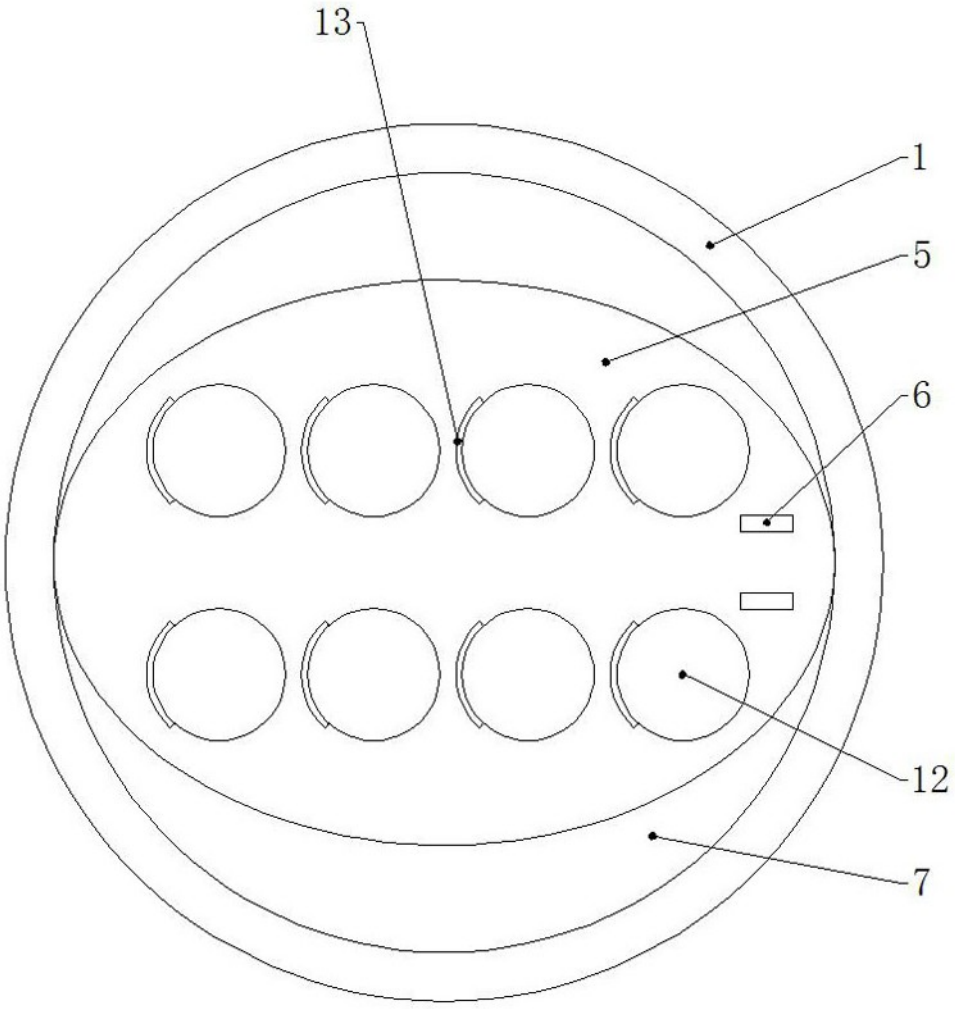

图3