(19)中华人民共和国国家知识产权局

(12)实用新型专利

(10)授权公告号 CN 207167902 U
(45)授权公告日 2018.04.03

(21)申请号 201721231918.2

(22)申请日 2017.09.25

(73)专利权人 李鑫
地址 010000 内蒙古自治区呼和浩特市回民区光明路供电局12号楼4单元6号

(72)发明人 李鑫 王齐 尚颖 张晓飞

(74)专利代理机构 北京轻创知识产权代理有限公司 11212
代理人 谈杰

(51)Int.Cl.
A42B 3/04(2006.01)
F21V 33/00(2006.01)
F21Y 115/10(2016.01)

权利要求书1页 说明书3页 附图3页

(54)实用新型名称

一种夜间用电检查用头盔灯

(57)摘要

本实用新型公开了一种夜间用电检查用头盔灯，包括头盔本体、帽檐、侧射灯罩、固定带、滑槽、LED灯a、前盖、侧盖、弯曲支杆和射灯，所述头盔本体前端设有帽檐，所述头盔本体上端设有滑槽，所述滑槽内腔中设有LED灯a，所述滑槽前端设有前盖，所述头盔本体左右两端外壁设有侧盖，所述头盔本体右端下侧设有侧射灯罩，所述侧射灯罩下端通过弯曲支杆与射灯连接，所述头盔本体左端下侧设有固定带。本实用新型通过头盔本体上端滑槽内腔中设有LED灯a和侧射灯罩前端设有的LED灯b，可加大照明投射面积，以便于维修人员使用，较为实用，适合广泛推广与使用。

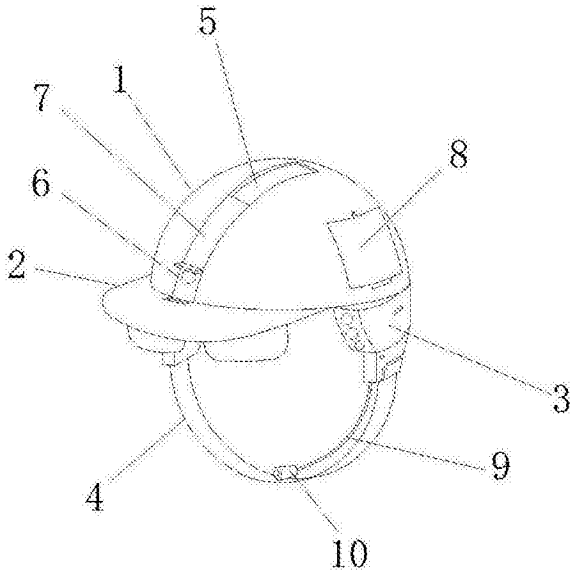

CN 207167902 U

1.一种夜间用电检查用头盔灯，包括头盔本体(1)、帽檐(2)、侧射灯罩(3)、固定带(4)、滑槽(5)、LED灯a(6)、前盖(7)、侧盖(8)、弯曲支杆(9)和射灯(10)，其特征在于：所述头盔本体(1)前端设有帽檐(2)，所述头盔本体(1)上端设有滑槽(5)，所述滑槽(5)内腔中设有LED灯a(6)，所述滑槽(5)前端设有前盖(7)，所述头盔本体(1)左右两端外壁设有侧盖(8)，所述头盔本体(1)右端下侧设有侧射灯罩(3)，所述侧射灯罩(3)下端通过弯曲支杆(9)与射灯(10)连接，所述头盔本体(1)左端下侧设有固定带(4)。

2.根据权利要求1所述的夜间用电检查用头盔灯，其特征在于：所述帽檐(2)下端中部设有护目镜(11)，所述护目镜(11)右端通过旋转连接件(12)与帽檐(2)连接，所述帽檐(2)下端左侧设有扣件(13)。

3.根据权利要求1所述的夜间用电检查用头盔灯，其特征在于：所述滑槽(5)左右两端设有轨道(14)，所述前盖(7)通过左右两端设有滑轮(15)置于轨道(14)中。

4.根据权利要求1所述的夜间用电检查用头盔灯，其特征在于：所述侧射灯罩(3)内腔中设有充电电池(16)，所述侧射灯罩(3)前端外壁设有LED灯b(22)，所述侧射灯罩(3)右端外壁设有充电孔(17)，所述侧射灯罩(3)下端外壁分别设有开关a(18)、开关b(19)和开关c(20)，所述开关a(18)下端设有凹槽(21)。

5.根据权利要求1所述的夜间用电检查用头盔灯，其特征在于：所述固定带(4)一端设有卡扣(23)，所述侧盖(8)后端设有透气槽(24)，所述透气槽(24)上端设有螺纹孔(26)，所述侧盖(8)通过上端设有螺栓(25)置于螺纹孔(26)中。

一种夜间用电检查用头盔灯

技术领域

[0001] 本实用新型涉及一种头盔灯，特别涉及一种夜间用电检查用头盔灯。

背景技术

[0002] 电力抢修人员在夜间工作时由于没有自然光线，需借助照明设备进行补光，尤其进行电路抢修时，由于时间紧迫，一般都是通过佩戴头灯或者用嘴部将小型手电筒咬在嘴中进行照明，使用非常麻烦，而且还不卫生，现有的带照明头盔大部分设计照明灯在头盔的上前方，由于头盔帽檐的阻挡，其照明投射角度有限，其次照明灯裸露在头盔上前方没有防护，长时间使用容易造成照明灯磕碰和损坏，其头盔如掉至地上也会使照明灯损坏，因此，我们提出一种夜间用电检查用头盔灯。

实用新型内容

[0003] 本实用新型的主要目的在于提供一种夜间用电检查用头盔灯，通过头盔本体上端滑槽内腔中设有LED灯a和侧射灯罩前端设有的LED灯b，可加大照明投射面积，以便于维修人员使用，通过滑槽前端设有前盖，可在头盔使用完成后滑动前盖对LED灯a进行保护，有利于增加LED灯a的使用寿命，可以有效解决背景技术中的问题。

[0004] 为实现上述目的，本实用新型采取的技术方案为：

[0005] 一种夜间用电检查用头盔灯，包括头盔本体、帽檐、侧射灯罩、固定带、滑槽、LED灯a、前盖、侧盖、弯曲支杆和射灯，所述头盔本体前端设有帽檐，所述头盔本体上端设有滑槽，所述滑槽内腔中设有LED灯a，所述滑槽前端设有前盖，所述头盔本体左右两端外壁设有侧盖，所述头盔本体右端下侧设有侧射灯罩，所述侧射灯罩下端通过弯曲支杆与射灯连接，所述头盔本体左端下侧设有固定带。

[0006] 进一步的，所述帽檐下端中部设有护目镜，所述护目镜右端通过旋转连接件与帽檐连接，所述帽檐下端左侧设有扣件。

[0007] 进一步的，所述滑槽左右两端设有轨道，所述前盖通过左右两端设有滑轮置于轨道中。

[0008] 进一步的，所述侧射灯罩内腔中设有充电电池，所述侧射灯罩前端外壁设有LED灯b，所述侧射灯罩右端外壁设有充电孔，所述侧射灯罩下端外壁分别设有开关a、开关b和开关c，所述开关a下端设有凹槽。

[0009] 进一步的，所述固定带一端设有卡扣，所述侧盖后端设有透气槽，所述透气槽上端设有螺纹孔，所述侧盖通过上端设有螺栓置于螺纹孔中。

[0010] 与现有技术相比，本实用新型具有如下有益效果：

[0011] 1.本实用新型的夜间用电检查用头盔灯，通过头盔本体上端滑槽内腔中设有LED灯a和侧射灯罩前端设有的LED灯b，可加大照明投射面积，以便于维修人员使用，通过滑槽前端设有前盖，可在头盔使用完成后滑动前盖对LED灯a进行保护，有利于增加LED灯a的使用寿命。

[0012] 2.本实用新型的夜间用电检查用头盔灯，通过侧射灯罩下端设有弯曲支杆与射灯，以便于维修人员在有折角和有障碍物，LED灯照射不到的区域进行补光照明，增加该头盔灯的实用性。

[0013] 3.本实用新型的夜间用电检查用头盔灯，通过帽檐下端中部设有护目镜，以便于维修人员在有火花外溅和灰尘较重的地方使用，防止突发情况对眼部的伤害，有利于提高佩戴者眼部安全性。

附图说明

[0014] 图1为本实用新型夜间用电检查用头盔灯的整体结构示意图；

[0015] 图2为本实用新型夜间用电检查用头盔灯的帽檐结构示意图；

[0016] 图3为本实用新型夜间用电检查用头盔灯的头盔本体结构示意图。

[0017] 图中：1、头盔本体；2、帽檐；3、侧射灯罩；4、固定带；5、滑槽；6、LED灯a；7、前盖；8、侧盖；9、弯曲支杆；10、射灯；11、护目镜；12、旋转连接件；13、扣件；14、轨道；15、滑轮；16、充电电池；17、充电孔；18、开关a；19、开关b；20、开关c；21、凹槽；22、LED灯b；23、卡扣；24、透气槽；25、螺栓；26、螺纹孔。

具体实施方式

[0018] 为使本实用新型实现的技术手段、创作特征、达成目的与功效易于明白了解，下面结合具体实施方式，进一步阐述本实用新型。

[0019] 如图1-3所示，一种夜间用电检查用头盔灯，包括头盔本体1、帽檐2、侧射灯罩3、固定带4、滑槽5、LED灯a6、前盖7、侧盖8、弯曲支杆9和射灯10，所述头盔本体1前端设有帽檐2，所述头盔本体1上端设有滑槽5，所述滑槽5内腔中设有LED灯a6，所述滑槽5前端设有前盖7，所述头盔本体1左右两端外壁设有侧盖8，所述头盔本体1右端下侧设有侧射灯罩3，所述侧射灯罩3下端通过弯曲支杆9与射灯10连接，所述头盔本体1左端下侧设有固定带4。

[0020] 其中，所述帽檐2下端中部设有护目镜11，所述护目镜11右端通过旋转连接件12与帽檐2连接，所述帽檐2下端左侧设有扣件13。

[0021] 其中，所述滑槽5左右两端设有轨道14，所述前盖7通过左右两端设有滑轮15置于轨道14中。

[0022] 其中，所述侧射灯罩3内腔中设有充电电池16，所述侧射灯罩3前端外壁设有LED灯b22，所述侧射灯罩3右端外壁设有充电孔17，所述侧射灯罩3下端外壁分别设有开关a18、开关b19和开关c20，所述开关a18下端设有凹槽21。

[0023] 其中，所述固定带4一端设有卡扣23，所述侧盖8后端设有透气槽24，所述透气槽24上端设有螺纹孔26，所述侧盖8通过上端设有螺栓25置于螺纹孔26中。

[0024] 工作原理：使用时，将头盔本体1戴至使用者头顶，将头盔本体1左端下侧固定带4通过卡扣23扣至于侧射灯罩3下端，需要照明补光时，向上推动前盖7，使其通过左右两端滑轮15在滑槽5左右两端轨道14中向上位移，露出滑槽5内腔中LED灯a6，按动开关a18，侧射灯罩3内腔中充电电池16供电给LED灯a6使其发光进行照明，按动开关b19可开启侧射灯罩3前端外壁LED灯b22，使其扩大照明投射面积，按动开关c20可开启弯曲支杆9前端射灯10，可对有折角和有障碍物，LED灯a6和LED灯b22照射不到的区域进行补光照明，同时可通过掰动弯

曲支杆9改变射灯10照明角度，射灯10不用时，可将弯曲支杆9收回至侧射灯罩3下端外壁凹槽21中，按动扣件13可使帽檐2下端中部护目镜11放下，对佩戴者眼部进行防护，操作方便，使用效果较为理想，较为实用。

[0025] 以上显示和描述了本实用新型的基本原理和主要特征和本实用新型的优点。本行业的技术人员应该了解，本实用新型不受上述实施例的限制，上述实施例和说明书中描述的只是说明本实用新型的原理，在不脱离本实用新型精神和范围的前提下，本实用新型还会有各种变化和改进，这些变化和改进都落入要求保护的本实用新型范围内。本实用新型要求保护范围由所附的权利要求书及其等效物界定。

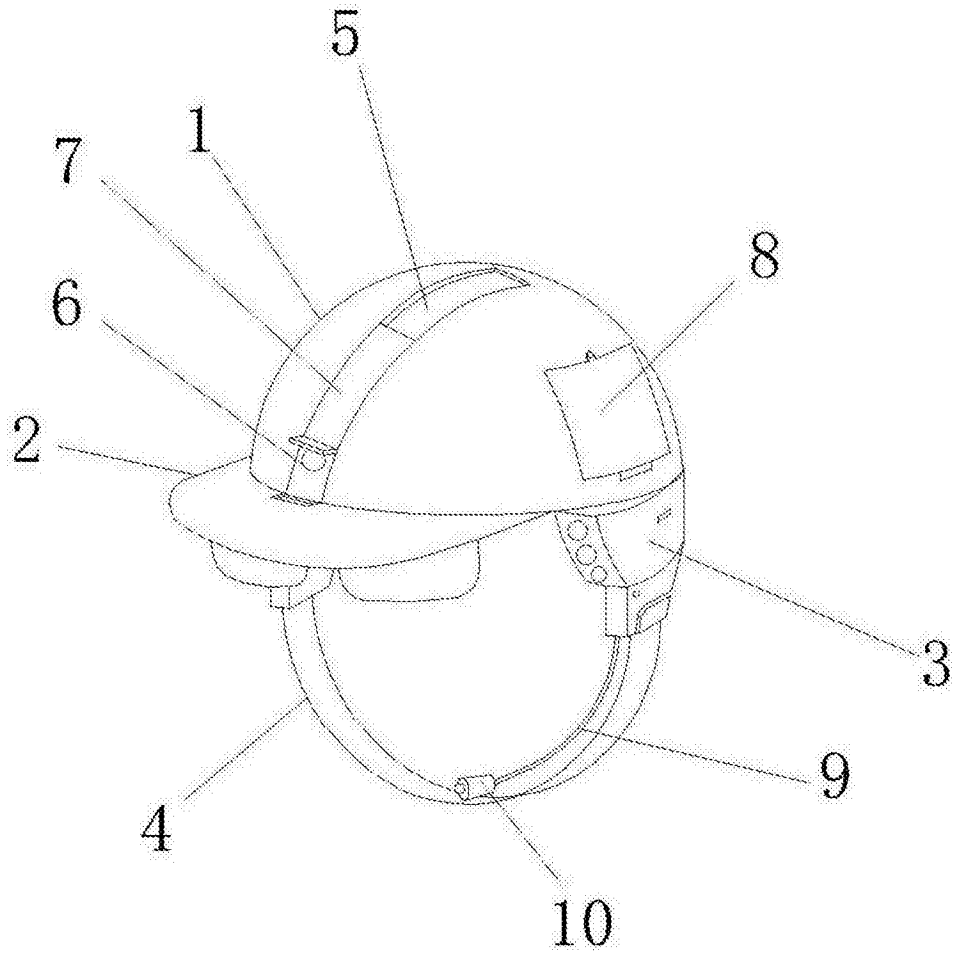

图1

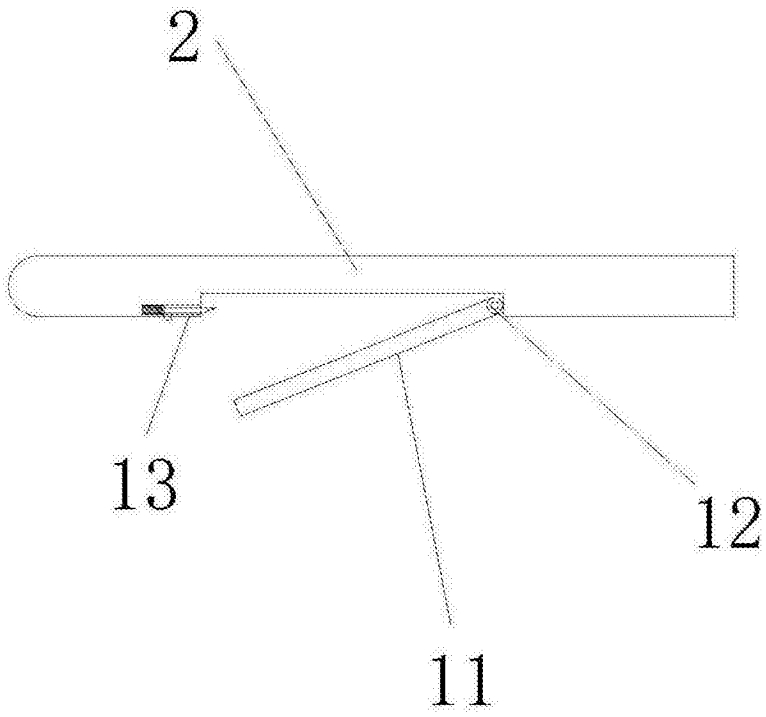

图2

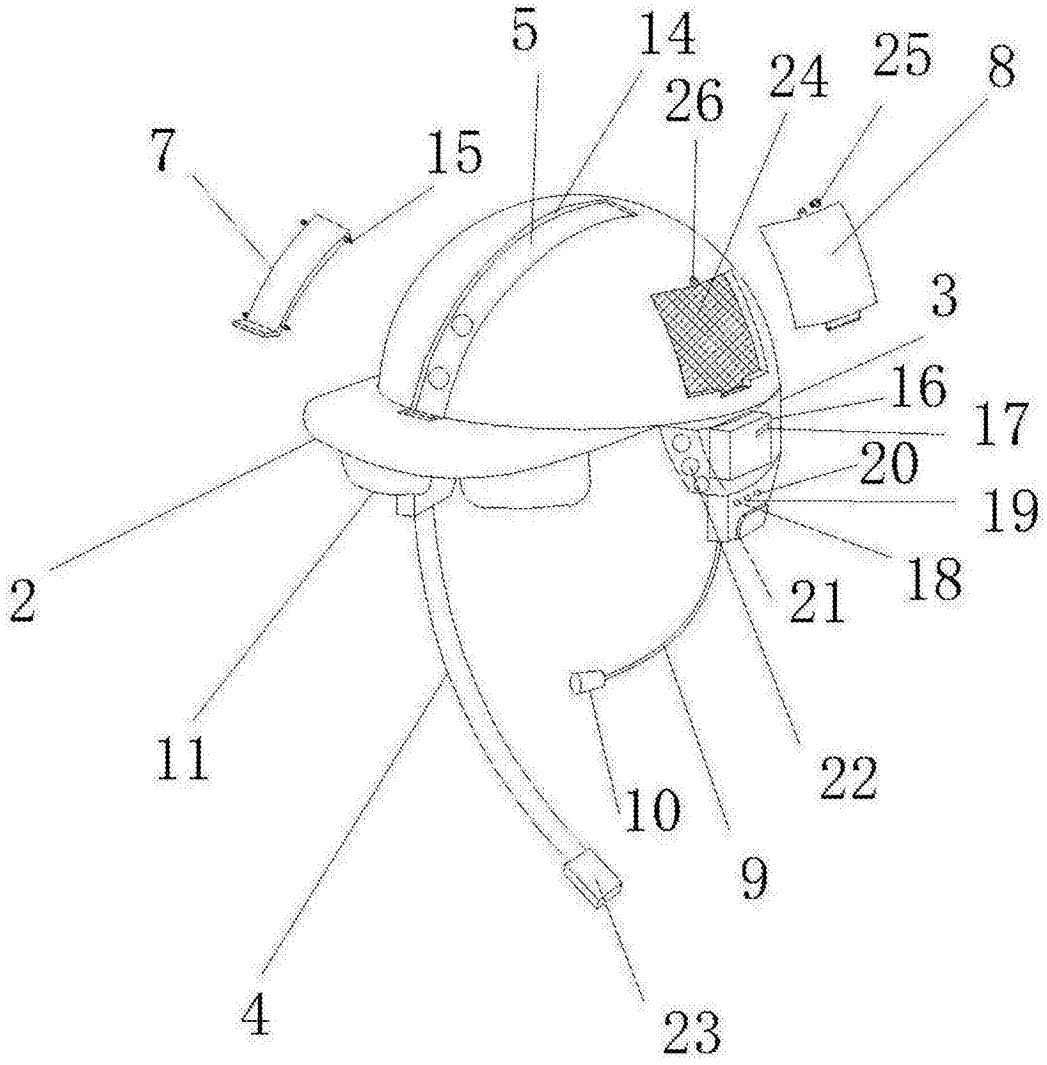

图3