(19)中华人民共和国国家知识产权局

(12)实用新型专利

(10)授权公告号 CN 203533314 U
(45)授权公告日 2014.04.09

(21)申请号 201320604086.X

(22)申请日 2013.09.24

(73)专利权人 欧耀帮
地址 528000 广东省佛山市顺德区容桂街道狮山东路71号

(72)发明人 欧耀帮

(74)专利代理机构 北京科亿知识产权代理事务所（普通合伙） 11350
代理人 肖平安

(51)Int.Cl.
F21S 6/00(2006.01)
F21V 3/00(2006.01)
F21V 17/12(2006.01)
F21V 17/16(2006.01)

权利要求书1页 说明书2页 附图1页

(54)实用新型名称

一种以GX53节能灯泡作为光源的灯头

(57)摘要

本实用新型公开了一种以GX53节能灯泡作为光源的灯头，包括灯罩、灯盖、GX53节能灯泡、GX53灯泡座和GX53灯座固定架；灯罩罩口设置有卡块，灯罩尾盖设置有连接柱，GX53灯座固定架包括U型架和灯座固定板，灯盖上设置有卡槽；GX53节能灯泡固定在GX53灯泡座上，GX53灯泡座通过螺钉固定连接在GX53灯座固定架的灯座固定板上，GX53灯座固定架通过U型架与灯罩尾盖上的连接柱固定连接，灯盖贴合并压住GX53节能灯泡盘面通过其上的卡槽与灯罩上的卡块卡接。本实用新型设置有GX53灯座固定架和GX53节能灯泡灯盖，GX53灯座固定架与灯罩尾盖通过螺钉固定连接，灯盖与灯罩卡接，结构简单、拆装方便。

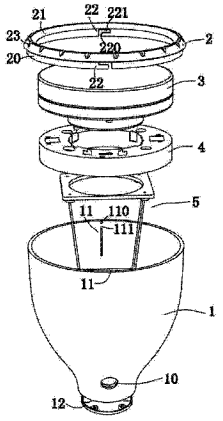

CN 203533314 U

1. 一种以GX53节能灯泡作为光源的灯头，包括灯罩（1），灯罩（1）上设置有用于过电线及用于与台灯或落地灯灯杆连接的螺孔（10），其特征在于：还包括灯盖（2）、GX53节能灯泡（3）、GX53灯泡座（4）和GX53灯座固定架（5）；所述灯罩（1）其灯罩口对称地设置有两个卡块（11），所述卡块（11）包括一个凸出地设置于灯罩（1）内表面的竖直凸块（110）和一个开设于所述凸块（110）上的卡口（111），其灯罩尾盖（12）上还对称地设置有两个带有螺孔的连接柱（121）；灯盖（2）包括一与灯罩（1）罩口贴合的第一连接端（20）和一与GX53节能灯泡盘面贴合的第二连接端（21），上述第一连接端（20）上中心对称地设置有两个卡槽（22），所述卡槽（22）由纵向卡槽（220）和横向卡槽（221）连接形成，灯盖（2）上的卡槽（22）与灯罩（1）上的卡块（11）卡接；上述GX53灯座固定架（5）由一个设置有两个连接孔（500）的U型架（50）和一个通过焊接与该U型架（50）连接的灯座固定板（51）组成，该灯座固定板（51）中心设置有一个直径与GX53灯泡座（4）上的灯泡安装圆孔直径相同的圆孔（510），所述灯座固定板（51）其四个边角上分别设置有一个灯座固定孔（511），GX53灯泡座（4）通过上述灯座固定孔（511）与GX53灯座固定架（5）连接，GX53灯座固定架（5）通过连接孔（500）与灯罩尾盖（12）上的连接柱（121）螺钉连接。

2. 如权利要求1所述的一种以GX53节能灯泡作为光源的灯头，其特征在于：所述灯罩尾盖（12）通过固定位（120）与灯罩（1）固定连接。

3. 如权利要求1或2所述的一种以GX53节能灯泡作为光源的灯头，其特征在于：所述灯盖（2）上设置有防滑槽（23）。

一种以 GX53 节能灯泡作为光源的灯头

技术领域

[0001] 本实用新型涉及一种可用作台灯或落地灯的以 GX53 节能灯泡作为光源的灯头。

背景技术

[0002] 钨丝灯灯泡由于其使用寿命短、耗电量大、不节能环保，已逐渐被节能灯泡所取代。如附图 1 所示的一种灯罩，匹配相应的光源可以作为台灯或落地灯灯头。目前该灯头一般以钨丝灯泡作为光源，出于节能环保及灯泡寿命考虑，需要采用 GX53 节能灯泡代替钨丝灯泡，因而有必要针对 GX53 节能灯泡特点对上述灯罩结构进行改良设计。

发明内容

[0003] 针对现有技术的不足，本实用新型旨在提供一种可用作台灯或落地灯的以 GX53 节能灯泡作为光源的灯头。

[0004] 为实现上述目的，本实用新型采用如下技术方案：

[0005] 一种以 GX53 节能灯泡作为光源的灯头，包括灯罩，灯罩上设置有用于过电线及用于与台灯或落地灯灯杆连接的螺孔，还包括灯盖、GX53 节能灯泡、GX53 灯泡座和 GX53 灯座固定架；所述灯罩其灯罩口对称地设置有两个卡块，所述卡块包括一个凸出地设置于灯罩内表面的竖直凸块和一个开设于所述凸块上的卡口，其灯罩尾盖上还对称地设置有两个带有螺孔的连接柱；灯盖包括一与灯罩罩口贴合的第一连接端和一与 GX53 节能灯泡盘面贴合的第二连接端，上述第一连接端上中心对称地设置有两个卡槽，所述卡槽由纵向卡槽和横向卡槽连接形成，灯盖上的卡槽与灯罩上的卡块卡接；上述 GX53 灯座固定架由一个设置有两个连接孔的 U 型架和一个通过焊接与该 U 型架连接的灯座固定板组成，该灯座固定板中心设置有一个直径与 GX53 灯泡座上的灯泡安装圆孔直径相同的圆孔，所述灯座固定板其四个边角上分别设置有一个灯座固定孔，GX53 灯泡座通过上述灯座固定孔与 GX53 灯座固定架连接，GX53 灯座固定架通过连接孔与灯罩尾盖上的连接柱螺钉连接。

[0006] 所述灯罩尾盖通过固定位与灯罩固定连接。

[0007] 所述灯盖上设置有防滑槽。

[0008] 本实用新型具有如下有益效果：

[0009] 本实用新型一种以 GX53 节能灯泡作为光源的灯头，可用作台灯或落地灯灯头，其设置有 GX53 灯座固定架和 GX53 节能灯泡灯盖，GX53 灯座固定架与灯罩尾盖通过螺钉固定连接，灯盖与灯罩卡接，结构简单、拆装方便。

附图说明

[0010] 图 1 为本实用新型一种以 GX53 节能灯泡作为光源的灯头的结构示意图；

[0011] 图 2 为本实用新型一种以 GX53 节能灯泡作为光源的灯头其灯罩尾盖与灯罩连接结构示意图；

[0012] 图 3 为本实用新型一种以 GX53 节能灯泡作为光源的灯头其 GX53 灯座固定架的结

构示意图。

具体实施方式

[0013] 下面结合附图及具体实施例，对本实用新型作进一步的描述，以便于更清楚的理解本实用新型要求保护的技术思想。

[0014] 如图 1-3 所示的本实用新型一种以 GX53 节能灯泡作为光源的灯头，包括一个灯罩 1、一个灯盖 2、一个 GX53 节能灯泡 3、一个 GX53 灯泡座 4 和一个 GX53 灯座固定架 5，其中所述灯罩 1 上设置有用于过电线及用于与台灯或落地灯灯杆连接的螺孔 10，灯罩 1 其灯罩口对称地设置有两个卡块 11，所述卡块 11 包括一个凸出地设置于灯罩 1 内表面的竖直凸块 110 和一个开设于所述凸块 110 上的卡口 111，灯罩 1 还包括一个灯罩尾盖 12，该灯罩尾盖 12 上设置有三个固定位 120 和两个对称设置的带有螺孔的连接柱 121 ；灯罩尾盖 12 通过固定位 120 连接在灯罩 1 上，上述灯罩尾盖 12 也可以与灯罩 1 一体成型。

[0015] 灯盖 2 包括一与灯罩 1 罩口贴合的第一连接端 20 和一与 GX53 节能灯泡盘面贴合的第二连接端 21，上述第一连接端 20 上中心对称地设置有两个卡槽 22，所述卡槽 22 由纵向卡槽 220 和横向卡槽 221 连接形成。为方便人手旋转灯盖，灯盖 2 上还设置有防滑槽 23。

[0016] 上述 GX53 灯座固定架 5 由一个设置有两个连接孔 500 的 U 型架 50 和一个通过焊接与该 U 型架 50 连接的灯座固定板 51 组成，该灯座固定板 51 中心设置有一个直径与 GX53 灯泡座 4 上的灯泡安装圆孔直径相同的圆孔 510，所述灯座固定板 51 其四个边角上分别设置有一个灯座固定孔 511，所述灯座固定孔 511 与 GX53 灯泡座 4 上的安装固定孔一一对应，并通过螺钉固定连接。

[0017] GX53 灯座固定架 5 上的两个连接孔 500 与灯罩尾盖 12 上对称设置的连接柱 121 上的螺孔一一对应，并通过螺钉固定连接。

[0018] 本实用新型灯头拆装方便，除可适用于 GX53 节能灯泡外，匹配相应的 E27 或卡口灯座，同样可以普通钨丝灯泡作为灯头光源。

[0019] 对于本领域的技术人员来说，可根据以上描述的技术方案以及构思，做出其它各种相应的改变以及变形，而所有的这些改变以及变形都应该属于本实用新型权利要求的保护范围之内。

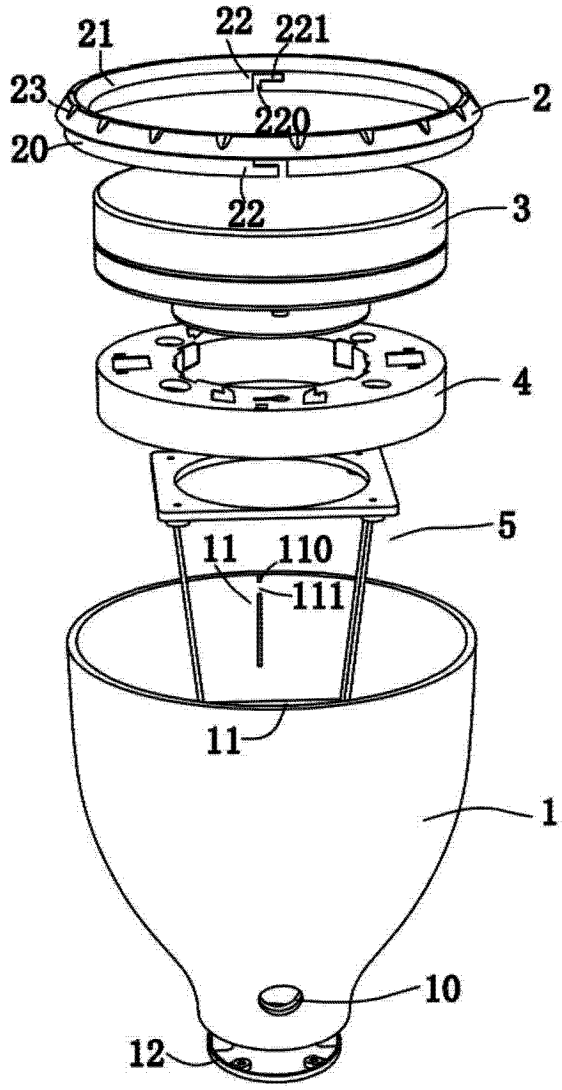
21
22
221
23
2
220
20
22
3
4
5
11
110
111
11
1
10
12

图 1

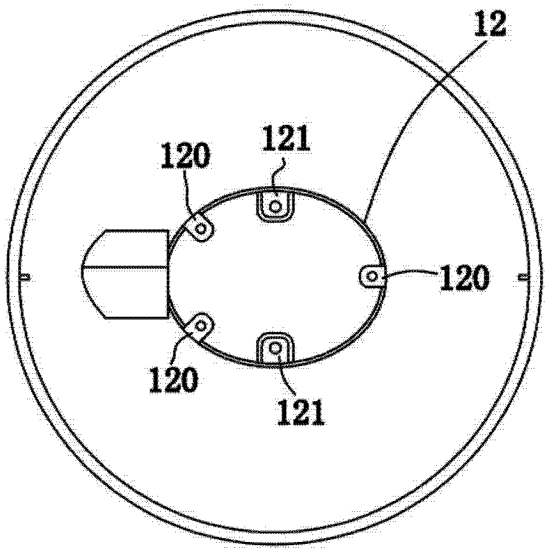
12
120
121
120
120
121

图 2

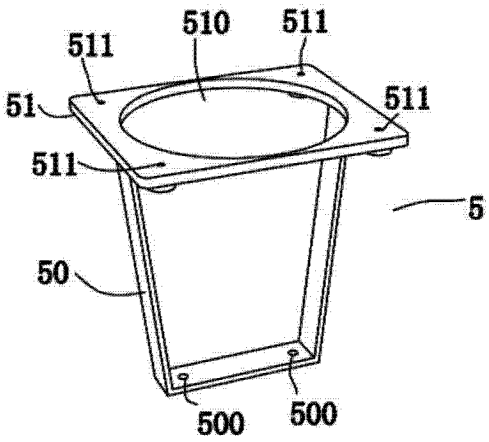
511
510
511
51
511
511
5
50
500
500

图 3