(19)中华人民共和国国家知识产权局

(12)发明专利

(10)授权公告号 CN 105706767 B
(45)授权公告日 2019.06.28

(21)申请号 201410728167.X

(22)申请日 2014.12.03

(65)同一申请的已公布的文献号
申请公布号 CN 105706767 A

(43)申请公布日 2016.06.29

(73)专利权人 上海永麒园艺有限公司
地址 201112 上海市闵行区沈杜公路3189号15幢103室

(72)发明人 秦麒

(74)专利代理机构 北京联瑞联丰知识产权代理事务所(普通合伙) 11411
代理人 曾少丽

(51)Int.Cl.
A01G 9/02(2018.01)
A01G 27/02(2006.01)

(56)对比文件
CN 203633213 U,2014.06.11,
CN 203748324 U,2014.08.06,
CN 204426105 U,2015.07.01,
CN 202635195 U,2013.01.02,
CN 202635195 U,2013.01.02,
CN 201094210 Y,2008.08.06,
CN 203152105 U,2013.08.28,

审查员 叶玉婷

权利要求书1页 说明书5页 附图5页

(54)发明名称

拼装式景观花盆

(57)摘要

本发明属于生活用品装饰领域，主要提出了一种拼装式景观花盆，所述拼装式景观花盆包括至少一个底座，所述底座上设置有盆体，所述盆体为顶面开口的柱体，所述盆体的内部为第一容置空间，所述盆体的底部设置有数个通孔，所述底座为顶面开口的柱体，所述底座的内部为第二容置空间，所述通孔与所述第二容置空间相通，所述底座的形状与所述盆体的形状一致并相互配合形成固定连接，所述底座之间通过连接件实现可拆卸式连接。本发明所述的拼装式景观花盆能够根据现场条件或者客户需求确定花盆的数量和效果，而且能够自动调节土壤的干湿情况，并且设置有收集多余水分的第二容置空间，从而保持桌面的干净清爽。

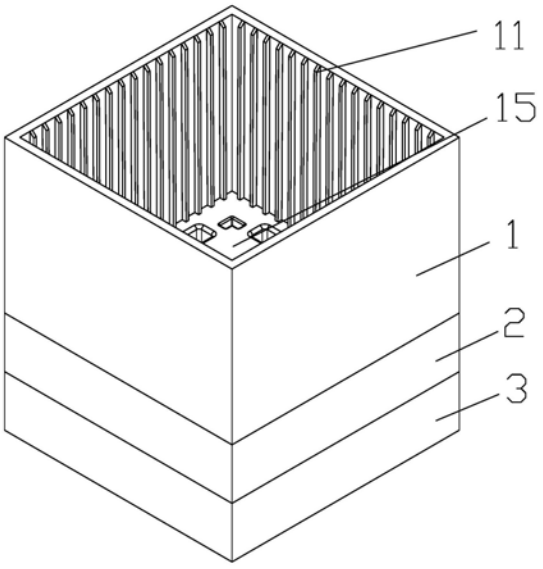

CN 105706767 B

1.一种拼装式景观花盆，其特征在于，所述拼装式景观花盆包括至少一个底座，所述底座上设置有盆体，所述盆体为顶面开口的柱体，所述盆体的内部为第一容置空间，所述盆体的底部设置有数个通孔，所述底座为顶面开口的柱体，所述底座的内部为第二容置空间，所述通孔与所述第二容置空间相通，所述数个通孔设置成将所述第一容置空间内的多余水引导至所述第二容置空间的形状，以避免植物的根系由于多余水而淹死，所述底座的形状与所述盆体的形状一致并相互配合形成固定连接，所述底座之间通过连接件实现可拆卸式连接；

所述拼装式景观花盆还包括发光装置，所述发光装置包括发光体和直流电源，所述发光体和所述直流电源电性连接，所述发光装置的外壳形状与所述底座及所述盆体的外壳形状一致，且所述发光装置插在所述盆体和所述底座之间，以使得所述盆体、所述发光装置以及所述底座的外壳都裸露在外部，所述发光装置的内部为第三容置空间，所述发光装置中设置有与所述通孔相互贯通的孔并直通所述第二容置空间。

2.根据权利要求1所述的拼装式景观花盆，其特征在于，所述发光装置为透明材料制成的顶面开口的柱体，所述发光体及所述直流电源设置于所述第三容置空间的内部。

3.根据权利要求2所述的拼装式景观花盆，其特征在于，所述第一容置空间的侧壁竖直设置有数个筋条。

4.根据权利要求3所述的拼装式景观花盆，其特征在于，底座的底部设置有卡口，所述连接件通过嵌入所述卡口实现底座之间的相互连接。

5.根据权利要求1所述的拼装式景观花盆，其特征在于，所述盆体还包括储水槽，所述储水槽设置于所述盆体的底部。

6.根据权利要求5所述的拼装式景观花盆，其特征在于，所述储水槽的底部设置有支撑脚。

7.根据权利要求1所述的拼装式景观花盆，其特征在于，所述通孔为四个，所述四个通孔设置于所述盆体的底部四个角。

8.根据权利要求2所述的拼装式景观花盆，其特征在于，所述底座、盆体及发光装置均为长方体。

9.根据权利要求1-8中任一项所述的拼装式景观花盆，其特征在于，所述盆体为透明材料制成。

拼装式景观花盆

技术领域

[0001] 本发明属于生活用品装饰领域，更具体而言，本发明涉及一种能够自由拼装的拼装式景观花盆。

背景技术

[0002] 随着人们对环境绿化的要求越来越高，许多城市的广场、机关、学校、公园、医院等公共场所为了美化环境、装点市容，在诸多公共场所会摆上各种大型的花盆，培上土，种上花草，既可成为一道靓丽的风景，又可提高绿化水准。

[0003] 发明专利“组合式广告景观灯花盆(专利号:200920185073.7)”公开的技术是盆体由三块以上形状相同的盆体侧板通过紧固件拼装而成，在盆体侧板的内凹槽内安装有发光器件，在盆体侧板的两个相对的侧壁上均加工有一条竖槽，外表面或内表面贴有广告图案的盆体前面板可以插入两条竖槽中并固定在盆体侧板的两个相对的侧壁上。因此该技术披露的花盆既可以作为景观花盆使用又可以展示广告、全天候美化环境、美观漂亮、组装拆卸运输均很方便的优点，适于在各个城市的广场、机关、学校、公园、医院等公共场所使用。

[0004] 但是，上述的组合式广告景观灯花盆不能根据实际情况进行调节花盆的整体大小，也不能根据气候条件自动调节花盆土壤的湿度，这给用户的实际使用增加了困扰。

发明内容

[0005] 本发明的主要目的是提供一种拼装式景观花盆，以解决现有技术中提及的上述问题。

[0006] 为达上述目的，本发明的主要技术解决手段是提供一种拼装式景观花盆，所述拼装式景观花盆包括至少一个底座，所述底座上设置有盆体，所述盆体为顶面开口的柱体，所述盆体的内部为第一容置空间，所述盆体的底部设置有数个通孔，所述底座为顶面开口的柱体，所述底座的内部为第二容置空间，所述通孔与所述第二容置空间相通，所述底座的形状与所述盆体的形状一致并相互配合形成固定连接，所述底座之间通过连接件实现可拆卸式连接。

[0007] 本发明所述的拼装式景观花盆由于包括了至少一个底座，而且底座之间是通过连接件实现了可拆卸式连接，因此，能够根据现场状况或者实际需要选择底座的数量以及相应的盆体数量。

[0008] 此外，由于在盆体的底部设置了通孔，所述通孔能将多余的水排除至底座的第二容置空间内，避免了因用户没控制好浇水量而导致花或者其他植物被淹死的情况发生。

[0009] 更进一步地，所述拼装式景观花盆还包括发光装置，所述发光装置包括发光体和直流电源，所述发光体和所述直流电源电性连接，所述发光装置固定连接于所述拼装式景观花盆。

[0010] 所述发光装置的设置能够为所述拼装式景观花盆提供光源，为用户赏花或植物提供便利的同时，也便于用户观察花或植物的土壤情况及害虫情况等。

[0011] 作为优选，所述发光装置为透明材料制成的顶面开口的柱体，所述发光装置的内部为第三容置空间，所述发光体及所述直流电源设置于所述第三容置空间的内部，所述发光装置的形状与所述底座及所述盆体的形状一致并能够相互配合形成固定连接，所述发光装置中设置有与所述通孔相互贯通的孔并直通所述第二容置空间。

[0012] 将所述发光装置设置于所述盆体与所述底座之间，能够使整个拼装式景观花盆的结构简单、外形美观，且多余的水也不会流入所述发光装置。

[0013] 优选地，所述第一容置空间的侧壁竖直设置有数个筋条。

[0014] 所述筋条的设置能够使盆体内空气通畅、土壤周围透气，从而促进植物根系的生长。

[0015] 具体地，底座的底部设置有卡口，所述连接件通过嵌入所述卡口实现底座之间的相互连接。

[0016] 通过将连接件嵌入卡口的方式连接相邻的底座，不仅结构简单，而且连接效果稳固。

[0017] 更进一步地，所述盆体还包括储水槽，所述储水槽设置于所述盆体的底部。

[0018] 储水槽的设置不仅能将多余的水储存起来，让土壤慢慢吸收，而且也省去了需要经常浇水的麻烦。

[0019] 具体地，所述储水槽的底部设置有支撑脚。

[0020] 当所述盆体浸润后，所述支撑脚的设置能够便于所述盆体快速晾干多余的水分。

[0021] 优选地，所述通孔为四个，所述四个通孔设置于所述盆体的底部四个角。

[0022] 在盆体的底部四周均匀设置的通孔能够保证盆体内多余的水及时均匀地被排至所述第二容置空间内。

[0023] 优选地，所述底座、盆体及发光装置均为长方体。

[0024] 更进一步地，所述盆体为透明材料制成。

[0025] 透明材料制成的盆体不仅便于用户观察植物内部根系的生长情况，亲眼见到根系的生长带来的成就感，而且能直观地了解盆体内土壤的干湿情况，更好的判断浇水的时机，除此之外，还能及时发现土壤中的害虫。

[0026] 另外，当土壤选择不同颜色颗粒进行排布时，透明材料制成的盆体还能达到分层造景的效果。

[0027] 因此，选用本发明所述的拼装式景观花盆能够达到以下几点有益效果：

[0028] 1、本发明所述的拼装式景观花盆能够根据现场条件或者客户需求确定花盆的数量和效果；

[0029] 2、本发明所述的拼装式景观花盆设置有漏水通孔和储水槽，能够自动调节土壤的干湿情况，并且设置有收集多余水分的第二容置空间，从而保持桌面的干净清爽；

[0030] 3、本发明所述的拼装式景观花盆便于用户观察植物的根系生长情况并且能够及时发现土壤中的虫害等问题，提高了用户的使用体验感。

附图说明

[0031] 为了更清楚地说明本发明实施例或现有技术中的技术方案，下面将对实施例或现有技术描述中所需要使用的附图作简单地介绍，显而易见地，下面描述中的附图仅仅是本

发明的一些实施例，对于本领域普通技术人员来讲，在不付出创造性劳动性的前提下，还可以根据这些附图获得其他的附图。

[0032] 图1为本发明所述的拼装式景观花盆的第一实施例的整体立体结构示意图；

[0033] 图2为本发明所述的拼装式景观花盆的第一实施例中盆体的立体结构示意图；

[0034] 图3为本发明所述的拼装式景观花盆的第一实施例中盆体的仰视结构示意图；

[0035] 图4为本发明所述的拼装式景观花盆的第一实施例中底座的立体结构示意图；

[0036] 图5为本发明所述的拼装式景观花盆的第一实施例中底座的仰视结构示意图；

[0037] 图6为本发明所述拼装式景观花盆的第一实施例中发光装置的立体结构示意图。

[0038] 主要元件符号说明：

[0039] 1 盆体

[0040] 11 筋条 12 通孔

[0041] 13 储水槽 14 支撑脚

[0042] 15 第一容置空间

[0043] 2 发光装置

[0044] 21 容置盒 22 开关

[0045] 23 第二容置空间 24 孔

[0046] 3 底座

[0047] 31 凹坑 32 卡口

[0048] 33 第二容置空间

具体实施方式

[0049] 下面将结合本发明实施例中的附图，对本发明实施例中的技术方案进行清楚、完整地描述，显然，所描述的实施例仅仅是本发明一部分实施例，而不是全部的实施例。基于本发明中的实施例，本领域普通技术人员在没有作出创造性劳动前提下所获得的所有其他实施例，都属于本发明保护的范围。

[0050] 图1为本发明所述的拼装式景观花盆的第一实施例的整体立体结构示意图。

[0051] 图2为本发明所述的拼装式景观花盆的第一实施例中盆体的立体结构示意图。

[0052] 图3为本发明所述的拼装式景观花盆的第一实施例中盆体的仰视结构示意图。

[0053] 图4为本发明所述的拼装式景观花盆的第一实施例中底座的立体结构示意图。

[0054] 图5为本发明所述的拼装式景观花盆的第一实施例中底座的仰视结构示意图。

[0055] 图6为本发明所述拼装式景观花盆的第一实施例中发光装置的立体结构示意图。

[0056] 本发明主要提供一种拼装式景观花盆，如图1至图6所示，在本发明的第一实施例中，拼装式景观花盆包括至少一个底座3，底座3上设置有盆体1，盆体1为顶面开口的柱体，盆体1的内部为第一容置空间15，盆体1的底部设置有数个通孔12，底座3为顶面开口的柱体，底座3的内部为第二容置空间33，通孔12与第二容置空间33相通，底座3的形状与盆体1的形状一致并相互配合形成固定连接，底座3之间通过连接件实现可拆卸式连接。

[0057] 如图1至图6所示，在本发明的第一实施例中，底座3和盆体1之间通过卡合的方式实现固定连接，作为选择，底座3与盆体1之间也可以通过其他方式实现固定连接，比如螺纹连接等，本发明的具体保护范围不以此为限。

[0058] 本发明的拼装式景观花盆由于包括了至少一个底座3，而且底座3之间是通过连接件实现了可拆卸式连接，因此，能够根据现场状况或者实际需要选择底座的数量以及相应的盆体数量，只要将相邻的底座3之间用连接件相互连接即可，底座3的连接数量没有设定，因为卡口32和连接件的设置可以实现无限连接。

[0059] 此外，由于在盆体1的底部设置了通孔12，通孔12能将多余的水排除至底座的第二容置空间33内，避免了因用户没控制好浇水量而导致花或者其他植物被淹死的情况发生。

[0060] 如图1和图6所示，在本发明的第一实施例中，拼装式景观花盆还包括发光装置2，发光装置2包括发光体(图中未示出)和直流电源(图中未示出)，直流电源放置于容置盒21，发光体和直流电源电性连接，并通过开关22实现进行控制发光体的开启和关闭，发光装置2固定连接于拼装式景观花盆。

[0061] 如图6所示，在本发明的第一实施例中，直流电源为普通干电池、蓄电池或者其他，只要能达到与本发明相同的技术效果即可，本发明的具体实施方式不以此为限。

[0062] 发光装置2的设置能够为拼装式景观花盆提供光源，为用户赏花或植物提供便利的同时，也便于用户观察花或植物的土壤情况及害虫情况等。

[0063] 如图6所示，作为本发明的进一步改进，发光装置2为透明材料制成的顶面开口的柱体，发光装置2的内部为第三容置空间23，发光体及容置盒21设置于第三容置空间23的内部，发光装置2的形状与底座3及盆体1的形状一致并能够相互配合形成固定连接，发光装置2中设置有与通孔12相互贯通的孔24并直通第二容置空间33。

[0064] 将发光装置设置于盆体1与底座3之间，能够使整个拼装式景观花盆的结构简单、外形美观，且孔24的设置也另多余的水直接流入第二容置空间33而不会流入发光装置2。

[0065] 更进一步地，如图2所示，在本发明的第一实施例中，第一容置空间15的侧壁竖直设置有数个筋条11。

[0066] 筋条11的设置能够使盆体1内空气通畅、土壤周围透气，从而促进植物根系的生长。

[0067] 作为选择，也可以将筋条11变换为其他结构类型，只要能达到与本发明相同的技术效果即可，本发明的具体实施方式不以此为限。

[0068] 如图5所示，在本发明的第一实施例中，底座3的底部设置有卡口32，连接件通过嵌入卡口32实现底座3之间的相互连接。

[0069] 通过将连接件嵌入卡口32的方式连接相邻的底座3，不仅结构简单，而且连接效果稳固。

[0070] 而底座3底座设置了8个凹坑31，当需要对连接好的底座进行拆卸时，凹坑31能够便于把连接件从底座3内撬出来。

[0071] 作为选择，底座之间也可以通过其他方式实现相互连接，比如相互套接卡合等方式，以及，连接件的位置也可以根据实际情况进行变换，只要能实现与本发明相同或同等的技术效果即可，本发明的具体实施方式不以此为限。

[0072] 如图3所示，在本发明的第一实施例中，盆体1还包括储水槽13，储水槽13设置于盆体1的底部。

[0073] 储水槽13的设置不仅能将多余的水储存起来，让土壤慢慢吸收，而且也省去了需要经常浇水的麻烦。

[0074] 更进一步地，如图3所示，储水槽13的底部设置有支撑脚14。

[0075] 当盆体1浸润后，支撑脚14的设置能够便于盆体1快速晾干多余的水分。

[0076] 如图3所示，在本发明的第一实施例中，通孔12为四个，四个通孔12设置于盆体1的底部四个角。

[0077] 在盆体1的底部四周均匀设置的通孔12能够保证盆体1内多余的水及时均匀地被排至第二容置空间33内。

[0078] 如图1至图6所示，在本发明的第一实施例中，底座3、盆体1及发光装置2均为长方体。

[0079] 形状一致的底座3、盆体1及发光装置2不仅便于相互重叠，而且整体结构简洁大方，充满美感。

[0080] 作为选择，底座3、盆体1及发光装置2也可以设置为其他形状，只要能实现相互之间的配合即可，比如椭圆形、棱形等形状，本发明的具体实施方式不以此为限。

[0081] 在本发明的第一实施例中，盆体1为透明材料制成。

[0082] 透明材料制成的盆体1不仅便于用户观察植物内部根系的生长情况，亲眼见到根系的生长带来的成就感，而且能直观地了解盆体1内土壤的干湿情况，更好的判断浇水的时机，除此之外，还能及时发现土壤中的害虫。

[0083] 另外，当土壤选择不同颜色颗粒进行排布时，透明材料制成的盆体1还能达到分层造景的效果。

[0084] 接下来，根据图1至图6对本发明的拼装式景观花盆的工作原理做进一步的简单说明。

[0085] 当盆体1中放置土壤和植物之后，盆体1通过卡合与底座3实现固定连接，透明的盆体1便于观察合适需要对盆体1中的植物或土壤进行浇水，当用户不小心水浇多了，可以通过储水槽13实现对水的储存，或者是通过通孔12流入第二容置空间33，而不会流到桌面上导致污染桌面，并且用户只要将底座3拿出就可以倒掉第二容置空间33中的水而不用一直积存导致变质发臭。

[0086] 当用户想要增加景观效果或者是想要对盆体1中的植物进行照明时，只要将发光装置2上的开关22打开，并将发光装置安置于盆体1与底座3之间卡合固定即可。

[0087] 另外，本发明的拼装式景观花盆能够根据客观情况或实际需求进行任意组合搭配，当关闭开关22之后，可以将发光装置2作为简单的结构体进行搭配，从而实现高度上的任意调节。

[0088] 因此，选用本发明的拼装式景观花盆能够达到以下几点有益效果：

[0089] 1、本发明的拼装式景观花盆能够根据现场条件或者客户需求确定花盆的数量和效果；

[0090] 2、本发明的拼装式景观花盆设置有漏水通孔和储水槽，能够自动调节土壤的干湿情况，并且设置有收集多余水分的第二容置空间，从而保持桌面的干净清爽；

[0091] 3、本发明的拼装式景观花盆便于用户观察植物的根系生长情况并且能够及时发现土壤中的虫害等问题，提高了用户的使用体验感。

[0092] 以上所述仅为本发明的较佳实施例而已，并不用以限制本发明，凡在本发明的精神和原则之内，所作的任何修改、等同替换、改进等，均应包含在本发明的保护范围之内。

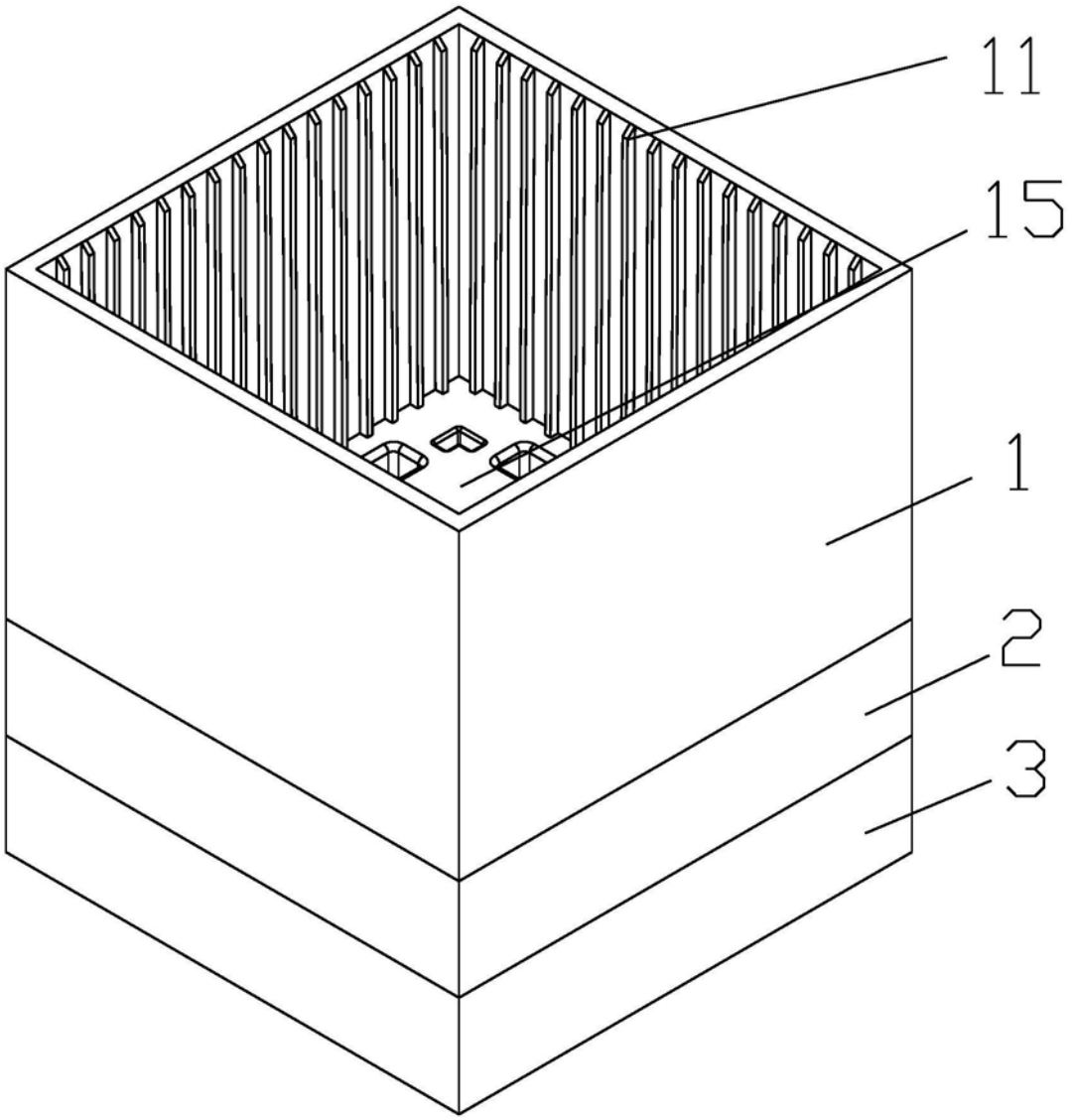

图1

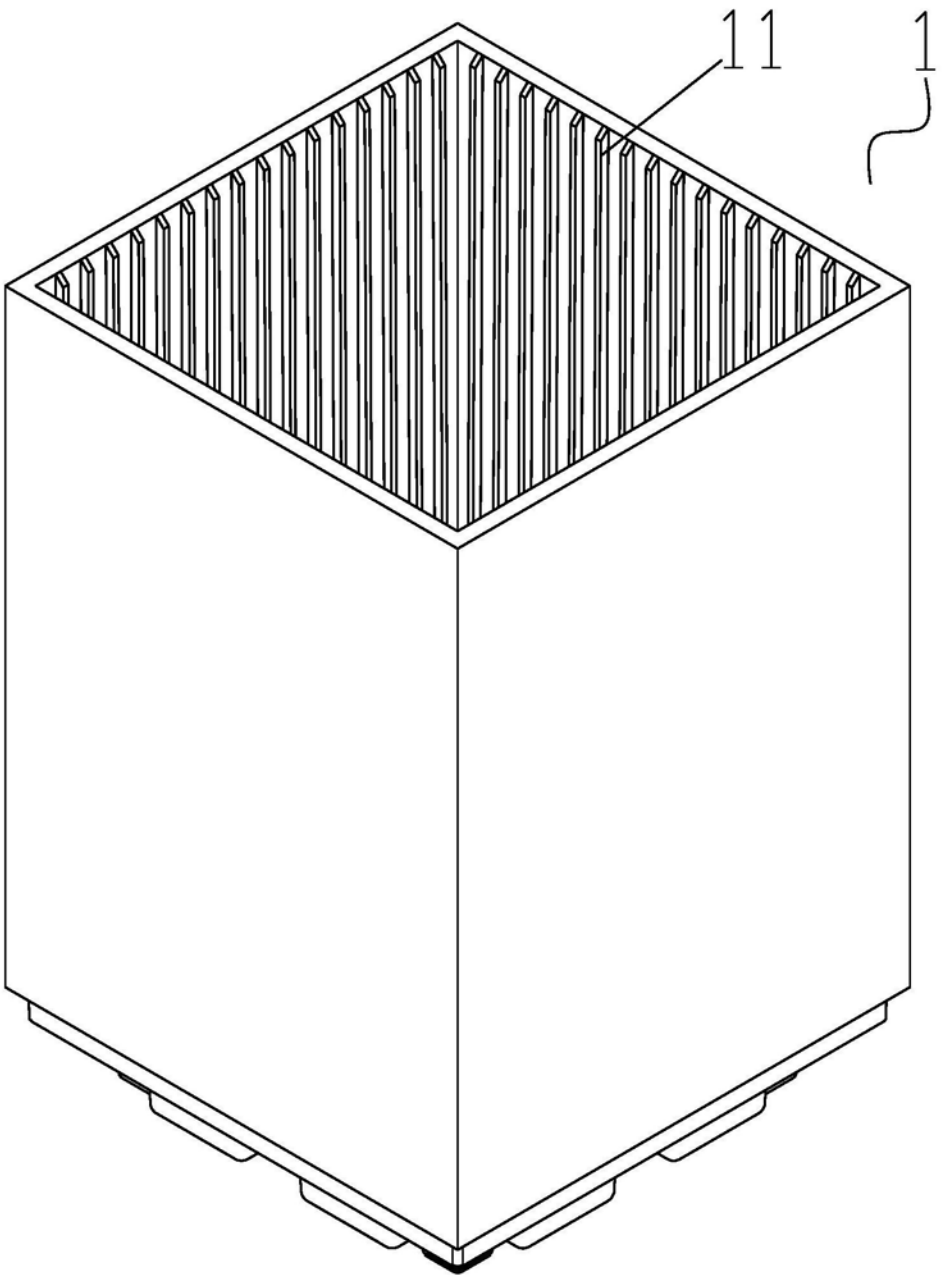

图2

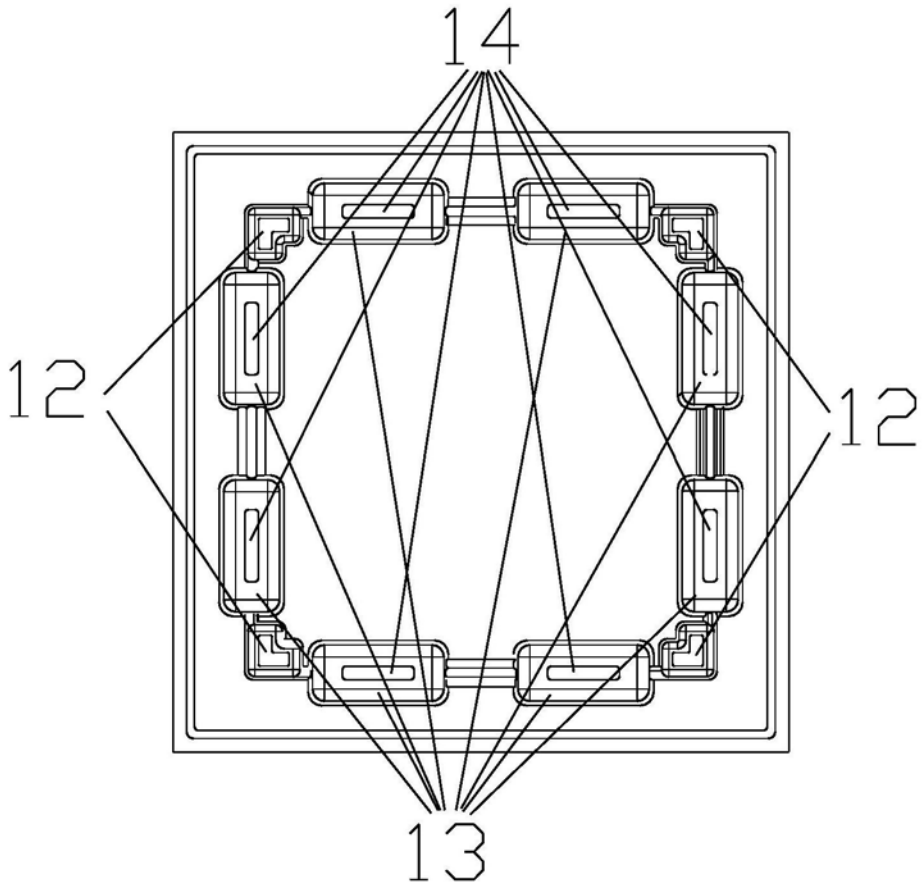

图3

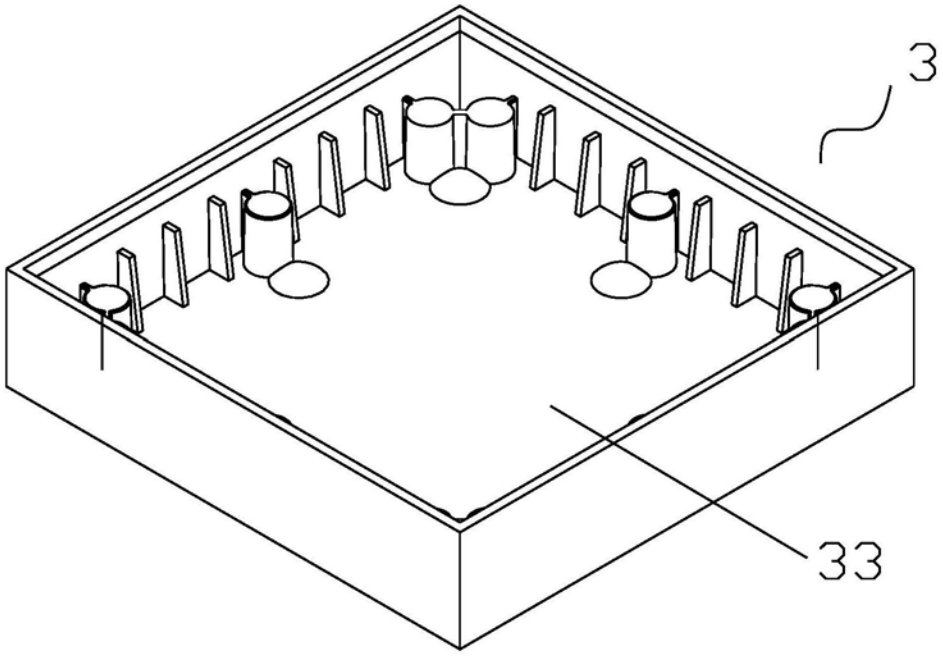

图4

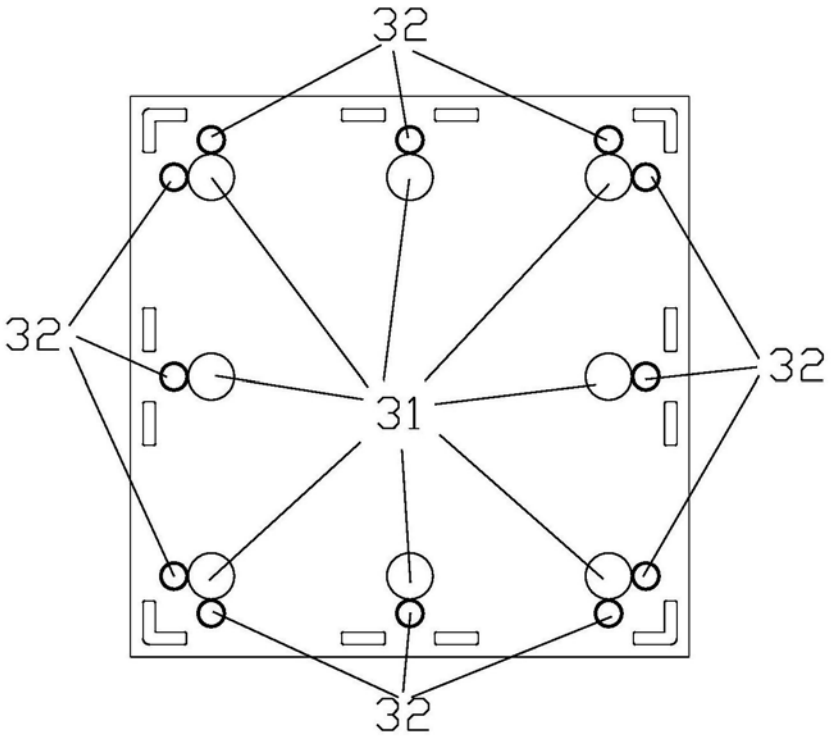

图5

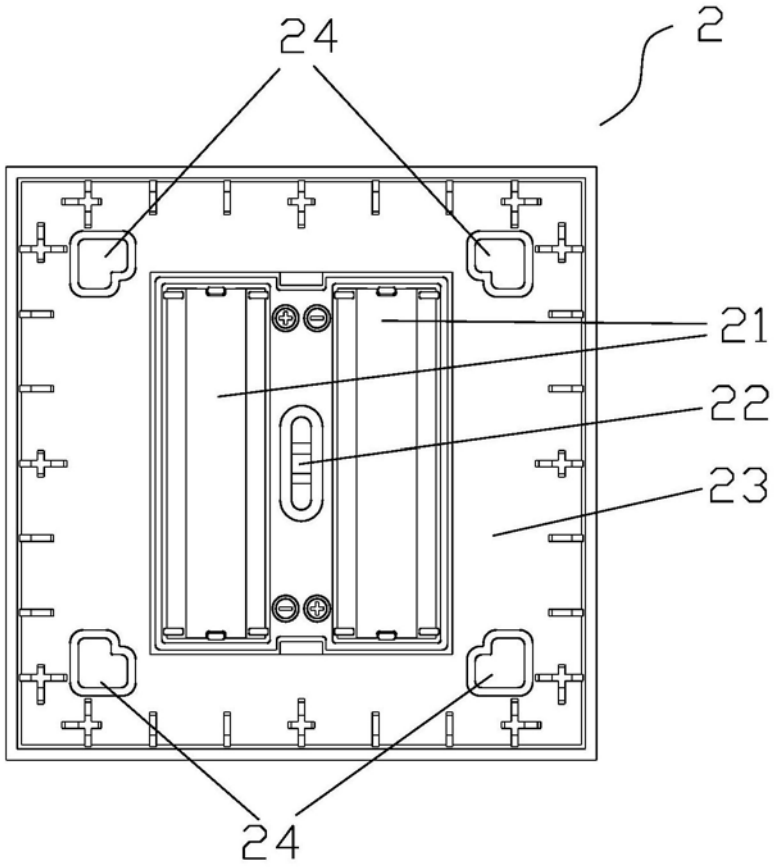

图6