(19)中华人民共和国国家知识产权局

(12)发明专利申请

(10)申请公布号 CN 109556584 A
(43)申请公布日 2019.04.02

(21)申请号 201910015872.8

(22)申请日 2019.01.08

(71)申请人 何稳才
地址 335100 江西省上饶市余干县鹭鸶港乡下房村87号

(72)发明人 何稳才

(74)专利代理机构 南京知识律师事务所 32207
代理人 高桂珍

(51)Int.Cl.
G01C 15/00(2006.01)

权利要求书1页 说明书2页 附图1页

(54)发明名称

一种角度中线尺

(57)摘要

一种角度中线尺由四条长度相同的边a边、b边、c边、d边铰连接组合成的菱形框架，a边、b边、c边、d边首尾由铰接轴固定绞连接，在菱形的a边与b边相交处，滑动绞连接着中线边的一端，在中线边的中部位置开有中线槽，所述c边、d边和量角器，由螺帽轴a滑动绞连接在中线边的中线槽内；中线边上的中线槽是一个镂空的卡槽，在d边上由螺帽轴b活动连接着活动边，在d边和活动边为滑块配合；能很快找到任何角度的中心线，方便快捷，方便携带，操作简单，有一定的实用推广价值。

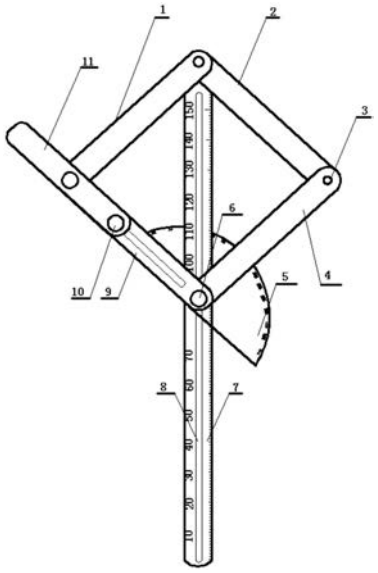

CN 109556584 A

1.一种角度中线尺，包括：a边(1)、b边(2)、铰接轴(3)、c边(4)、量角器(5)、螺帽轴a(6)、中线边(7)、中线槽(8)、d边(9)、螺帽轴b(10)、活动边(11)；其特征是：一种角度中线尺由四条长度相同的边a边(1)、b边(2)、c边(4)、d边(9)铰连接组合成的菱形框架，a边(1)、b边(2)、c边(4)、d边(9)首尾由铰接轴(3)固定绞连接，在菱形的a边(1)与b边(2)相交处，滑动绞连接着中线边(7)的一端，在中线边(7)的中部位置开有中线槽(8)，所述c边(4)、d边(9)和量角器(5)，由螺帽轴a(6)滑动绞连接在中线边(7)的中线槽(8)内；中线边(7)上的中线槽(8)是一个镂空的卡槽，通过装入螺帽轴a(6)能够使c边(4)和d边(9)上下滑动；在d边(9)上由螺帽轴b(10)活动连接着活动边(11)，在d边(9)和活动边(11)为滑块配合。

一种角度中线尺

技术领域

[0001] 本发明涉及领域为一种角度尺,尤其是一种角度中线尺。

背景技术

[0002] 目前,在建筑行业、装潢中,角度中心线对接是一个非常重要的工序,在装修收边线条对角中,必须找到两中心线的位置,房屋墙角的角度由于误差,不能保证每个角度都是90°,所以不能确定中心线是45度;传统的找中心线的作业方法是让两物体重合相交,切掉多余的部分就得到中心线位置;不仅费时费力,还耗费工时和浪费材料。

发明内容

[0003] 为了克服传统的找中心线的方法是让两物体重合相交,切掉多余的部分就得到中心线位置,不仅费时费力,还耗费工时和浪费材料这一问题,本发明提供了一种角度中线尺,利用它能很快找到任何角度的中心线,不仅方便快捷,方便携带,并且操作简单,有很大的实用推广价值。

[0004] 本发明解决其技术问题所采用的技术方案是:一种角度中线尺,包括:a边、b边、铰接轴、c边、量角器、螺帽轴a、中线边、中线槽、d边、螺帽轴b、活动边;一种角度中线尺由四条长度相同的边a边、b边、c边、d边铰连接组合成的菱形框架,a边、b边、c边、d边首尾由铰接轴固定绞连接,在菱形的边与b边相交处,滑动绞连接着中线边的一端,在中线边的中部位置开有中线槽,所述c边、d边和量角器,由螺帽轴a滑动绞连接在中线边的中线槽内;所述量角器用来测量中心角大小的;中线边上的中线槽是一个镂空的卡槽,通过装入螺帽轴a能够使c边和d边上下滑动;当测量完毕时,能够把角度中线尺收成一把方便携带尺;在d边上由螺帽轴b活动连接着活动边,在d边和活动边为滑块配合,可以做伸缩上下活动;当测量外角时,活动边与d边成为一条直线时由螺帽轴b固定,保持直线测量。

[0005] 使用时,用a边和b边连接处可以测量墙角内角,并顺利找到中心线,当活动边与d边成为一条直线时,利用它与a边之间的夹角,能够测量外角,根据两直线平行,内错角相等定理可以找到它的中心线,能够根据寻找到的角度中心线在切锯上调好切割角度直接切割。

[0006] 本发明的有益效果是:一种角度中线尺能很快找到任何角度的中心线,不仅方便快捷,方便携带,并且操作简单,有很大的实用推广价值。

附图说明

[0007] 下面结合附图和实施实例对本发明做进一步的说明。

[0008] 图1是本发明结构原理示意图。

[0009] 图中:1.a边、2.b边、3.铰接轴、4.c边、5.量角器、6.螺帽轴a、7.中线边、8.中线槽、9.d边、10.螺帽轴b、11.活动边。

具体实施方式

[0010] 一种角度中线尺，包括：a边1、b边2、铰接轴3、c边4、量角器5、螺帽轴a6、中线边7、中线槽8、d边9、螺帽轴b10、活动边11；一种角度中线尺由四条长度相同的边a边1、b边2、c边4、d边9铰连接组合成的菱形框架，a边1、b边2、c边4、d边9首尾由铰接轴3固定绞连接，在菱形的a边1与b边2相交处，滑动绞连接着中线边7的一端，在中线边7的中部位置开有中线槽8，所述c边4、d边9和量角器5，由螺帽轴a6滑动绞连接在中线边7的中线槽8内；所述量角器5用来测量中心角大小的；中线边7上的中线槽是一个镂空的卡槽，通过装入螺帽轴a6能够使c边4和d边9上下滑动，当测量完毕时，能够把角度中线尺收成一把方便携带尺；在d边9上由螺帽轴b10活动连接着活动边11，在d边9和活动边11为滑块配合，可以做伸缩上下活动；当测量外角时，活动边11与d边9成为一条直线时由螺帽轴b10固定，保持直线测量。

[0011] 使用时，用a边1和b边2连接处可以测量墙角内角，并顺利找到中心线，当活动边11与d边9成为一条直线时，利用它与a边1之间的夹角，能够测量外角，根据两直线平行，内错角相等定理可以找到它的中心线，能够根据寻找到的角度中心线在切锯上调好切割角度直接切割。

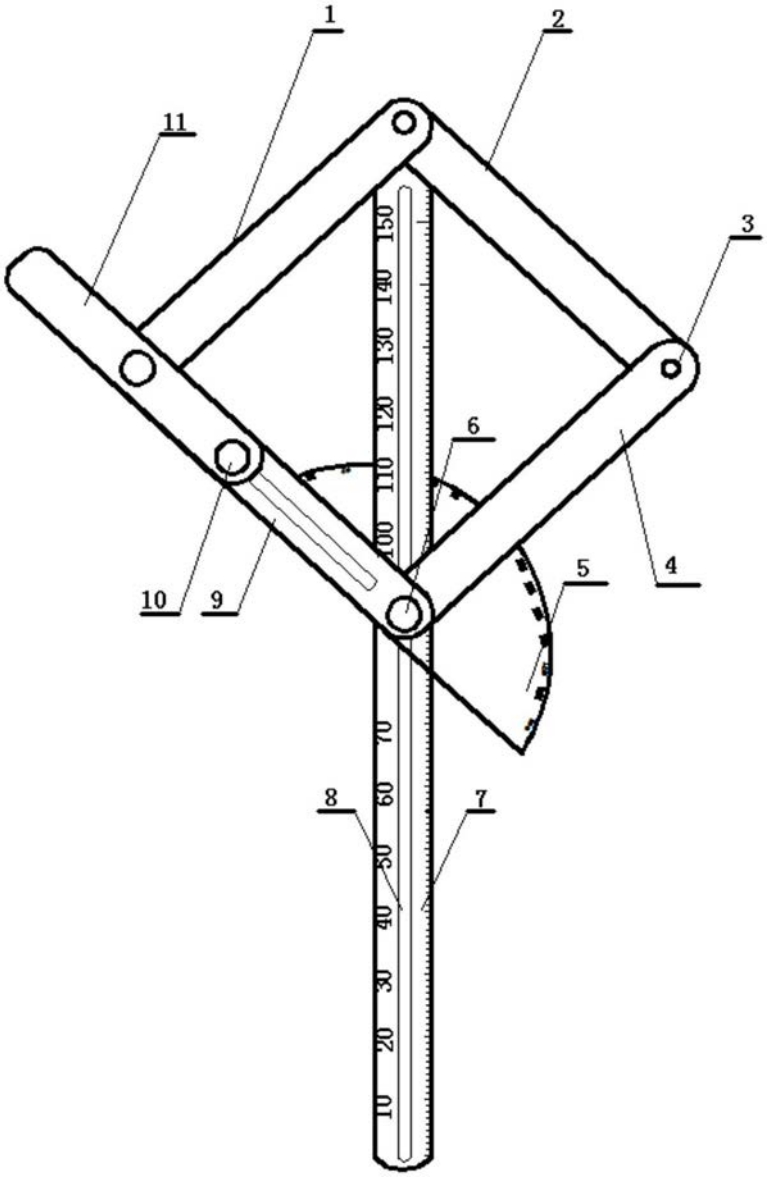

图1