(19)中华人民共和国国家知识产权局

(12)实用新型专利

(10)授权公告号 CN 202173013 U
(45)授权公告日 2012.03.28

(21)申请号 201120323090.X

(22)申请日 2011.08.31

(73)专利权人 成都双流宏森家具有限公司
地址 610000 四川省成都市双流县公兴镇双塘村

(72)发明人 曹长明

(74)专利代理机构 成都行之专利代理事务所（普通合伙） 51220
代理人 谢敏

(51)Int.Cl.
A47B 1/10(2006.01)
A47B 1/02(2006.01)

权利要求书 1 页 说明书 2 页 附图 2 页

(54)实用新型名称

用于调节桌面长度的滑动装置

(57)摘要

本实用新型公开了用于调节桌面长度的滑动装置，包括一块两端均为开口的槽形的定板(1)和两块同为槽形的动板(2)，动板(2)位于定板(1)内，且动板(2)的长度小于定板(1)的长度，动板(2)上设置有固定孔(5)，所述定板(1)的两端固定连接有滑轮(3)，动板(2)位于两个滑轮(3)之间，滑轮(3)上套接有传动绳索(4)，动板(2)内设置有两条相互平行的导轨(6)，传动绳索(4)穿过导轨(6)。本实用新型采用上述结构，能使桌面长度可调，且使整个桌面处于同一平面上。

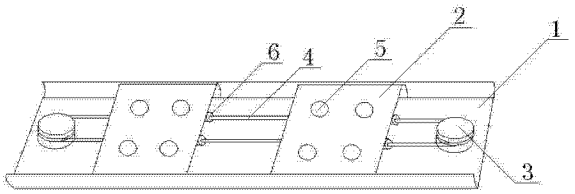

CN 202173013 U

1. 用于调节桌面长度的滑动装置，包括一块两端均为开口的槽形的定板（1）和两块同为槽形的动板（2），动板（2）位于定板（1）内，且动板（2）的长度小于定板（1）的长度，动板（2）上设置有固定孔（5），其特征在于：所述定板（1）的两端固定连接有滑轮（3），动板（2）位于两个滑轮（3）之间，滑轮（3）上套接有传动绳索（4），动板（2）内设置有两条相互平行的导轨（6），传动绳索（4）穿过导轨（6）。

2. 根据权利要求 1 所述的用于调节桌面长度的滑动装置，其特征在于：所述动板（2）内相互平行的导轨（6）之间的距离与滑轮（3）的直径相等。

3. 根据权利要求 1 所述的用于调节桌面长度的滑动装置，其特征在于：所述动板（2）的长度大于导轨（6）的长度。

4. 根据权利要求 1 所述的用于调节桌面长度的滑动装置，其特征在于：所述固定孔（5）至少有 2 个。

用于调节桌面长度的滑动装置

技术领域

[0001] 本实用新型涉及一种滑动装置，具体是一种用于调节桌面长度的滑动装置。

背景技术

[0002] 众所周知，桌子是生活学习中最重要的工具之一，并逐渐成为一种必不可少的家具或办公用品，它可以为人们提供支撑作用，便于人们学习和工作。随着生活水平的不断提高，人们对桌子，尤其是餐桌的要求越来越高，因此，各种可伸缩的桌子应运而生。

[0003] 现有的可伸缩桌子主要有如下几种：1、一种多功能组合餐桌，分上、中、下三部分，上部为桌面，中部为支撑柱，下部为底座。桌面为由固定桌面和活动桌面相配合而成的圆形桌面，活动桌面为圆形，固定桌面为圆环形，活动桌面与固定桌面接触的部分为相互配合的台阶状，固定桌面通过过渡板与支撑柱相连；下部为底座，支撑柱固定在底座上，在活动桌面与过渡板围成的空间内，有转盘，转盘的中心都成凹陷状，转盘的下部通过升降杆与位于底座内部的动力装置相连，转盘的底部通过齿轮、传动杆与位于底座内部的动力装置相连。2、一种折叠式多功能餐桌，桌面有一火锅孔和相应封板，并有炉灶架，两定位脚对称布设，由连杆连接定位，上端铰接在桌面板的底面，两活动板也对称布设，与定位脚连杆对应设有连接连杆，活动脚的桌面板底面定位点设有定位件与其配合，定位脚连杆与活动脚连杆中部铰接。3、活动式餐桌，解决了目前家用餐桌容量小和固定的大圆桌又有诸多不足的问题，采用注塑成型工艺来实现，其特征是由活动桌面、卡臂、螺丝串管连接组合而成，使用时利用两根串管将活动桌面和卡臂串起，置于小桌子上，使卡臂贴紧被卡的桌边或桌衬，拧紧串管螺丝即固定好了。4、一种拉伸式餐桌，由桌面、框架、支架构成，其特点是，桌面由主桌面、副桌面组成，框架包括一对横梁和一对竖梁，竖梁为滑动导轨，每个滑动导轨有上下两根轨道，主桌面设在上导轨之间，副桌面设在下导轨之间，支架与框架固定连接。前三种桌子的结构为折叠式，它们通过支撑杆类支撑伸缩的桌面，长时间使用伸缩桌面与主桌面不在一个平面上；第四种是拉伸式桌子，其副桌面与主桌面不在同一平面。这样，势必会导致摆放东西的时候极不方便，同时也不美观。

实用新型内容

[0004] 本实用新型所要解决的技术问题是，提供了可使桌面长度可调、整个桌面处于同一平面上的一种滑动装置。

[0005] 本实用新型为解决技术问题主要通过以下技术方案实现：用于调节桌面长度的滑动装置，包括一块两端均为开口的槽形的定板和两块同为槽形的动板，动板位于定板内，且动板的长度小于定板的长度，动板上设置有固定孔，所述定板的两端固定连接有滑轮，动板位于两个滑轮之间，滑轮上套接有传动绳索，动板内设置有两条相互平行的导轨，传动绳索穿过导轨。

[0006] 所述动板内相互平行的导轨之间的距离与滑轮的直径相等。

[0007] 所述动板的长度大于导轨的长度。

[0008] 所述固定孔至少有 2 个。

[0009] 本实用新型与现有技术相比具有以下优点和有益效果 :

[0010] (1) 本实用新型通过在定板上固定滑轮,滑轮上套接传动绳索,传动绳索穿过动板,使得动板可自由移动 ;将本实用新型固定在两块桌子面板的侧面上,使得两块桌子面板可打开与闭合,打开时,可在两块桌子面板之间的放上一块面板,以达到加长桌面的目的,这样也使得三块面板能在同一平面上,利于摆放物品。

[0011] (2) 本实用新型结构简单,操作方便,实用性较强。

附图说明

[0012] 图 1 为本实用新型的结构示意图 ;

[0013] 图 2 为本实用新型闭合时的工作状态图 ;

[0014] 图 3 为本实用新型打开时的工作状态图。

[0015] 附图中所对应的附图标记为 :1、定板,2、动板,3、滑轮,4、传动绳索,5、固定孔,6、导轨。

具体实施方式

[0016] 下面结合实施例对本实用新型作进一步的详细说明,但本实用新型的实施方式不限于此。

[0017] 实施例 :

[0018] 如图 1 所示,本实用新型包括一块两端均为开口的槽形的定板 1 和两块同为槽形的动板 2,动板 2 的长度小于定板 1 的长度。

[0019] 本实施例的定板 1 的两端固定连接有滑轮 3,动板 2 位于两个滑轮 3 之间,滑轮 3 上套接有传动绳索 4。

[0020] 本实施例的动板 2 位于定板 1 内,动板 2 上设置有固定孔 5,固定孔 5 至少有 2 个,作为优选,本实施例的固定孔 5 为 4 个 ;动板 2 内设置有两条相互平行的导轨 6,传动绳索 4 穿过导轨 6,相互平行的导轨 6 之间的距离与滑轮 3 的直径相等,动板 2 的长度大于导轨 6 的长度。

[0021] 本实用新型的工作原理为 :如图 2、图 3 所示,首先,将本实用新型的两块动板 2 分别固定在两块带支撑腿的桌子面板的侧边上,由此形成一个稳固的桌子,然后可滑动动板 2,以实现两块桌子面板的打开与闭合。当两块桌子面板闭合时,可得到最小的桌面 ;当两块桌子面板打开时,两块桌子面板之间形成一个镂空的空间,将大小合适的面板放在该空间上,形成一个完整的桌面,这样即实现了加长桌面的目的。

[0022] 如上所述,则能很好地实现本实用新型。

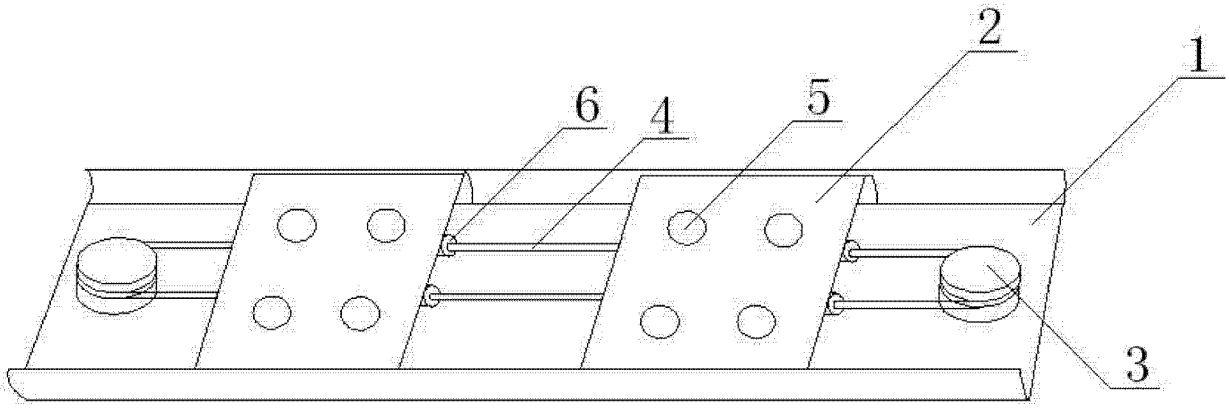

图 1

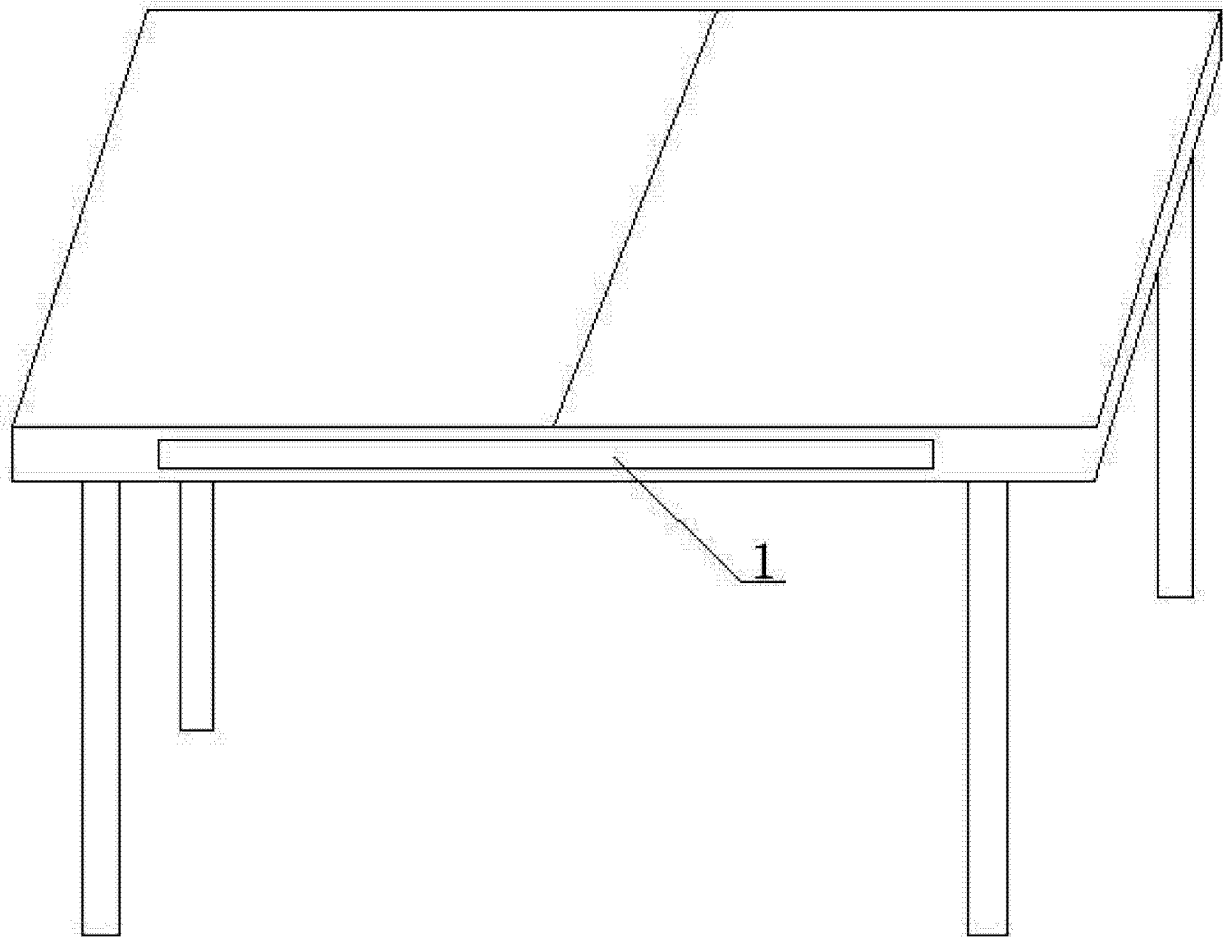

图 2

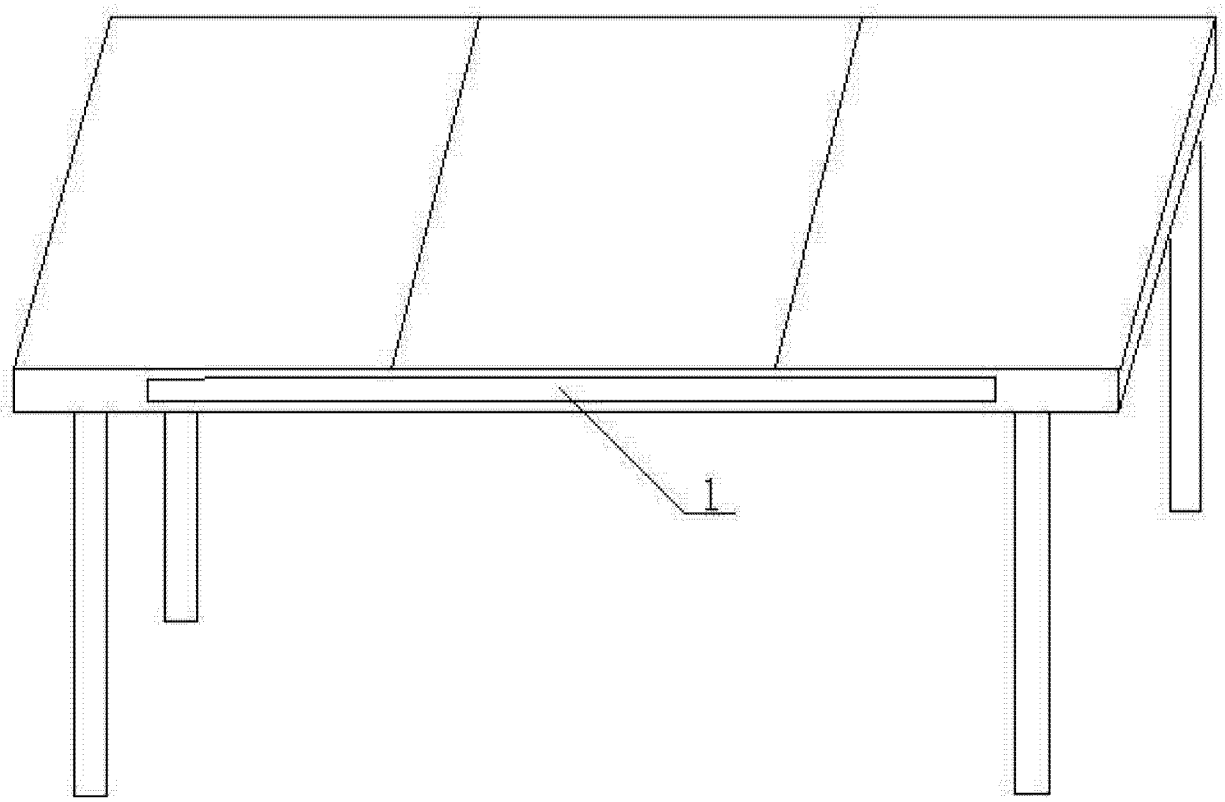

图 3