(19)中华人民共和国国家知识产权局

(12)实用新型专利

(10)授权公告号 CN 205082408 U
(45)授权公告日 2016.03.16

(21)申请号 201520745781.7

(22)申请日 2015.09.24

(73)专利权人 重庆市富友畜禽养殖有限公司
地址 402466 重庆市荣昌县清江镇街道村

(72)发明人 罗勇

(74)专利代理机构 北京元本知识产权代理事务所 11308
代理人 黎昌莉

(51)Int.Cl.
A01K 1/00(2006.01)
A01K 1/015(2006.01)

(ESM)同样的发明创造已同日申请发明专利

权利要求书1页 说明书2页 附图1页

(54)实用新型名称

双列式发酵床猪舍

(57)摘要

本实用新型涉及一种畜牧业设施设备，特别涉及一种双列式发酵床猪舍。本实用新型的包括舍体，走道和舍体内的发酵床，所述发酵床包括发酵床垫料区、采食台和分隔栅栏，所述发酵床垫料区靠近所述舍体墙面，所述采食台位靠近走道的一侧。本实用新型的双列式发酵床猪舍，双列式排布可充分的利用猪舍的建筑面积，成本较低，发酵床垫料可由垫料进出口定期进行翻挖，垫料进出方便，发酵床垫料区底部地面为的斜坡结构，可避免发酵床垫料区底部地面积水影响微生物活性。

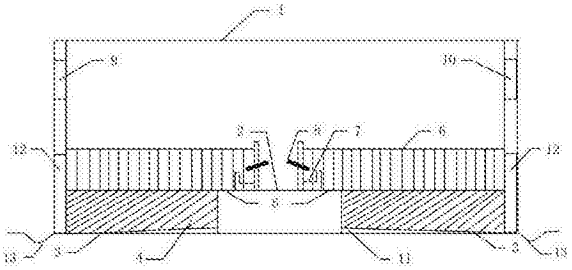

CN 205082408 U

1. 双列式发酵床猪舍，包括舍体 (1)，走道 (2) 和舍体内的发酵床 (3)，其特征在于，所述发酵床包括发酵床垫料区 (4)、采食台 (5) 和分隔栅栏 (6)，所述发酵床垫料区 (4) 靠近所述舍体 (1) 墙面，所述采食台 (5) 位靠近走道的一侧。

2. 根据权利要求 1 所述的双列式发酵床猪舍，其特征在于，所述采食台 (5) 上设置有自动食槽 (7) 和饮水装置 (8)。

3. 根据权利要求 1 所述的双列式发酵床猪舍，其特征在于，所述舍体 (1) 墙面上还设置窗户 (9) 和风机 (10)。

4. 根据权利要求 1 所述的双列式发酵床猪舍，其特征在于，所述发酵床垫料区 (4) 底部地面为 1% -3% 的斜坡结构 (11)。

5. 根据权利要求 1 所述的双列式发酵床猪舍，其特征在于，所述舍体 (1) 靠近发酵床 (3) 的外墙设置垫料进出口 (12) 和渗滤液排放口 (13)。

6. 根据权利要求 1 所述的双列式发酵床猪舍，其特征在于，所述发酵床垫料区 (4) 深度为 0.5-0.8m。

双列式发酵床猪舍

技术领域

[0001] 本实用新型涉及一种畜牧业设施设备，特别涉及一种双列式发酵床猪舍。

背景技术

[0002] 发酵床是利用全新的自然农业理念，结合现代微生物发酵处理技术提出的一种环保、安全、有效的生态养猪法。通过参与垫料和牲畜粪便协同发酵作用，快速转化生粪、尿等养殖废弃物，消除恶臭，抑制害虫、病菌，同时，有益微生物菌群能将垫料、粪便合成可供牲畜食用的糖类、蛋白质、有机酸、维生素等营养物质，增强牲畜抗病能力，促进牲畜健康生长。实现养猪无排放、无污染、无臭气、彻底解决规模养猪场的环境污染问题，它是集养猪学、营养学、环境卫生学、生物学、土壤肥料学于一体，遵循低成本、高产出、无污染的原则建立起的一套良性循环的生态养猪体系。它是工厂规模化养猪发展到一定阶段而形成的又一亮点，是养猪业可持续发展的新模式。

[0003] 传统的发酵床猪舍大多是单列式的，不能充分的利用猪舍的建筑面积，成本较高，发酵床垫料也需要人工定期进行翻挖，传统发酵床猪舍不能使机械装置进入，人工翻挖很费时费力。

实用新型内容

[0004] 有鉴于此，本实用新型要解决的技术问题在于提供一种双列式发酵床猪舍。且本新型的双列式发酵床猪舍，双列式排布可充分的利用猪舍的建筑面积，成本较低，发酵床垫料可由垫料进出口定期进行翻挖，垫料进出方便；发酵床垫料区底部地面为的斜坡结构，可避免发酵床垫料区底部地面积水影响微生物活性。

[0005] 本实用新型采用的技术方案为：

[0006] 一种双列式发酵床猪舍，包括舍体，走道和舍体内的发酵床，所述发酵床包括发酵床垫料区、采食台和分隔栅栏，所述发酵床垫料区靠近所述舍体墙面，所述采食台位靠近走道的一侧。

[0007] 作为一种优选，所述发酵床为半地上式。

[0008] 发酵床为半地上式，发酵床部分在地面上部分在地下，发酵床在地面向下挖0.2-0.5m深，即介于地面槽式与地下坑式之间，具有地面槽式和地下坑式两者之优点。

[0009] 分隔栅栏为可拆装的栏片，可根据需要组装合适大小的围栏。

[0010] 进一步，所述采食台上设置有自动食槽和饮水装置。

[0011] 进一步，所述舍体墙面上还设置窗户和风机。

[0012] 进一步，所述发酵床垫料区底部地面为1%-3%的斜坡结构。进一步，所述舍体靠近发酵床的外墙设置垫料进出口和渗滤液排放口。

[0013] 作为一种优选，墙体设1.2-2.5m的垫料进出口，供垫料和清理方便。

[0014] 作为一种优选，为保护猪舍外环境，在猪舍外设置渗滤液收集池，要加盖防护。

[0015] 进一步，所述发酵床垫料区深度为0.5-0.8m。

[0016] 本实用新型的有益效果：本实用新型的双列式发酵床猪舍，双列式排布可充分的利用猪舍的建筑面积，成本较低，发酵床垫料可由垫料进出口定期进行翻挖，垫料进出方便；发酵床垫料区底部地面为的斜坡结构，可避免发酵床垫料区底部地面积水影响微生物活性。

附图说明

[0017] 图 1 为本实用新型剖面结构的示意图。

[0018] 图 2 为本实用新型平面结构的示意图。

具体实施方式

[0019] 以下将结合附图对本实用新型进行详细说明，对本实用新型实施例中的技术方案进行清楚、完整地描述，显然，所描述的实施例仅仅是本实用新型一部分实施例，而不是全部的实施例。基于本实用新型中的实施例，本领域普通技术人员在没有作出创造性劳动前提下所获得的所有其他实施例，都属于本实用新型保护的范围。

[0020] 实施例 1

[0021] 如图 1，图 2 所示结构，本实施例的一种双列式发酵床猪舍，包括舍体 1，走道 2 和舍体内的发酵床 3，深度为 0.6m，所述发酵床包括发酵床垫料区 4、采食台 5 和分隔栅栏 6，所述发酵床垫料区 4 靠近所述舍体 1 墙面，所述采食台 5 位靠近走道的一侧；所述采食台 5 上设置有自动食槽 7 和饮水装置 8，所述舍体 1 墙面上还设置窗户 9 和风机 10，所述发酵床垫料区 4 底部地面为 3％的斜坡结构 11，所述舍体 1 靠近发酵床 3 的外墙设置垫料进出口 12 和渗滤液排放口 13，所述垫料进出口高度为 2.2m。

[0022] 实施例 2

[0023] 如图 1，图 2 所示结构，本实施例的一种双列式发酵床猪舍，包括舍体 1，走道 2 和舍体内的发酵床 3，深度为 0.8m，所述发酵床包括发酵床垫料区 4、采食台 5 和分隔栅栏 6，所述发酵床垫料区 4 靠近所述舍体 1 墙面，所述采食台 5 位靠近走道的一侧；所述采食台 5 上设置有自动食槽 7 和饮水装置 8，所述舍体 1 墙面上还设置窗户 9 和风机 10，所述发酵床垫料区 4 底部地面为 2％的斜坡结构 11，所述舍体 1 靠近发酵床 3 的外墙设置垫料进出口 12 和渗滤液排放口 13，所述垫料进出口高度为 2.5m。

[0024] 最后说明的是，以上实施例仅用以说明本实用新型的技术方案而非限制，尽管参照较佳实施例对本实用新型进行了详细说明，本领域的普通技术人员应当理解，可以对本实用新型的技术方案进行修改或者等同替换，而不脱离本实用新型技术方案的宗旨和范围，其均应涵盖在本实用新型的权利要求范围当中。

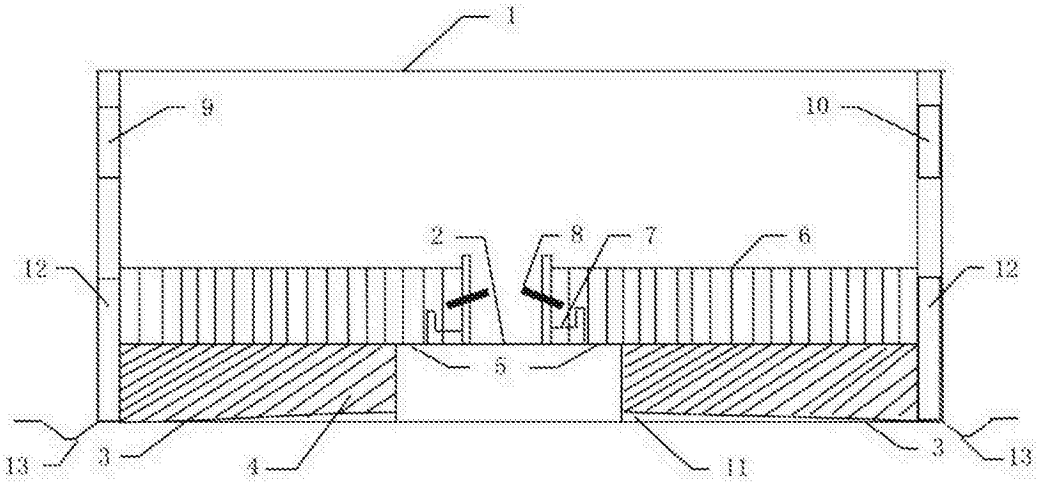

图 1

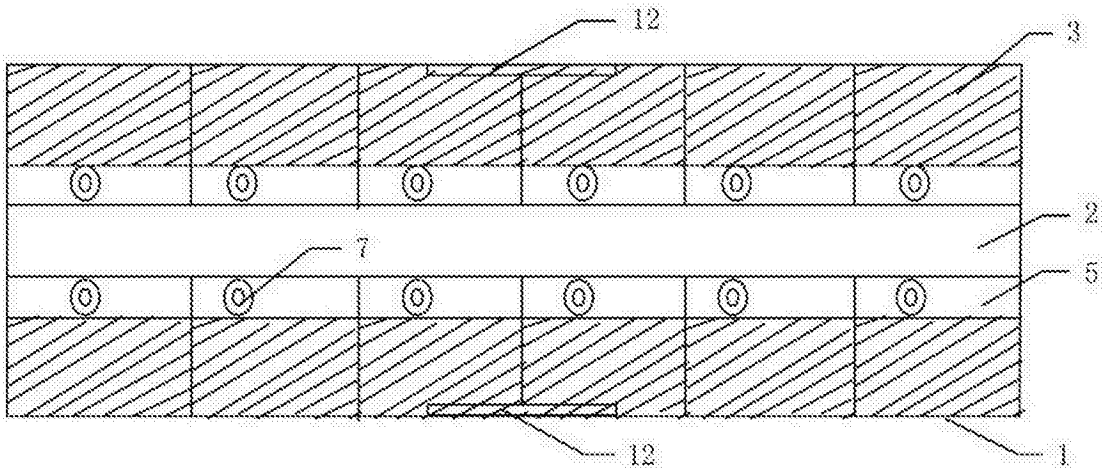

图 2